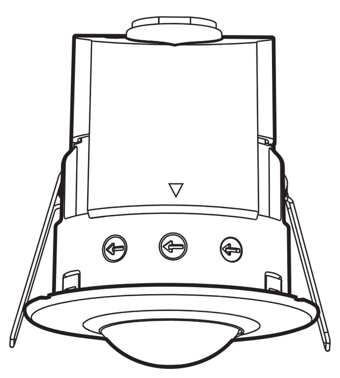

Präsenzmelder / Presence detector / Détecteur de présence / Sensore di presenza / Detector de presencia / Detetor de presença / Aanwezigheidssensor / Detektor přítomnosti / Detektor prítomnosti / Kohalolekuandur / Klātbūtnes detektors / Buvimo detektorius / Czujnik obecności / Jelenlétérzékelő

PF-360-10-1BBi

DE Betriebsanleitung
EN Operating instructions
FR Manuel d'utilisation
IT Manuale dell'utente
ES Manual de instrucciones
PT Manual de instruções
NL Handleiding
CS Provozní návod
SK Návod na používanie
ET Kasutusjuhend
LV Lietošanas instrukcija
LT Naudojimo instrukcija
PL Instrukcja eksploatacji
HU Kezelési útmutató

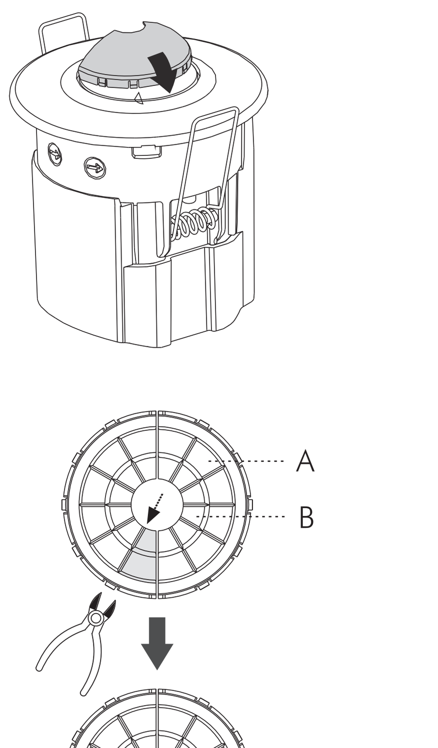

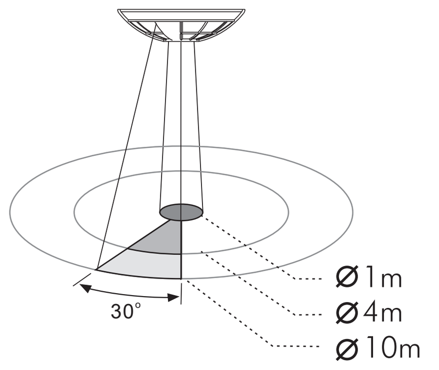

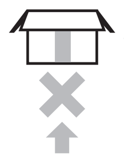

*Optional - not included!

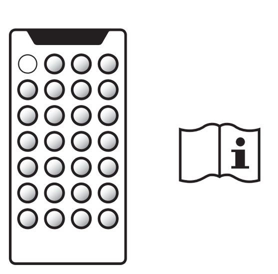

Product code: IRSP-11
Product ID: 1160979

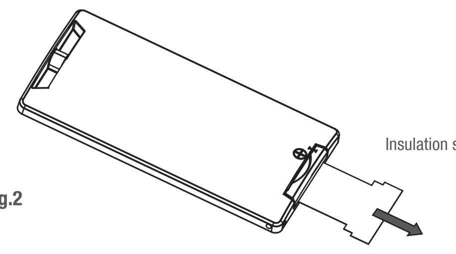

fig.2

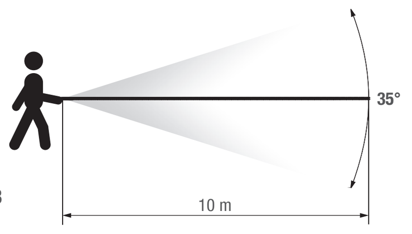

fig.3

Weitere Informationen auf unserer Website:
More information on our web page:
Plus d'informations sur notre page d'accueil :
Ulteriori informazioni all'indirizzo:
Más información en nuestra página de inicio:
Para mais informações, aceda à nossa página na Internet:
U kunt meer informatie vinden op onze thuispagina:
Další informace na naší webové stránce:
Ďalšie informácie nájdete na našej webovej lokalite:
Lisateavet vaadake meie veebilehelt:
Papildu informāciju skatīt mūsu tīmekļa vietnē:
Daugiau informacijos mūsų interneto svetainėje:
Szersze informacje są dostępne na naszej stronie internetowej:
További információért látogasson el a honlapunkra:

SIA PAWBOL Baltic
Reg. Nr: 40103888768
VAT: Nr LV40103888768
Katlakalna 9, Riga, Latvia, LV1073
Phone: + 371 62006800
Email: info@vexen.eu

WWW.VEXEN.EU

Instruction 2023/05

Manufactured in PRC

DE Betriebsanleitung

Sicherheitshinweise

WARNUNG
Lebensgefahr durch elektrischen Schlag!
▷ Anschluss und Montage ausschließlich durch Elektrofachkraft!

- Um Verletzungen zu vermeiden, dürfen Anschluss und Montage ausschließlich durch eine Elektrofachkraft erfolgen!
- Vor der Montage des Produktes ist die Netzspannung freizuschalten!
- Vor der Installation sollte ein Leitungsschutzschalter (250 V AC, 10 A) Typ C gemäß EN60898-1 installiert werden.
- Das Durchbrennen von Lampen einiger Marken kann zu einem hohen Einschaltstrom führen, welcher den Melder dauerhaft schädigen kann.
- Beachten Sie die nationalen Vorschriften und Sicherheitsbedingungen.
- Eingriffe und Veränderungen am Gerät führen zum Erlöschen der Gewährleistung und Garantie.

Lesen und beachten Sie diese Anleitung, um eine einwandfreie Funktion des Gerätes und ein sicheres Arbeiten zu gewährleisten.

Angaben zum Gerät

Gerätebeschreibung
Der Präsenzmelder funktioniert nach dem Prinzip der passiven Infrarot-Sensorik (PIR-Sensor). Er regelt den angeschlossenen Verbraucher in Abhängigkeit von anwesenden Personen (Bewegungserfassung) und Umgebungshelligkeit. Mit dem integrierten Lichtsensor wird permanent die Tageslichtstärke gemessen und mit dem eingestellten Luxwert verglichen.
- Licht bleibt solange eingeschaltet, wie eine Bewegung und unzureichend Tageslicht erfasst werden.
- Nach letzter Bewegungserfassung bleibt die Beleuchtung solange eingeschaltet wie die eingestellte Nachlaufzeit.
- Die Beleuchtung schaltet automatisch aus, sobald genügend Umgebungshelligkeit erreicht ist, auch wenn gerade zu diesem Zeitpunkt Bewegung erfasst wurde.

Bestimmungsgemäße Verwendung
- Geeignet zur automatischen Beleuchtungssteuerung bei Anwesenheitserkennung.
- Der Präsenzmelder ist geeignet zur Verwendung in Innenräumen, z. B. Büros, Klassenzimmer, Arbeits-/Besprechungsräume, Hotelzimmer oder Sporthallen.
- Geeignet für die Installation in der Decke (Unterputzmontage).

Technische Daten

Maße (mm)	Ø 75 x 83
Anschlussspannung	210-250V 50/60HZ
Schaltleistung	
– Glühlampenlast	max. 2000 W
– Halogenlampenlast (AC)	max. 1000 W
– Halogenlampenlast (LV)	max. 1000 VA / 600 W (konventionell) max. 1000 VA / 900 W (elektronisch)
– Leuchtstofflampenlast	max. 900 VA / 100 µF 25 x (1 x 18 W); 12 x (2 x 18 W); 15 x (1 x 36 W); 7 x (2 x 36 W); 10 x (1 x 58 W); 5 x (2 x 58 W) max. 1000VA / 600W
– LED Lampe	max. 400 W
– Energiesparlampe	max. 600 VA / 400 W (inkl. CFL- und PL-Lampe)
Energieverbrauch	< 1 W (im Standby-Modus)
Erfassungsbereich	360°
Reichweite	ca. 10 m, bei einer Montagehöhe von 2,5 m
Zeiteinstellung	ca. 5 Sek. - 30 Min.; ⎍1s⎿; Test
Lichtwert	ca. 10 - ☼ (∞) Lux; 👁 = „lernen"
Umgebungstemperatur	0° C ... + 45° C
Schutzklasse	II
Schutzart	IP44

Installation und Montage

Abmaße (FIG. 1)

Standort/Montage (FIG. 2)
- Vermeiden Sie die Montage des Präsenzmelders in der Nähe von
  – Wärmequellen (Heizlüftern, Klimaanlagen, Beleuchtung, etc.)
  – Objekten mit glänzenden Oberflächen (Spiegel, etc.)
  – Objekten, welche durch Wind bewegt werden können
- Direkte Sonneneinstrahlung vermeiden.
- Die empfohlene Montagehöhe beträgt 2,5 m.
- Der Abstand vom Sensor zur sitzenden Person sollte ca. 1 m betragen. Hierbei ist die Erfassungssicherheit am größten.

Anschlussplan (FIG. 3)
⚠ Lebensgefahr durch elektrischen Schlag!
Anschluss und Montage ausschließlich durch Elektrofachkraft!

FIG. 3A Ein Verbraucher wird von einem Präsenzmelder gesteuert.
FIG. 3B Der Verbraucher wird für eine einstellbare Zeit eingeschaltet, entweder durch den Präsenzmelder oder den Treppenlichtzeitschalter. Der Drehknopf „TIME" muss auf ⎍1s⎿ gestellt werden.
(a) = Taster (N.O. Typ), (b) = Verbraucher (Licht),
(c) = Treppenlichtzeitschalter

- Bei Schaltung von Induktivitäten (z. B. Relais, Schütze, Vorschaltgeräte, etc.) kann der Einsatz eines Löschgliedes erforderlich sein.
- Parallelschaltung von max. 6 Geräten.

Installation (FIG. 4)
ACHTUNG: Spannung freischalten und gegen Wiedereinschalten sichern! Vorgehensweise siehe Fig. 4.

Aufputzmontage (FIG. 5)
Der Präsenzmelder kann mit der Aufputzbox VSMB11 Aufputz montiert werden.

Bedienung und Einstellung

Drehknöpfe (FIG. 6)
Lichtwert LUX (A)
Mit dem Drehknopf „LUX" können Sie einstellen, ab welchem Lichtwert der Verbraucher eingeschaltet werden soll.

Nachlaufzeit TIME (B)
Mit dem Drehknopf „TIME" können Sie einstellen, nach welcher Zeit der Verbraucher nach dem letzten Erkennen einer Bewegung ausschalten soll.

Lichtwert speichern (👁-Modus)
Um den aktuellen Lichtwert (10 - 2000 Lux) zu speichern, gehen Sie wie folgt vor:
1. Stellen Sie den Drehknopf „LUX" auf die Position „👁", wenn die Umgebungshelligkeit dem gewünschten Lichtwert entspricht.
2. Wenn der Drehknopf bereits auf Position „👁" steht, stellen Sie ihn für ca. 3 Sekunden auf eine andere Position, z. B. „100" und drehen Sie ihn anschließend wieder auf die Position „👁".
   ▷ Der angeschlossene Verbraucher wird ausgeschaltet.
   ▷ Die LED auf dem Präsenzmelder beginnt langsam zu blinken (Lernmodus aktiv).
3. Das Speichern des Lichtwertes dauert ca. 25 Sekunden.
   ▷ Nach erfolgreichem Lernvorgang schalten der Verbraucher und die LED für 5 Sekunden EIN
   oder die LED blinkt für 5 Sekunden und der Verbraucher ist AUS.
   ▷ Der Präsenzmelder kehrt in den Automatikbetrieb zurück (LED und Verbraucher sind ausgeschaltet).

Betriebsanleitung
IRSP-11 – Service-Fernbedienung*

Allgemein
- IRSP-11 ist eine Service-Fernbedienung für die Inbetriebnahme und flexible Anpassung einzelner Parameter. Sie ist geeignet für folgende Präsenzmelder:
  - SENSA PRO
- Eingriffe und Veränderungen am Gerät führen zum Erlöschen der Gewährleistung und Garantie.
- Lesen und beachten Sie diese Anleitung, um eine einwandfreie Funktion des Gerätes und ein sicheres Arbeiten zu gewährleisten.

Inbetriebnahme
Ziehen Sie vor der Nutzung des Produktes die Schutzfolie zwischen Batterie und Kontakt heraus (Abb.2).

Tastenfunktionen
- ON — **Verbraucher für 8 Stunden einschalten (CH1)**
- OFF — **Verbraucher für 8 Stunden ausschalten (CH1)**
- 🔒 — **Tasten sperren**
- 🔓 — **Tasten entsperren**
- A/M — **Wechsel Automatikbetrieb / Halbautomatikbetrieb**
- RESET — **Reset**
- MEMO — **Einstellungen speichern und duplizieren**
- 10 Lux … 2000 Lux — **Lichtwert (LUX) einstellen (10 – 2000 Lux)**
- 👁 — **Aktuellen Lichtwert speichern**
- 1 Min … 60 Min — **Nachlaufzeit (TIME1) einstellen**; 10 Sec … 60 Min — **Nachlaufzeit (TIME2) einstellen**
- 1Sec / 5Sec — **Kurzimpulsmodus CH1/CH2**
- TEST — **Testmodusv**

Menüabfolge
1. Entsperren Sie den IR-Empfänger.
   Die LED am IR-Empfänger blinkt 2 mal.
2. Wählen Sie den Kanal.
3. Führen Sie die gewünschten Einstellungen durch.
4. Sperren Sie den IR-Empfänger.
   Die LED am IR-Empfänger leuchtet 2 Sekunden.

Wird 5 min. lang keine Taste gedrückt wird die Menüabfolge abgebrochen und der IR-Empfänger wird wieder gesperrt.

Technische Daten

Batterie	3VDC Lithium CR2032
Übertragungsbereich	10 m (Abb. 3)
Übertragungswinkel	35° (Abb. 3)
Umgebungstemperatur	0°C ... +45°C

EN Operating instructions

Safety instructions

WARNING
Life-threatening danger from electric shock!
▷ Should only be installed by a professional electrician!

- To avoid injury, the device should only be connected and installed by a professional electrician.
- Before installing the product, turn off the main power supply.
- Before installing the device, install a circuit breaker (250 V AC, 10 A) type C as specified by EN 60898-1.
- When some types of lamps burn out, it can cause the switch-on current to be high which can permanently damage the detector.
- Follow national regulations and safety instructions.
- All warranties and conditions expire if the device is altered or manipulated in any way.

Follow these instructions to ensure proper and safe functioning of this device.

Information about the device

Description
The presence detector uses passive infrared sensors (PIR sensors). It regulates the connected loads according to whether persons are present (movement detection) and according to the ambient brightness. The built-in light sensor continuously measures the strength of daylight and the system compares this against the set lux value.
- The light remains switched on for as long as movement and insufficient daylight are detected.
- After the last movement is detected, the lighting remains switched on for the set run-on time.
- The lighting switches off automatically as soon as sufficient ambient brightness is reached, even if movement is detected during this time.

Intended use
- Suitable for automatic lighting control with presence detection.
- The presence detector can be used inside buildings such as offices, classrooms, working areas or meeting rooms, hotel rooms or sport halls.
- Suitable for ceiling insulation (flush-mounted installation).

Technical data

Dimensions (mm)	Ø 75 x 83
Supply voltage	210-250V 50/60HZ
Switching capacity	
– Incandescent lamp load	max. 2000 W
– Halogen lamp load (AC)	max. 1000 W
– Halogen lamp load (LV)	max. 1000 VA / 600 W (conventional) max. 1000 VA / 900 W (electronic)
– Fluorescent lamp load	max. 900 VA / 100 µF 25 x (1 x 18 W); 12 x (2 x 18 W); 15 x (1 x 36 W); 7 x (2 x 36 W); 10 x (1 x 58 W); 5 x (2 x 58 W); max. 1000VA / 600W
– LED lamp	max. 400 W
– Energy-saving lamp	max. 600 VA / 400 W (incl. CFL and PL lamp)
Energy consumption	< 1 W (in standby mode)
Detection angle	360°
Detection range	approx. 10 m at an installation height of 2.5 m
Time setting	approx. 5 sec. to 30 min.; ⎍1s⎿; Test
Light level	approx. 10 - ☼ (∞) Lux; 👁 = "teach"
Ambient temperature	0° C ... + 45° C
Protection class	II
Protection type	IP44

Installation and assembly

Dimensions (FIG. 1)

Location/installation (FIG. 2)
- Do not install the presence detector close to
  – sources of heat, fan heaters, air conditioning or other devices that can interfere with the sensor).
  – Objects with shiny surfaces (such as mirrors)
  – Objects that can be moved by the wind (such as curtains, large plants)
- Keep out of direct sunlight.
- The recommended installation height is 2.5 m.
- The distance between the sensor and the seated person should be about 1 m. This ensures the greatest detection reliability.

Connection layout (FIG. 3)
⚠ Life-threatening danger from electric shock!
Should only be installed by a professional electrician!

FIG. 3A A lighting device is controlled by a presence detector.
FIG. 3B The lighting device is turned on for an adjustable time either by the presence detector or the stair timed light switch.
The "TIME" knob needs to be set at ⎍1s⎿.
(a) = button (N.O. type), (b) = lighting device (light),
(c) = stair timed light switch

- It may be necessary to use a fuse in the case of noise filters (such as relays, contactors, quenching circuit).
- A maximum of six units can be parallel-connected.

Installation (FIG. 4)
NOTE: Disconnect the power and secure against being accidentally turned on! For the procedure, see fig. 4.

On-wall mounting (FIG. 5)
The presence detector can be mounted on the wall using the VSMB11 on-wall box.

Adjusting and Setting

Adjusting knobs (FIG. 6)
Light level LUX (A)
Use the "LUX" knob to set the level of ambient light.

On TIME (B)
Use the "TIME" knob to set the length of time after which the lighting device turns off after motion is detected.

Save light level (👁 mode)
In order to save a desired light level (10 - 2000 Lux), proceed as follows:
1. Set the "LUX" knob to the "👁" position when the ambient brightness corresponds to the desired level of light.
2. If the knob is already at the "👁" position, turn it to another position (such as "100") for approx. 3 seconds, and then turn it back to the "👁" position.
   ▷ This turns off the connected lighting device.
   ▷ The LED on the presence detector starts to flash slowly (training mode active).
3. It takes about 25 seconds to save the light level.
   ▷ If training has been successful, the lighting device and the LED turn on for 5 seconds, or the LED flashes for 5 seconds and the lighting device is OFF.
   ▷ The presence detector switches back to automatic mode (the LED and lighting device are turned off).

Operating manual
IRSP-11 – service remote control*

General
- IRSP-11 is a service remote control for commissioning and flexible adjustment of individual parameters. It is suitable for the following presence detectors:
  - SENSA PRO
- Interventions in and modifications to the device shall result in loss of warranty and guarantee.
- Read and observe this manual in order to ensure trouble-free functioning of the device and safe work.

Commissioning
Before using the product, remove the protective foil between the battery and the contact (Fig. 2).

Button functions
- ON — **Switching on the lighting device for 8 hours (CH1)**
- OFF — **Switching off the lighting device for 8 hours (CH1)**
- 🔒 — **Locking the buttons**
- 🔓 — **Unlocking the buttons**
- A/M — **Switching between automatic mode/semi-automatic mode**
- RESET — **Reset (resets presence detector to potentiometers' settings)**
- MEMO — **Saving and duplicating settings**
- 10 Lux … 2000 Lux — **Setting the light sensor value (LUX) (10 – 2000 Lux)**
- 👁 — **Saving the current light sensor value**
- 1 Min … 60 Min — **Setting the set on period (TIME1)**; 10 Sec … 60 Min — **Setting the set on period (TIME2)**
- 1Sec / 5Sec — **Pulse mode CH1/CH2**
- TEST — **Test mode**

Menu sequence
1. Unlock the IR receiver.
   The LED on the IR receiver flashes twice.
2. Select the channel.
3. Make the desired settings.
4. Lock the IR receiver.
   The LED on the IR receiver lights up for two seconds.

If no button is pressed for 5 min., the menu sequence is terminated and the IR receiver is locked again.

Technical data

Battery	3 VDC lithium CR2032
Transmission range	10 m (Fig. 3)
Transmission angle	35° (Fig. 3)
Ambient temperature	0°C ... +45°C

FR Manuel d'utilisation

Consignes de sécurité

AVERTISSEMENT
Danger, risque de décharge électrique !
▷ La connexion et le montage doivent être effectués exclusivement par un électricien !

- Pour éviter toute blessure, la connexion et le montage doivent être effectués exclusivement par un électricien !
- Avant de monter le produit, couper le courant !
- Avant le montage, un disjoncteur (250 V CA, 10 A), type C, conforme à la norme EN 60898-1 doit être installé.
- L'utilisation d'ampoules de certaines marques peut générer un courant d'appel élevé pouvant endommager durablement le détecteur.
- Respecter les réglementations nationales et les consignes de sécurité.
- Toute intervention et modification de l'appareil entraîne l'annulation de la garantie légale et commerciale.

Lire et respecter ce mode d'emploi pour garantir un fonctionnement fiable et sans défaut de l'appareil.

Données relatives à l'appareil

Description de l'appareil
Le détecteur de présence fonctionne sur le principe de la technologie des capteurs à infrarouge passif (détecteur à infrarouge passif). Il régule le consommateur raccordé en fonction des personnes présentes (détection des mouvements) et de la luminosité ambiante. Le capteur de luminosité intégré mesure en permanence la luminosité du jour et la compare à la valeur de lux réglée.
- L'éclairage reste activé tant qu'un mouvement ou une luminosité du jour insuffisante sont détectés.
- Après le dernier mouvement détecté, l'éclairage reste activé pendant le temps de marche par inertie réglé.
- L'éclairage est automatiquement désactivé dès qu'une luminosité ambiante suffisante est atteinte, même si un mouvement a été détecté à ce moment-là.

Utilisation prévue
- Conçu pour la commande d'éclairage automatique avec détection de présence.
- Le détecteur de présence est conçu pour une utilisation à l'intérieur, comme dans les bureaux, salles de classe, salles de réunion, chambres d'hôtel ou gymnases.
- Conçu pour une installation au plafond (montage encastré).

Données techniques

Dimensions (mm)	Ø 75 x 83
Tension d'alimentation	210-250V 50/60HZ
Puissance de commutation	
– Charge des lampes à incandescence	max. 2000 W
– Charge des lampes halogènes (CA)	max. 1000 W
– Charge des lampes halogènes (LV)	max. 1000 VA / 600 W (conventionnel) max. 1000 VA / 900 W (électronique)
– Charge des lampes fluorescentes	max. 900 VA / 100 µF 25 x (1 x 18 W) ; 12 x (2 x 18 W) ; 15 x (1 x 36 W) ; 7 x (2 x 36 W) ; 10 x (1 x 58 W) ; 5 x (2 x 58 W) max. 1000VA / 600W
– Lampe DEL	max. 400 W
– Lampe à économie d'énergie	max. 600 VA / 400 W (y compris lampe CFL et PL)
Consommation d'énergie	< 1 W (en mode veille)
Zone de détection	360°
Portée	environ 10 m, à une hauteur d'installation de 2,5 m
Réglage de la temporisation	env. 5 sec. - 30 min. ; ⎍1s⎿; Test
Valeur de déclenchement de la lumière	env. 10 - ☼ (∞) lux ; 👁 = « à apprentissage »
Température ambiante	0° C ... + 45° C
Classe de protection	II
Type de protection	IP44

Installation et montage

Dimensions (FIG. 1)
Emplacement/montage (FIG. 2)
- Éviter de monter le détecteur de présence à proximité
  – de sources de chaleur (radiateurs soufflants, appareils de climatisation, éclairages, etc.)
  – d'objets présentant des surfaces brillantes (miroir, etc.)
  – d'objets pouvant être déplacés par le vent (rideaux, grandes plantes, etc.)
- des rayons directs du soleil.
- La hauteur d'installation recommandée est 2,5 m.
- L'écart entre le capteur et la personne assise doit être d'env. 1 m. Cela garantit une détection optimale.

Schéma de connexion (FIG. 3)
⚠ Danger, risque de décharge électrique !
La connexion et le montage doivent être effectués exclusivement par un électricien !

FIG. 3A Un récepteur est commandé par un détecteur de présence.
FIG. 3B Le récepteur est activé pendant une durée déterminée par le détecteur de présence ou par la minuterie de la cage d'escalier.
Le bouton de réglage « TIME » doit être placé sur ⎍1s⎿.
(a) = touche (type N.O.), (b) = récepteur (lumière),
(c) = minuterie de la cage d'escalier

- Lors de l'activation d'inductances (de relais, de contacteurs, de ballast, etc.), l'utilisation d'une cellule antiparasite peut s'avérer nécessaire.
- Mise en parallèle de 6 appareils maximum.

Installation (FIG. 4)
ATTENTION : Couper le courant et prendre des mesures pour éviter la remise sous tension ! Procédure voir fig. 4.

Montage en saillie (FIG. 5)
Le détecteur de présence peut être monté en saillie avec la boîte pour montage en saillie VSMB11.

Utilisation et réglage

Boutons de réglage (FIG. 6)
Valeur de déclenchement de la lumière LUX (A)
Le bouton de réglage « LUX » permet de régler la valeur de déclenchement de la lumière à partir de laquelle le récepteur doit être activé.
Temps d'arrêt TIME (B)
Le bouton de réglage « TIME » permet de régler la durée après laquelle le récepteur doit être désactivé après la dernière détection d'un mouvement.

Sauvegarder la valeur de déclenchement de la lumière (mode 👁)
Pour sauvegarder la valeur de déclenchement de la lumière actuelle (10 - 2000 lux), procéder comme suit :
1. Placer le bouton de réglage « LUX » sur la position « 👁 » lorsque la luminosité ambiante correspond à la valeur de déclenchement de la lumière souhaitée.
2. Si le bouton de réglage se trouve déjà sur la position « 👁 », le mettre dans une autre position pendant environ 3 secondes, par exemple sur « 100 », puis le remettre sur la position « 👁 ».
   ▷ Le récepteur connecté est désactivé.
   ▷ La DEL sur le détecteur de présence commence à clignoter lentement (mode d'apprentissage actif).
3. La sauvegarde de la valeur de déclenchement de la lumière dure environ 25 secondes.
   ▷ Une fois l'opération d'apprentissage terminée, le récepteur et la DEL sont ACTIVÉS pendant 5 secondes
   ou la DEL clignote pendant 5 secondes et le récepteur est DÉSACTIVÉ.
   ▷ Le détecteur de présence revient au mode automatique (la DEL et le récepteur sont désactivés).

Notice d'utilisation
IRSP-11 – Télécommande de service*

Généralités
- IRSP-11 est une télécommande de ser - vice permettant la mise en service et le réglage flexible de différents paramètres. Elle convient pour les détecteurs de présence suivants :
  - SENSA PRO
- Toute intervention ou modification sur l'appareil annule la garantie du fabricant.
- Ce manuel d'utilisation doit être lu et compris afin de garantir le bon fonctionnement de l'appareil et un travail en toute sécurité.

Mise en service
Avant d'utiliser le produit, retirez le film de protection entre la batterie et le contact (fig.2).

Fonctions des touches
- ON — **Activation du récepteur pendant 8 heures (CH1)**
- OFF — **Désactivation du récepteur pendant 8 heures (CH1)**
- 🔒 — **Verrouillage des touches**
- 🔓 — **Déverrouillage des touches**
- A/M — **Passage du mode automatique au mode semi-automatique**
- RESET — **Reset (Réinitialisation)**
- MEMO — **Enregistrement et duplication des réglages**
- 10 Lux … 2000 Lux — **Réglage de la valeur de déclenchement de la lumière (LUX) (10 – 2 000 Lux)**
- 👁 — **Enregistrement de la valeur de déclenchement de la lumière actuelle**
- 1 Min … 60 Min — **Réglage du temps d'inertie (TIME1)**; 10 Sec … 60 Min — **Réglage du temps d'inertie (TIME2)**
- 1Sec / 5Sec — **Mode à impulsion courte CH1/CH2**
- TEST — **Mode test**

Séquence de menus
1. Débloquez le récepteur IR.
   La LED du récepteur IR clignote 2 fois.
2. Sélectionnez le canal.
3. Procédez aux réglages souhaités.
4. Bloquez le récepteur IR.
   La LED du récepteur IR s'allume pendant 2 secondes.

Si aucune touche n'est actionnée pendant 5 min., la séquence de menus est interrompue et le récepteur IR est à nouveau bloqué.

Caractéristiques techniques

Piles	3VCC Lithium CR2032
Zone de transfert	10 m (fig. 3)
Angle de transfert	35° (fig. 3)
Température ambiante	0 °C … +45 °C

IT Manuale dell'utente

Avvertenze per la sicurezza

ATTENZIONE
Rischio di lesioni mortali dovute alla corrente elettrica.
▷ Allacciamento e montaggio devono venire eseguiti esclusivamente da un elettricista specializzato.

- Per evitare lesioni, l'allacciamento e il montaggio devono venire eseguiti esclusivamente da un elettricista specializzato.
- Prima del montaggio del prodotto, togliere la tensione elettrica.
- Prima dell'installazione del dispositivo, deve venire installato un interruttore magnetotermico (250 V AC, 10 A) di tipo C conforme alla normativa CEI EN 60898-1.
- L'utilizzo di lampade di alcune marche potrebbe causare un'alta corrente di inserzione, che può danneggiare irreversibilmente il rilevatore.
- Osservare le norme vigenti nel singolo Paese e le condizioni di sicurezza.
- La garanzia si estingue in caso di manomissioni e modifiche del dispositivo.

Leggere e conservare queste istruzioni per poter utilizzare il dispositivo in sicurezza e senza problemi.

Indicazioni sul dispositivo

Descrizione del dispositivo
Il rilevatore di presenza opera secondo il principio dei sensori infrarossi passivi (sensore PIR). Regola l'utenza collegata in funzione delle persone presenti (rilevamento del movimento) e della luminosità ambientale. Il sensore di luminosità integrato misura in modo permanente l'intensità della luce diurna e la confronta con il valore lux impostato.
- La luce rimane accesa finché vengono rilevati del movimento e luce diurna insufficiente.
- Dopo il rilevamento dell'ultimo movimento, l'illuminazione rimane accesa per il tempo di funzionamento impostato.
- L'illuminazione si spegne automaticamente non appena viene raggiunta una luminosità ambientale sufficiente, anche se proprio in quel momento viene rilevato del movimento.

Utilizzo conforme alle norme vigenti
- Adatto per il comando automatico dell'illuminazione con rilevamento di presenza.
- Il rilevatore di presenza è adatto per spazi interni, come uffici, classe, sale di conferenze, camere d'albergo oppure palestra.
- Adatto per l'installazione sul soffitto (montaggio sotto intonaco)

Dati tecnici

Misure (mm)	Ø 75 x 83
Tensione alimentazione	210-250V 50/60HZ
Potenza di commutazione	
– Potenza lampada a incandescenza	max. 2000 W
– Potenza lampada alogena (AC)	max. 1000 W
– Potenza lampada alogena (LV)	max. 1000 VA / 600 W (convenzionale) max. 1000 VA / 900 W (elettronico)
– Potenza lampada fluorescente	max. 900 VA / 100 µF 25 x (1 x 18 W); 12 x (2 x 18 W); 15 x (1 x 36 W); 7 x (2 x 36 W); 10 x (1 x 58 W); 5 x (2 x 58 W); max. 1000VA / 600W
– lampada a LED	max. 400 W
– lampada a risparmio energetico	max. 600 VA / 400 W (incluse lampade CFL e lampade PL)
Consumo energetico	< 1 W (in modalità standby)
Zona di rilevamento	360°
Portata	ca. 10 m, ad un'altezza di montaggio di 2,5 m
Temporizzazione	ca. da 5 s a 30 min; ⎍1s⎿; Test
Luminosità	ca. 10 - ☼ (∞) lux; 👁 = „memorizzare"
Temperatura ambiente	0° C ... + 45° C
Classe di protezione	II
Grado di protezione	IP44

Installazione e montaggio

Dimensioni (FIG. 1)
Posizione/montaggio (FIG. 2)
- Non montare del rilevatore di presenza vicino a
  – Fonti di calore (termoventilatori, climatizzatori, lampade e così via)
  – Oggetti con superfici riflettenti (specchi e così via)
  – Oggetti che possono venire mossi dal vento (tende, grandi piante e così via)
- Evitare l'esposizione diretta alla luce solare.
- Altezza di montaggio consigliata: 2,5 m.
- La distanza tra il sensore e la persona seduta dovrebbe essere di circa 1 m. In questo modo l'affidabilità di rilevamento è maggiore.

Schemi elettrici (FIG. 3)
⚠ Rischio di lesioni mortali dovute alla corrente elettrica.
Allacciamento e montaggio devono venire eseguiti esclusivamente da un elettricista specializzato.

FIG. 3A Un carico viene regolato dal rilevatore di presenza.
FIG. 3B Il carico viene attivato per una durata personalizzabile attraverso il rilevatore di presenza o un interruttore temporizzato.
La manopola "TIME" deve venire impostata su ⎍1s⎿.
(a) = interruttore (NO), (b) = carico (luce),
(c) = interruttore temporizzato

- In un circuito elettrico con induttori (ad esempio relè, teleruttori, ballast e così via) potrebbe essere necessario inserire un soppressore.
- Collegare al massimo 6 dispositivi in parallelo.

Installazione (FIG. 4)
ATTENZIONE: Togliere la tensione elettrica e assicurarsi che non venga reinserita. Per il procedimento vedere la fig. 4.

Montaggio sopra intonaco (FIG. 5)
Il rilevatore di presenza può essere montato sopra intonaco con la relativa scatola VSMB11.

Utilizzo e impostazione

Manopole (FIG. 6)
Luminosità LUX (A)
Tramite la manopola "LUX" è possibile impostare il livello di luminosità a cui si deve accendere il carico.
Durata di funzionamento TIME (B)
Tramite la manopola "TIME" è possibile impostare l'intervallo di tempo dopo il quale si deve disattivare il carico dall'ultimo movimento rilevato.

Salvataggio della luminosità (modalità 👁)
Per salvare la luminosità attuale (10-2000 lux), procedere nel seguente modo:
1. Ruotare la manopola LUX in posizione "👁" quando la luminosità ambientale corrisponde a quella desiderata.
2. Se la manopola è già posizionata su "👁", ruotarla in un'altra posizione per ca. 3 secondi, ad esempio su "100", dopodiché riposizionarla su "👁".
   ▷ Il carico viene disattivato.
   ▷ Il LED sul rilevatore di presenza inizia a lampeggiare lentamente (modalità di memorizzazione).
3. Il salvataggio della luminosità dura circa 25 secondi.
   ▷ Al termine del processo di memorizzazione, il carico e il LED si accendono per 5 secondi.
   oppure il LED lampeggia per 5 secondi e il carico è spento.
   ▷ Il rilevatore di presenza torna in modalità di funzionamento automatico (LED e carico sono spenti).

Manuale operativo
IRSP-11 – telecomando di assistenza*

In generale
- IRSP-11 è un telecomando di assistenza per la messa in servizio e l'adattamento flessibile di singoli parametri È adatto per i seguenti rilevatori di presenza:
  - SENSA PRO
- La garanzia si estingue in caso di manomissioni e modifiche del dispositivo.
- Leggere e rispettare le presenti istruzioni per garantire un funzionamento corretto del dispositivo e la sicurezza dell'operatore.

Messa in funzione
Prima di utilizzare il prodotto, rimuovere la pellicola di protezione tra la batteria e il contatto (fig. 2).

Funzioni dei tasti
- ON — **Accendere il carico per 8 ore (CH1)**
- OFF — **Spegnere il carico per 8 ore (CH1)**
- 🔒 — **Bloccare i tasti**
- 🔓 — **Sbloccare i tasti**
- A/M — **Commutazione funzionamento automatico / semiautomatico**
- RESET — **Reset**
- MEMO — **Salvare e duplicare le impostazioni**
- 10 Lux … 2000 Lux — **Impostare il valore di luminosità (LUX) (10 – 2000 Lux)**
- 👁 — **Salvare il valore di luminosità attuale**
- 1 Min … 60 Min — **Impostare la durata di funzionamento (TIME1)**; 10 Sec … 60 Min — **Impostare la durata di funzionamento (TIME2)**
- 1Sec / 5Sec — **Modalità a impulsi brevi CH1/CH2**
- TEST — **Modalità di test**

Sequenza del menu
1. Sbloccare il ricevitore IR.
   Il LED sul ricevitore IR lampeggia 2 volte.
2. Selezionare il canale.
3. Eseguire le impostazioni desiderate.
4. Bloccare il ricevitore IR.
   Il LED sul ricevitore IR resta acceso per 2 secondi.

Se non viene premuto nessun tasto per 5 min., la sequenza del menu si interrompe e il ricevitore IR viene nuovamente bloccato.

Dati tecnici

Batteria	al litio CR2032 3VDC
Campo di trasmissione	10 m (Fig. 3)
Angolo di trasmissione	35° (Fig. 3)
Temperatura ambiente	0°C ... +45°C

ES Manual de instrucciones

Advertencias de seguridad

ADVERTENCIA
¡Peligro de muerte por electrocución!
▷ ¡La conexión y el montaje deben realizarlos personal técnico cualificado!

- ¡Para evitar daños personales, los trabajos de montaje y conexión solo puede realizarlos personal técnico cualificado!
- ¡Antes de montar el producto, asegúrese de que no se encuentre conectado a la red eléctrica!
- Asegurésé de que el circuito eléctrico de alimentación del detector de movimiento está protegido con un disyuntor (10 Amp 250 V AC) Curva C, de acuerdo con la norma EN 60898-1.
- Cuando algunos tipos de bombillas se funden, se puede producir un aumento de la tensión que puede dañar seriamente el detector.
- Tenga en cuenta las normas y requisitos de seguridad nacionales.
- Los cambios y las modificaciones realizados en el dispositivo anularán la garantía del mismo.

Lea y tenga en cuenta este manual para garantizar un correcto funcionamiento del dispositivo y un trabajo seguro.

Datos del dispositivo

Descripción
El detector de presencia funciona según el principio del sensor infrarrojo pasivo (Sensor PIR). Este regula el punto de luz conectado en función de las personas allí presentes (detección de movimiento) y de la cantidad de luz ambiental.
La intensidad de la luz natural se mide permanentemente con el sensor de luz integrado y se compara con el valor lux ajustado.
- La luz permanecerá encendida siempre y cuando se detecte un movimiento y una luz natural insuficiente.
- Tras la última detección de movimiento, la luz permanecerá encendida durante el tiempo de funcionamiento posterior ajustado.
- La luz se apagará automáticamente en cuanto se alcance suficiente cantidad de luz ambiental, incluso si en ese mismo instante se detecta algún movimiento.

Recomendaciones de uso
- Apropiado para el control de iluminación automático con detección de presencia.
- El detector de presencia está diseñado para utilizarse en interiores, como por ejemplo escaleras, entradas a edificios, vestíbulos, garajes, etc.
- Adecuado para instalación en techo (Montaje empotrado).

Datos técnicos

Medidas (mm)	Ø 75 x 83 (Al)
Tensión de conexión	210-250V 50/60HZ
Potencia de conmutación	
– Carga Incandescente	máx. 2000 W
– Carga Halógena (AC)	máx. 1000 W
– Carga Halógena (LV)	máx. 1000 VA / 600 W (convencional) máx. 1000 VA / 900 W (electrónica)
– Carga fluorescente	máx. 900 VA / 100 µF 25 x (1 x 18 W); 12 x (2 x 18 W); 15 x (1 x 36 W); 7 x (2 x 36 W); 10 x (1 x 58 W); 5 x (2 x 58 W); máx. 1000VA / 600W
– LED	máx. 400 W
– Bombilla de bajo consumo	máx. 600 VA / 400 W (incl. lámparas CFL y PL)
Consumo energético	< 1 W (en modo de espera)
Ángulo de detección	360°
Área de detección	Aproximadamente 10 m, montado a una altura de 2,5 m
Ajuste de tiempo	Aproximadamente 5 s. - 30 min.; ⎍1s⎿; Test
Ajuste crepuscular	Aproximadamente 10 - ☼ (∞) Lux; 👁 = "aprendizaje"
Temperatura ambiente	0° C ... + 45° C
Clase de protección	II
Grado de protección	IP44

Instalación y montaje

Dimensiones (FIG. 1)
Ubicación/Montaje (FIG. 2)
- Evite montar el detector de presencia cerca de
  – fuentes de calor (calefactores, climatizadores, alumbrado, etc.)
  – Objetos reflectantes (espejo, etc.)
  – Objetos que se puedan mover con el viento (cortinas, plantas grandes, etc.)
- Evite la luz solar directa.
- La altura de montaje recomendada es de 2,5 m.
- La distancia desde el sensor a la persona sentada debería ser de aprox. 1 m. De esta forma se consigue la mayor seguridad de detección.

Plano de conexión (FIG. 3)
⚠ ¡Peligro de muerte por electrocución!
¡La conexión y el montaje deben realizarlos personal técnico cualificado!

FIG. 3A Se encenderá un punto de luz mediante el detector de presencia.
FIG. 3B El punto de luz permanecerá encendido durante el tiempo configurado, ya sea a través del detector de presencia o el temporizador de las escaleras.
La rueda "TIME" debe estar en la posición ⎍1s⎿.
(a) = Botón (Tipo N.A.) , (b) = Punto de luz (Luz),
(c) = Temporizador de la escalera

- En la conmutación de inductancias (por ejemplo relés, protecciones, balastros, etc.) podría ser necesaria la instalación de un circuito auxiliar de conmutación.
- Conexión en paralelo de 6 dispositivos como máximo.

Instalación (FIG. 4)
ATENCIÓN: ¡Desconecte la tensión y asegúrese de que no se conecte accidentalmente!
Véase el modo de proceder en la fig. 4.

Montaje en superficie (FIG. 5)
El detector de presencia puede montarse con la caja en superficie VSMB11

Ajuste y configuración

Ruedas (FIG. 6)
Nivel luminoso LUX (A)
Con la rueda "LUX" puede configurar a qué nivel luminoso debe activarse el punto de luz.
Tiempo de actuación TIME (B)
Con la rueda "TIME" puede configurar el tiempo que debe transcurrir, desde la última detección de movimiento, para que se desactive el punto de luz.

Guardar el nivel luminoso (Modo👁)
Para grabar el nivel luminoso actual (10 - 2000 Lux) siga los siguientes pasos:
1. Sitúe la rueda "LUX" en la posición "👁", cuando la luminosidad ambiente coincida con el nivel luminoso deseado.
2. Cuando la rueda esté en la posición "👁", colóquela durante unos 3 segundos en otra posición, por ejemplo "100", y sitúela de nuevo en la posición "👁".
   ▷ El punto de luz conectado se desconectará.
   ▷ El LED del detector de presencia empezará a parpadear lentamente (Modo aprendizaje activo).
3. El nivel luminoso tarda aproximadamente 25 segundos en guardarse.
   ▷ Una vez realizado el proceso de aprendizaje se conectan el punto de luz y el LED durante 5 segundos
   o el LED parpadea durante 5 segundos y el punto de luz de apaga.
   ▷ El detector de presencia vuelve a modo automático (el LED y la luz están desconectados).

Manual de instrucciones
IRSP-11 – Control remoto de servicio*

Generalidades
- IRSP-11 es un control remoto de servicio para la puesta en marcha y el ajuste flexible de parámetros sueltos. Está indicado para los siguientes detectores de presencia:
  - SENSA PRO
- La garantía se anula en caso de intervención o modificación en el aparato.
- Lea y observe estas instrucciones para asegurar un funcionamiento perfecto del aparato y garantizar un trabajo seguro.

Puesta en funcionamiento
Antes de utilizar el producto, retire la lámina protectora entre la batería y el contacto (fig. 2).

Funciones de las teclas
- ON — **Programación del encendido del consumidor durante 8 horas (CH1)**
- OFF — **Programación de apagado del consumidor durante 8 horas (CH1)**
- 🔒 — **Bloqueo de teclas**
- 🔓 — **Desbloqueo de teclas**
- A/M — **Cambio modo automático / modo semiautomático**
- RESET — **Reset**
- MEMO — **Guardar y duplicar ajustes**
- 10 Lux … 2000 Lux — **Ajuste del valor lumínico (LUX) (10 – 2000 Lux)**
- 👁 — **Guardar el valor lumínico actual**
- 1 Min … 60 Min — **Ajuste del tiempo de demora (TIME1)**; 10 Sec … 60 Min — **Ajuste del tiempo de demora (TIME2)**
- 1Sec / 5Sec — **Modo de impulso corto CH1/CH2**
- TEST — **Modo de prueba**

Secuencia de menú
1. Desbloquee el receptor de infrarrojos.
   El LED del receptor de infrarrojos parpadea 2 veces.
2. Elija el canal.
3. Lleve a cabo los ajustes deseados.
4. Bloquee el receptor de infrarrojos.
   El LED del receptor de infrarrojos se ilumina durante 2 segundos.

Si no se pulsa ningún botón durante 5 min., se interrumpe la secuencia de menú y vuelve a bloquearse el receptor de infrarrojos.

Datos técnicos

Batería	3 VCC litio CR2032
Área de transferencia	10 m (fig. 3)
Ángulo de transferencia	35° (fig. 3)
Temperatura ambiente	0°C ... +45°C

PT Manual de instruções

Instruções de segurança

AVISO
Perigo de morte por eletrocussão!
▷ Confiar a ligação e a montagem exclusivamente a um eletricista qualificado!

- Para evitar ferimentos, a ligação e a montagem têm de ser exclusivamente confiadas a um eletricista qualificado!
- Antes da montagem do produto, é necessário desligar a rede elétrica!
- Antes da instalação, deve ser montado um disjuntor (250 V AC, 10 A) tipo C de acordo com a norma EN 60898-1.
- Se se fundirem lâmpadas de algumas marcas, poder-se-á verificar um pico de corrente excessivo que pode danificar irreversivelmente o sistema de aviso.
- Respeite as disposições e as condições de segurança nacionais.
- Eventuais intervenções e alterações no dispositivo levam à anulação da garantia legal e contratual do mesmo.

Leia e observe as presentes instruções, a fim de assegurar um perfeito funcionamento do aparelho e uma operação segura.

Dados sobre o dispositivo

Descrição do dispositivo
O detector de presença funciona pelo princípio dos sensores de infravermelhos passivos (Sensor PIR). Ele regula os consumidores conectados em função das pessoas presentes (deteção de movimentos) e da luminosidade do meio envolvente. O sensor de luz integrado permite medir permanentemente a intensidade da luz do dia e compará-la com o valor Lux definido.
- A luz permanece ligada enquanto forem detetados movimentos e a luz do dia for insuficiente.
- Após a última deteção de movimentos, a iluminação permanece ligada pelo tempo de funcionamento residual definido.
- A iluminação desliga-se automaticamente assim que se atingir uma luminosidade suficiente do meio envolvente, mesmo que ocorra, nesse momento, uma deteção de movimentos.

Finalidade de uso
- Indicado para o controlo automático da iluminação em caso de deteção de uma presença.
- O detector de presença é adequado a utilização em espaços interiores, tais como, escritórios, salas de aula, zonas de trabalho ou de reunião, quartos de hotel ou áreas desportivas cobertas.
- Adequado a uma instalação no teto (montagem embutida).

Dados técnicos

Medidas (mm)	Ø 75 x 83
Tensão de alimentação	210-250V 50/60HZ
Potência de comutação	
– Carga das lâmpadas incandescentes	máx. 2000 W
– Carga das lâmpadas de halogéneo (AC)	máx. 1000 W
– Carga das lâmpadas de halogéneo (LV)	máx. 1000 VA / 600 W (convencional) máx. 1000 VA / 900 W (eletrónica)
– Carga das lâmpadas fluorescentes	máx. 900 VA / 100 µF 25 x (1 x 18 W); 12 x (2 x 18 W); 15 x (1 x 36 W); 7 x (2 x 36 W); 10 x (1 x 58 W); 5 x (2 x 58 W); max. 1000VA / 600W
– Lâmpada LED	máx. 400 W
– Lâmpada económica	máx. 600 VA / 400 W (incl. lâmpadas CFL e PL)
Consumo de energia	< 1 W (no modo standby)
Campo e cobertura	360°
Raio de alcance	aprox. 10 m, com uma altura de montagem de 2,5 m
Definição do tempo	aprox. 5 seg - 30 min; ⎍1s⎿; Test
Valor de luminosidade	aprox. 10 - ☼ (∞) lux; 👁 = „aprender"
Temperatura ambiente	0° C ... + 45° C
Classe de proteção	II
Tipo de proteção	IP44

Instalação e montagem

Dimensões (FIG. 1)
Localização/Montagem (FIG. 2)
- Evite a montagem do detector de presença junto de
  – fontes de calor (termoventiladores, iluminação, etc.)
  – objetos com superfícies brilhantes (espelhos, etc.)
  – objetos que possam ser deslocados pelo vento (cortinas, plantas de grande porte, etc.)
- Evitar uma exposição direta ao sol.
- A altura de montagem recomendada é de 2,5 m.
- A distância entre o sensor e a pessoa sentada deverá comportar aprox. 1 m. Assegura-se, assim, a segurança de deteção máxima.

Esquema de ligações (FIG. 3)
⚠ Perigo de morte por eletrocussão!
Confiar a ligação e a montagem exclusivamente a um eletricista qualificado!

FIG. 3A Um consumidor acender-se-á mediante um detector de presença.
FIG. 3B O consumidor permanecerá ligado durante um período de tempo programável, ou pelo detector de presença ou pelo interruptor temporizador da iluminação a escada.
O botão rotativo „TIME" tem de estar colocado em ⎍1s⎿.
(a) = botão de pressão (tipo N.O.), (b) = consumidor (luz),
(c) = interruptor temporizador de iluminação da escada

- No caso de ligação de indutâncias (p. ex. relés, contactores, balastros, etc.) poderá ser necessária a instalação de um circuito auxiliar de comutação.
- Ligação de um máx. de 6 aparelhos em paralelo.

Instalação (FIG. 4)
ATENÇÃO: desligar a tensão e proteger para que não volte a ligar-se acidentalmente! Consulte o procedimento na Fig. 4.

Montagem à superfície (FIG. 5)
O detetor de presença pode ser montado à superfície com a caixa de montagem à superfície VSMB11.

Operação e configuração

Botões rotativos (FIG. 6)
Valor de luminosidade LUX (A)
Com o botão rotativo „LUX", poderá definir o valor de luminosidade a partir do qual o consumidor deve ser ligado.
Ciclo de pós-funcionamento TIME (B)
Com o botão rotativo „TIME", poderá definir quanto tempo depois de ser detectado o último movimento o consumidor deve ser desligado.

Guardar o valor de luminosidade (Modo 👁)
Para guardar o valor de luminosidade atual (10 - 2000 Lux), proceda da seguinte forma:
1. Colocar o botão rotativo „LUX" na posição „👁", se a luminosidade ambiente corresponder ao valor de luminosidade pretendido.
2. Quando o botão rotativo já estiver na posição „👁", coloque-o durante aprox. 3 segundos noutra posição, p. ex. „100", e volte a rodá-lo depois de novo para a posição „👁".
   ▷ O consumidor conectado é desligado.
   ▷ O LED no detector de presença começa a piscar lentamente (modo de aprendizagem ativo).
3. O valor de luminosidade demora cerca de 25 segundos a ser guardado na memória.
   ▷ Uma vez realizado processo de aprendizagem bem sucedido, o consumidor e o LED LIGAM-SE durante 5 segundos
   ou o LED pisca durante 5 segundos e o consumidor fica DESLIGADO.
   ▷ O detector de presença retoma o modo automático (o LED e o consumidor estão desligados).

Manual de instruções
IRSP-11 – Comando de serviço*

Informações gerais
- O IRSP-11 é um comando de serviço para a colocação em funcionamento e o ajuste flexível de parâmetros individuais. Ele é indicado para os seguintes detetores de presença:
  - SENSA PRO
- A garantia expira em caso de manipulação ou modificação do aparelho.
- Leia e respeite estas instruções, por forma a garantir um funcionamento correto do aparelho e um trabalho seguro.

Colocação em funcionamento
Antes de utilizar o produto, remova a película de proteção que se encontra entre a pilha e o contacto (Fig.2).

Funções das teclas
- ON — **Ligar o consumidor durante 8 horas (CH1)**
- OFF — **Desligar o consumidor durante 8 horas (CH1)**
- 🔒 — **Bloquear as teclas**
- 🔓 — **Desbloquear as teclas**
- A/M — **Comutação para modo automático/semiautomático**
- RESET — **Reset**
- MEMO — **Guardar e duplicar as configurações**
- 10 Lux … 2000 Lux — **Configurar o valor de luminosidade (LUX) (10 – 2000 lux)**
- 👁 — **Guardar o valor de luminosidade atual**
- 1 Min … 60 Min — **Configurar o tempo de atuação (TIME1)**; 10 Sec … 60 Min — **Configurar o tempo de atuação (TIME2)**
- 1Sec / 5Sec — **Modo de impulso curto CH1/CH2**
- TEST — **Modo de teste**

Sequência do menu
1. Desbloqueie o recetor de IV.
   O LED no recetor de IV pisca 2 vezes.
2. Escolha o canal.
3. Efetue as configurações pretendidas.
4. Bloqueie o recetor de IV.
   O LED no recetor de IV acende-se durante 2 segundos.

Se nenhum botão for pressionado durante 5 min., a sequência do menu é interrompida e o recetor de IV é bloqueado novamente.

Dados técnicos

Pilha	Lítio CR2032, 3 VCC
Área de transferência	10 m (Fig. 3)
Ângulo de transferência	35° (Fig. 3)
Temperatura ambiente	0°C ... +45°C

FIG. 1

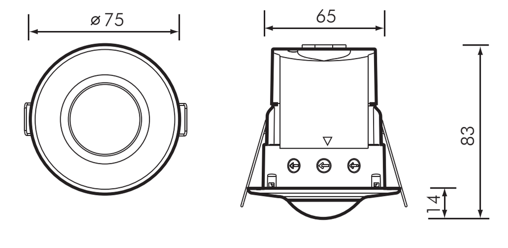

FIG. 2

FIG. 2A

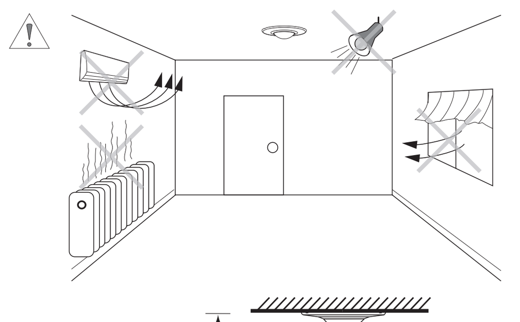

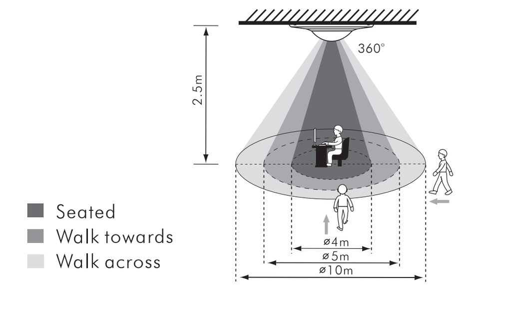

Height	Walk across	Walk towards	Seated
2.0m	ø 8m	ø 4m	ø 4m
2.5m	ø10m	ø 5m	ø 4m
3.0m	ø12m	ø 5m	ø 4m

Measured according to EN/IEC63180

FIG. 3

FIG. 3A

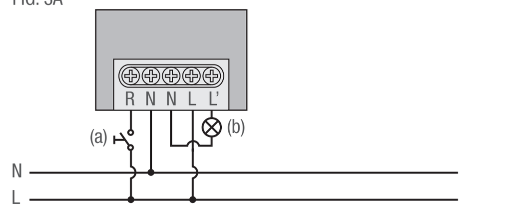

FIG. 3B

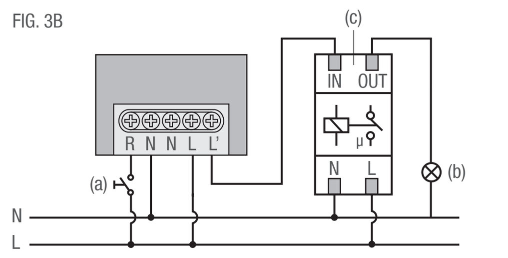

FIG. 4

FIG. 4A

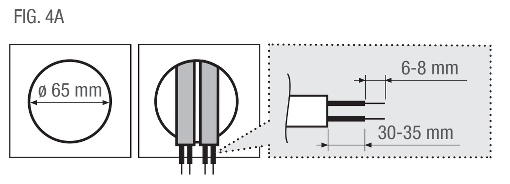

FIG. 4B

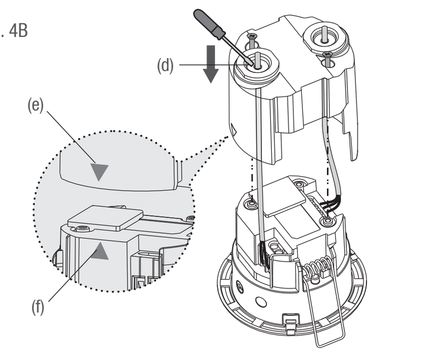

FIG. 4C

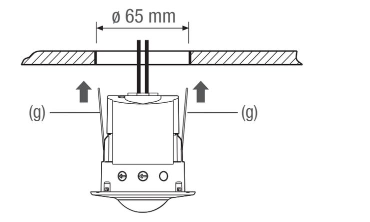

FIG. 5

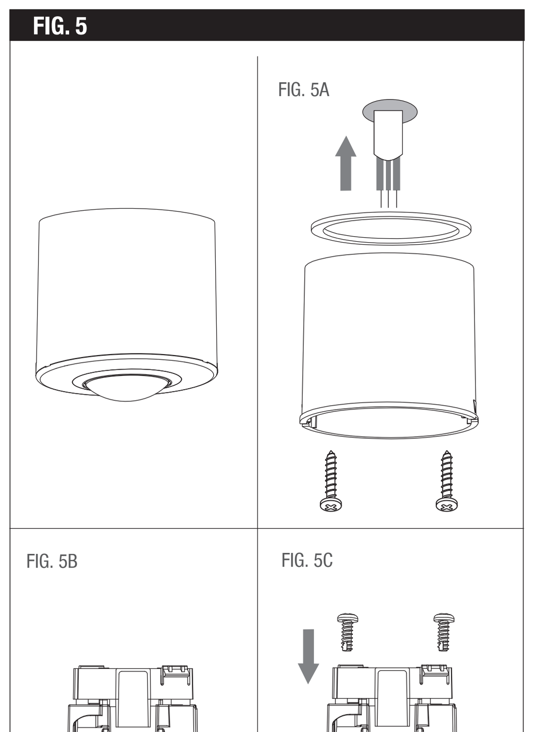

FIG. 6

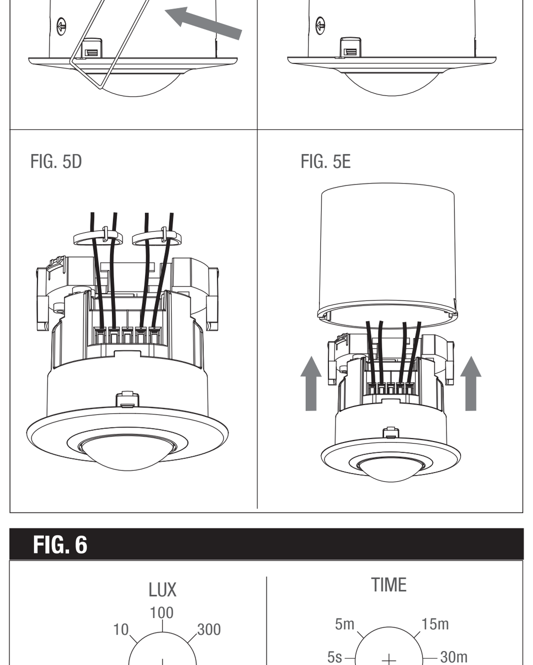

PF-360-10-1BBi

NL | Handleiding

Veiligheidsinstructies

WAARSCHUWING

Levensgevaar door elektrische schokken!
▷ Aansluiting en montage uitsluitend door een erkende elektricien!

- Om letsel te voorkomen mogen aansluiting en installatie alleen door een erkende elektricien worden uitgevoerd!
- Vóór montage van het product moet de voedingsspanning worden uitgeschakeld!
- Voor de installatie moet een schakelaar (250 V AC, 10 A) soort C volgens EN 60898-1 worden geïnstalleerd.
- Het doorbranden van lampen van sommige merken kan leiden tot een hoge inschakelstroom, die de melder permanent kan beschadigen.
- Neem de nationale voorschriften en veiligheidsvoorwaarden in acht.
- Toevoegingen of wijzigingen aan het apparaat maken de vrijwaring en garantie ongeldig.

Lees en volg deze instructies om te zorgen voor een goede werking van het toestel en een veilige werkomgeving.

Informatie over het product

Beschrijving van het apparaat
De aanwezigheidsmelder werkt volgens het principe van de passieve infrarood-sensortechniek (PIR-sensor). Hij regelt de aangesloten verbruiker afhankelijk van aanwezige personen (bewegingdetectie) en omgevingshelderheid. Met de geïntegreerde lichtsensor wordt permanent de daglichtsterkte gemeten en met de ingestelde luxwaarde vergeleken.
- Licht blijft ingeschakeld zolang beweging en onvoldoende daglicht worden gemeten.
- Na de laatste bewegingsherkenning blijft de verlichting zolang ingeschakeld als de ingestelde nalooptijd.
- De verlichting wordt automatisch uitgeschakeld zodra voldoende omgevings-helderheid is bereikt, ook als net op dit tijdstip beweging werd herkend.

Beoogd gebruik
- Geschikt voor de automatische verlichtingsbesturing bij aanwezigheidsherkenning.
- De aanwezigheidsmelder is geschikt voor gebruik binnenshuis, zoals trappenhuizen, klaslokalen, hotelkamers, sporthallen, ingangen van gebouwen, enz..
- Geschikt voor montage in het plafond (verzonken montage)

Technische gegevens

Afmetingen (mm)	Ø 75 x 83
Voedingsspanning	210-250V 50/60HZ
Schakelvermogen	
– Gloeilampbelasting	max. 2000 W
– Halogeenlampbelasting (AC)	max. 1000 W
– Halogeenlampbelasting (LV)	max. 1000 VA / 600 W (conventioneel) max. 1000 VA / 900 W (elektronisch)
– TL-lampen	max. 900 VA / 100 µF 25 x (1 x 18 W); 12 x (2 x 18 W); 15 x (1 x 36 W); 7 x (2 x 36 W); 10 x (1 x 58 W); 5 x (2 x 58 W); max. 1000VA / 600W
– LED-lampen	max. 400 W
– Spaarlampen	max. 600 VA / 400 W (incl. CFL-en PL-lampen)
Energieverbruik	< 1 W (in standby-modus)
Bereik	360°
Reikwijdte	ong.10m, bij een montagehoogte van 2,5 m
Tijdsinstelling	ong. 5 sec. - 30 min.; 1s; Test
Lichtwaarde	ong. 10 - ☼ (∞) Lux; 👁 = 'instellen'
Omgevingstemperatuur	0° C ... + 45° C
Beschermingsklasse	II
Bescherming	IP44

Installatie en montage

Afmeting (AFB. 1)

Locatie/montage (AFB. 2)
- De aanwezigheidsmelder niet monteren in de nabijheid van
  – warmtebronnen (kachels, airconditioners, verlichting, enz.)
  – voorwerpen met glanzende oppervlakken (spiegels, enz.)
  – objecten die door de wind kunnen worden verplaatst (gordijnen, grote planten, enz.)
- Direct zonlicht vermijden.
- De aanbevolen montagehoogte is 2,5 m.
- De afstand van de sensor tot de zittende persoon moet ca. 1 m bedragen. Hierbij is de detectieveiligheid het grootst.

Bedradingsschema (AFB. 3)
⚠ Levensgevaar door elektrische schokken!
Aansluiting en montage uitsluitend door een erkende elektricien!

AFB. 3A Een verbruiker wordt door een aanwezigheidsmelder bediend.
AFB. 3B De gebruiker wordt gedurende een instelbare tijd ingeschakeld, hetzij door de aanwezigheidsmelder of de tijdschakelaar in het trappenhuis. De draaiknop 'TIME' moet op 1s worden ingesteld.
(a) = Schakelaar (N.O. soort), (b) = gebruiker (licht),
(c) = tijdschakelaar in het trappenhuis

- Voor het aansluiten van inductieve belastingen (bijv. relais, schakelaars, voorschakelapparatuur, enz.) kan het gebruik van een ontstoringscondensator nodig zijn.
- Parallelschakeling van max. 6 apparaten.

Montage (AFB. 4)
LET OP: Voeding uitschakelen en beveiligen tegen inschakelen!
Procedure zie afb. 4.

Montage op de wand (AFB. 5)
De presentiemelder kan met de opbouwdoos VSMB11 op de wand worden gemonteerd.

Bediening en instelling

Draaiknop (AFB. 6)
Lichtwaarde LUX (A)
Met de draaiknop 'LUX' kunt u instellen bij welke lichtwaarde de verbruiker ingeschakeld dient te worden.
Opvolgtijd TIME (B)
Met de draaiknop 'TIME' kunt u instellen hoe lang na de laatste waarneming van een beweging de verbruiker moet worden uitgeschakeld.

Lichtwaarde opslaan (👁-modus)
Ga als volgt te werk om de huidige lichtwaarde (10 - 2000 Lux) op te slaan:
1. Stel de draaiknop 'LUX' in op de positie '👁' wanneer het omgevingslicht overeenkomt met de gewenste lichtwaarde.
2. Wanneer de draaiknop zich in de stand '👁' bevindt, stelt u deze ong. 3 seconden in op een andere stand, bijv. '100', en draait u deze vervolgens weer terug naar de stand '👁'.
   ▷ De aangesloten belasting wordt uitgeschakeld.
   ▷ De LED op de aanwezigheidsmelder begint langzaam te knipperen (instelmodus actief).
3. Het opslaan van de lichtwaarde duurt ong. 25 seconden.
   ▷ Na een succesvolle instelprocedure worden de verbruiker en de LED 5 seconden INgeschakeld
   of knippert de LED 5 seconden en is de verbruiker UIT.
   ▷ De aanwezigheidsmelder keert terug naar de automatische bediening (LED en verbruiker zijn uitgeschakeld).

Gebruiksaanwijzing
IRSP-11 – Service-afstandsbediening*

Algemeen
- IRSP-11 is een service-afstandsbediening voor de inbedrijfstelling en flexibele aanpassing van afzonderlijke parameters. Hij is geschikt voor volgende aanwezigheidsdetector:
  - SENSA PRO
- Door ingrepen en wijzigingen aan het apparaat komt de garantie te vervallen.
- Om een correcte werking van het apparaat en veiligheid bij het werken te waarborgen, moet deze handleiding worden gelezen en nageleefd.

Inbedrijfstelling
Trek voor gebruik van het product de beschermfolie tussen batterij en contact eruit (afb.2).

Toetsfuncties
- ON — Verbruikers voor 8 uur inschakelen (CH1)
- OFF — Verbruikers voor 8 uur uitschakelen (CH1)
- Toetsen blokkeren
- Toetsen ontgrendelen
- A/M — Wisseling automatisch bedrijf / halfautomatisch bedrijf
- RESET — Reset
- MEMO — Instellingen opslaan en kopiëren
- 10 Lux … 2000 Lux — Lichtwaarde (LUX) instellen (10 – 2000 Lux)
- 👁 — Actuele lichtwaarde opslaan
- 1 Min … 60 Min — Nalooptijd (TIME1) instellen; 10 Sec … 60 Min — Nalooptijd (TIME2) instellen
- 1Sec / 5Sec — Korte-impuls-modus CH1/CH2
- TEST — Testmodus

Menusequentie
1. Ontgrendel de IR-ontvanger.
   De led op de IR-ontvanger knippert 2 keer.
2. Kies het kanaal.
3. Voer de gewenste instellingen uit.
4. Vergrendel de IR-ontvanger.
   De led op de IR-ontvanger brandt 2 seconden.

Nadat gedurende 5min., geen knop werd ingedrukt, wordt de menusequentie geannuleerd en wordt de IR-ontvanger weer vergrendeld.

Technische gegevens

Batterij	3VDC lithium CR2032
Overdrachtsbereik	10 m (afb. 3)
Overdrachtshoek	35° (afb. 3)
Omgevingstemperatuur	0°C ... +45°C

CS | Provozní návod

Bezpečnostní upozornění

VÝSTRAHA

Nebezpečí ohrožení života elektrickým proudem!
▷ Připojení a montáž výhradně kvalifikovaným elektrikářem!

- Aby se předešlo zranění, smí připojení a montáž provádět výhradně kvalifikovaný elektrikář!
- Před montáží výrobku se musí vypnout síťové napětí!
- Před montáží se musí nainstalovat ochranný jistič (250 V AC, 10 A) typ C podle EN60898-1.
- Prasknutí žárovek některých značek může vést k vysokému zapínacímu proudu, který může hlásič trvale poškodit.
- Řiďte se národními předpisy a bezpečnostními podmínkami.
- Zásahy a změny na přístroji mají za následek zánik ručení a záruky.

Přečtěte si tento návod a dodržujte ho, aby byla zajištěna bezchybná funkce přístroje a bezpečnost práce.

Údaje k přístroji

Popis přístroje
Hlásič přítomnosti funguje na principu pasivní infračervené senzoriky (čidlo PIR). Ovládá připojené spotřebiče v závislosti na přítomnosti osob (snímání pohybu) a jasu prostředí. Integrovaný světelný snímač trvale měří intenzitu denního světla a porovnává ji s nastavenou hodnotou v luxech.
- Světlo zůstane zapnuté, dokud je snímán pohyb a je nedostatečná intenzita denního světla.
- Po posledním zaznamenaném pohybu zůstane osvětlení zapnuté, dokud neuplyne nastavený čas pro opožděné vypnutí.
- Osvětlení se automaticky vypne, jakmile je dostatečný jas prostředí, i když je v této době zaznamenán pohyb.

Správné používání
- Vhodný pro automatické řízení osvětlení při detekci pohybu.
- Hlásič přítomnosti je vhodný k použití v interiéru, např. v kancelářích, školních třídách, pracovnách a konzultačních místnostech, hotelových pokojích nebo sportovních halách.
- Vhodný pro instalaci do stropu (montáž pod omítku)

Technické údaje

Rozměry (mm)	Ø 75 x 83
Přípojné napětí	210-250V 50/60HZ
Spínací výkon	
– příkon klasických žárovek	max. 2000 W
– příkon halogenových žárovek (AC)	max. 1000 W
– příkon halogenových žárovek (LV)	max. 1000 VA / 600 W (konvenční) max. 1000 VA / 900 W (elektronické)
– příkon zářivek	max. 900 VA / 100 µF 25x (1x 18 W); 12x (2x 18 W); 15x (1x 36 W); 7x (2x 36 W); 10x (1x 58 W); 5x (2x 58 W); max. 1000VA / 600W
– LED žárovka	max. 400 W
– úsporná žárovka	max. 600 VA / 400 W (vč. CFL- a PL-žárovek)
Spotřeba energie	< 1 W (v pohotovostním režimu)
Snímaná oblast	360°
Dosah	cca 10 m, při výšce montáže 2,5 m
Nastavení času	cca 5 s - 30 min.; 1s; test
Světelná hodnota	cca 10 - ☼ (∞) lux; 👁 = „učení“
Teplota prostředí	0 °C až 45 °C
Třída ochrany	II
Krytí	IP44

Instalace a montáž

Rozměry (OBR. 1)

Stanoviště/montáž (OBR. 2)
- Vyhněte se montáži hlásiče přítomnosti do blízkosti
  – zdrojů tepla (topných ventilátorů, klimatizačních jednotek, osvětlení atd.)
  – objektů s lesklým povrchem (zrcadla atd.)
  – objektů, jimiž může pohybovat vítr
- Nevystavujte přímému slunečnímu záření.
- Doporučená výška montáže činí 2,5 m.
- Vzdálenost čidla od sedící osoby by měla činit asi 1 m. Zde je jistota detekce největší.

Plán připojení (OBR. 3)
⚠ Nebezpečí ohrožení života elektrickým proudem!
Připojení a montáž výhradně kvalifikovaným elektrikářem!

OBR. 3A Jeden spotřebič je ovládán jedním hlásičem přítomnosti.
OBR. 3B Spotřebič se zapíná na nastavitelnou dobu, buď prostřednictvím hlásiče přítomnosti nebo schodišťového časového spínače. Otočný knoflík „TIME“ se musí nastavit na 1s.
(a) = tlačítko (typ N.O.), (b) = spotřebič (světlo),
(c) = schodišťový časový spínač

- Při spínání indukčních zátěží (např. relé, stykačů, předřazených zařízení atd.) může být nutné použití zhášecího členu.
- Paralelní spínání max. 6 přístrojů.

Instalace (OBR. 4)
POZOR: Odpojte napětí a zajistěte proti opětovnému zapnutí!
Postup viz obr. 4.

Montáž na omítku (OBR. 5)
Hlásič přítomnosti lze montovat s pomocí krabice VSMB11 na omítku.

Obsluha a nastavení

Otočné knoflíky (OBR. 6)
Světelná hodnota LUX (A)
Otočným knoflíkem „LUX“ můžete nastavit, od jaké světelné hodnoty se má spotřebič zapínat.

Čas pro opožděné vypnutí TIME (B)
Otočným knoflíkem „TIME“ můžete nastavit, po jaké době od poslední detekce pohybu se má spotřebič vypnout.

Uložení světelné hodnoty (režim 👁)
K uložení aktuální světelné hodnoty (10 - 2000 Lux) postupujte takto:
1. Nastavte otočný knoflík „LUX“ do polohy „👁“, když jas prostředí odpovídá požadované světelné hodnotě.
2. Jestliže je otočný knoflík již v poloze „👁“, nastavte ho asi na 3 sekundy do jiné polohy, např. „100“ a poté ho opět otočte do polohy „👁“.
   ▷ Připojený spotřebič se vypne.
   ▷ LED na hlásiči přítomnosti začne pomalu blikat (režim učení aktivní).
3. Uložení světelné hodnoty trvá asi 25 sekund.
   ▷ Po úspěšném procesu učení se spotřebič a LED ZAPNE na 5 sekund nebo LED bliká 5 sekund a spotřebič je VYPNUTÝ.
   ▷ Hlásič přítomnosti se vrátí zpět do automatického režimu (LED a spotřebič jsou vypnuté).

Návod k obsluze
IRSP-11 – servisní dálkové ovládání*

Všeobecně
- IRSP-11 je servisní dálkové ovládání pro uvedení do provozu a flexibilní přizpůsobení jednotlivých parametrů. Je vhodné pro následující hlásiče přítomnosti:
  - SENSA PRO
- Zásahy a změny na přístroji mají za následek zánik ručení a záruky.
- Přečtěte si tento návod a dodržujte ho, aby byla zajištěna bezchybná funkce přístroje a bezpečnost práce.

Uvedení do provozu
Před použitím produktu vytáhněte ochrannou fólii mezi baterií a kontaktem (obr. 2).

Funkce tlačítek
- ON — Zapnutí spotřebiče na 8 hodin (CH1)
- OFF — Vypnutí spotřebiče na 8 hodin (CH1)
- Uzamknutí tlačítek
- Odemčení tlačítek
- A/M — Změna automatického režimu / poloautomatického režimu
- RESET — Reset
- MEMO — Uložení a duplikace nastavení
- 10 Lux … 2000 Lux — Nastavení světelné hodnoty (LUX) (10 – 2000 luxů)
- 👁 — uložení aktuální světelné hodnoty
- 1 Min … 60 Min — Nastavení doby doběhu (TIME1); 10 Sec … 60 Min — Nastavení doby doběhu (TIME1)
- 1Sec / 5Sec — Režim krátkých impulzů CH1/CH2
- TEST — Testovací režim

Sekvence menu
1. Odjistěte IR přijímač.
   LED na IR přijímači 2x blikne.
2. Zvolte kanál.
3. Proveďte požadované nastavení.
4. Zajistěte IR přijímač.
   LED na IR přijímači svítí 2 sekundy.

Nestiskne-li se žádné tlačítko po dobu 5 min., sekvence menu se ukončí a IR přijímač se opět zajistí.

Technické údaje

Baterie	3 VDC lithium CR2032
Rozsah přenosu	10 m (obr. 3)
Úhel přenosu	35° (obr. 3)
Teplota prostředí	0°C ... +45°C

SK | Návod na používanie

Bezpečnostné pokyny

VAROVANIE

Nebezpečenstvo ohrozenia života elektrickým úderom!
▷ Pripojenie a montáž smú vykonávať výlučne odborní elektrikári!

- Aby ste zabránili poraneniam, musia pripojenie a montáž vykonávať výlučne odborní elektrikári!
- Pred montážou produktu musíte odpojiť sieťové napätie!
- Pred inštaláciou by mal byť nainštalovaný ochranný vypínač vedenia (250 V AC, 10 A) typ C podľa normy EN60898-1.
- Prepálenie žiaroviek niektorých značiek môže viesť k vysokému zapínaciemu prúdu, ktorý môže natrvalo poškodiť hlásič.
- Dbajte na národné predpisy a bezpečnostné podmienky.
- Zásahy a zmeny na prístroji vedú k zrušeniu platnosti záruky.

Prečítajte si a dodržiavajte tento návod, aby ste zabezpečili bezproblémovú funkciu prístroja a bezpečnú prevádzku.

Údaje k prístroju

Opis prístroja
Hlásič prítomnosti funguje na princípe pasívnej infračervenej senzoriky (senzor PIR). Riadi pripojený spotrebič v závislosti od prítomných osôb (zaznamenávanie pohybu) a úrovne okolitého svetla. S integrovaným svetelným senzorom sa neustále meria intenzita denného svetla a porovnáva s nastavenou hodnotou v luxoch.
- Svetlo zostane zapnuté, pokiaľ sa zaznamená pohyb a nedostatočná intenzita denného svetla.
- Po poslednom zaznamenaní pohybu ostane osvetlenie zapnuté po dobu nastaveného oneskorenia.
- Osvetlenie sa automaticky vypne, keď sa dosiahne dostatočná úroveň okolitého svetla, a to aj v prípade, že sa v tomto čase zaznamená pohyb.

Používanie v súlade so stanoveným účelom
- Tento prístroj je určený na automatické riadenie osvetlenia pri rozpoznaní prítomnosti.
- Hlásič prítomnosti je určený na použitie v interiéroch, napr. v kanceláriách, učebniach, pracovniach/rokovacích miestnostiach, hotelových izbách a športových halách.
- Je určený na inštaláciu v strope (montáž pod omietku).

Technické údaje

Rozmery (mm)	Ø 75 x 83
Pripájacie napätie	210-250V 50/60HZ
Vypínací výkon	
– Zaťaženie žiarovky	max. 2 000 W
– Zaťaženie halogénovej žiarovky (AC)	max. 1 000 W
– Zaťaženie halogénovej žiarovky (LV)	max. 1 000 VA/600 W (konvenčná) max. 1 000 VA/900 W (elektronická)
– Zaťaženie žiarivky	max. 900 VA/100 µF 25 x (1 x 18 W); 12 x (2 x 18 W); 15 x (1 x 36 W); 7 x (2 x 36 W); 10 x (1 x 58 W); 5 x (2 x 58 W); max. 1000VA / 600W
– LED žiarovka	max. 400 W
– Energeticky úsporná žiarovka	max. 600 VA/400 W (vrát. CFL a PL žiarovky)
Spotreba energie	< 1 W (v pohotovostnom režime)
Rozsah zaznamenávania	360°
Dosah	cca 10m, pri montáži vo výške 2,5 m
Nastavenie času	cca 5 s – 30 min; 1s; test
Úroveň svetla	cca 10 – ☼ (∞) luxov; 👁 = „učenie“
Teplota prostredia	0 °C... + 45 °C
Trieda ochrany	II
Druh ochrany	IP44

Inštalácia a montáž

Rozmery (obr. 1)

Miesto inštalácie/montáž (OBR. 2)
- Zabráňte montáži hlásiča prítomnosti v blízkosti:
  – zdrojov tepla (teplovzdušné ventilátory, klimatizácie, osvetlenie atď.),
  – objektov s lesklými povrchmi (zrkadlo atď.),
  – objektov, ktoré sa môžu pohybovať pôsobením vetra.
- Zabráňte priamemu slnečnému žiareniu.
- Odporúčaná montážna výška je 2,5 m.
- Vzdialenosť od senzora k sediacej osobe by mala byť cca 1 m. V takom prípade je spoľahlivosť zaznamenávania najvyššia.

Schéma zapojenia (OBR. 3)
⚠ Nebezpečenstvo ohrozenia života elektrickým úderom!
Pripojenie a montáž smú vykonávať výlučne odborní elektrikári!

OBR. 3A Spotrebič je ovládaný prostredníctvom hlásiča prítomnosti.
OBR. 3B Spotrebič sa zapne na nastaviteľný čas buď pomocou hlásiča prítomnosti, alebo schodiskového časového spínača osvetlenia. Otočný regulátor „TIME“ (Čas) musí byť nastavený na hodnotu 1s.
(a) = tlačidlo (N.O. typ), (b) = spotrebič (svetlo),
(c) = schodiskový časový spínač osvetlenia

- Pri zapojení indukčností (napr. relé, stykače, predradené prístroje atď.) sa môže vyžadovať použitie poistky.
- Paralelné zapojenie: max. 6 prístrojov.

Inštalácia (OBR. 4)
POZOR: Odpojte napätie a zaistite ho proti opätovnému zapnutiu!
Postup nájdete na obr. 4.

Montáž do omietky (OBR. 5)
Hlásič prítomnosti je do omietky možné namontovať pomocou omietkovej krabice VSMB11.

Obsluha a nastavenie

Otočné regulátory (OBR. 6)
Úroveň svetla LUX (A)
Pomocou otočného regulátora „LUX“ môžete nastaviť, od akej úrovne svetla sa má spotrebič zapnúť.

Doba oneskorenia TIME (B)
Pomocou otočného regulátora „TIME“ (Čas) môžete nastaviť, po akom čase sa má spotrebič po poslednom rozpoznaní pohybu vypnúť.

Uloženie úrovne svetla (režim 👁)
Ak chcete uložiť aktuálnu úroveň svetla (10 – 2 000 luxov), postupujte nasledovne:
1. Otočný regulátor „LUX“ nastavte do polohy „👁“, keď okolité svetlo zodpovedá požadovanej úrovni svetla.
2. Ak je už otočný regulátor nastavený do polohy „👁“, nastavte ho asi na 3 sekundy do inej polohy, napr. „100“ a následne ho znovu otočte do polohy „👁“.
   ▷ Pripojený spotrebič sa vypne.
   ▷ Dióda LED na hlásiči prítomnosti začne pomaly blikať (režim učenia je aktívny).
3. Uloženie úrovne svetla trvá cca 25 sekúnd.
   ▷ Po úspešnom procese učenia sa spotrebič a dióda LED na 5 sekúnd ZAPNÚ alebo dióda LED bliká po dobu 5 sekúnd a spotrebič je VYPNUTÝ.
   ▷ Hlásič prítomnosti sa vráti do automatickej prevádzky (dióda LED a spotrebič sú vypnuté).

Návod na používanie
IRSP-11 Servisné diaľkové ovládanie*

Všeobecné informácie
- **IRSP-11** je servisné diaľkové ovládanie určené na uvedenie zariadenia do prevádzky a flexibilné prispôsobenie jednotlivých parametrov. Servisné diaľkové ovládanie je určené pre nasledujúce hlásiče prítomnosti:
  - SENSA PRO
- Zásahy a zmeny na prístroji vedú k zrušeniu platnosti záruky.
- Prečítajte si a dodržiavajte tento návod, aby ste zabezpečili bezproblémovú funkciu prístroja a bezpečnú prevádzku.

Uvedenie do prevádzky
Skôr než začnete výrobok používať, vytiahnite ochrannú fóliu nachádzajúcu sa medzi batériou a kontaktom (obr. 2).

Knappfunktioner
- ON — Sätt på förbrukaren i 8 timmar (CH1)
- OFF — Stäng av förbrukaren i 8 timmar (CH1)
- Spärra knappar
- Spärra upp knappar
- A/M — Byte automatdrift/halvautomatdrift
- RESET — Reset
- MEMO — Spara och duplicera inställningar
- 10 Lux … 2000 Lux — Ställa in ljusvärde (LUX) (10 – 2000 Lux)
- 👁 — Spara aktuella ljusvärdet
- 1 Min … 60 Min — Ställa in fördröjningstiden (TIME1); 10 Sec … 60 Min — Ställa in fördröjningstiden (TIME2)
- 1Sec / 5Sec — Kortimpulsläge CH1/CH2
- TEST — Testläge

Sekvencia ponuky
1. Odblokujte IR prijímač.
   Dióda LED na IR prijímači 2-krát zabliká.
2. Zvoľte kanál.
3. Vykonajte želané nastavenia.
4. Zablokujte IR prijímač.
   Dióda LED na IR prijímači sa rozsvieti na 2 sekundy.

Ak počas 5 min., nestlačíte žiadne tlačidlo, sekvencia ponuky sa preruší a IR prijímač sa opäť zablokuje.

Technické údaje

Batéria	3 V DC lítiová CR2032
Rozsah prenosu	10 m (obr. 3)
Uhol prenosu	35° (obr. 3)
Teplota prostredia	0°C ... +45°C

EE | Kasutusjuhend

Ohutusjuhised

HOIATUS

Elektrilöögist tulenev eluoht!
▷ Ühendamist ja montaaži võib eranditult teostada elektrialaisik!

- Vigastuste vältimiseks võib ühendamist ja montaaži teostada eranditult elektrialaisik!
- Enne toote montaaži tuleb võrgupinge välja lülitada!
- Enne installatsiooni tuleb installida EN 60898-1 nõuetele vastav võrgu kaitselüliti (250 V AC, 10 A) tüüp C.
- Mõnede kaubamärkide lampide läbipõlemine võib põhjustada väga kõrget tõukevoolu, mis võib andurit püsivalt kahjustada.
- Järgige siseriiklikke eeskirju ja turvatingimusi.
- Seadme manipulatsioonid ja muutmised toovad kaasa tootevastutuse ja garantii kehtivuse kaotuse.

Seadme veatu talitluse ja turvalise töötamise tagamiseks lugege see juhend läbi ja järgige seda.

Seadme andmed

Seadme kirjeldus
Täppisandur talitleb passiivse infrapunaanduri (passive infrared sensor PIR) põhimõttel. Täppisandur reguleerib ühendatud tarbijaid kohalolevatest isikutest (liikumise tuvastamine) ja ümbruse heledusest sõltuvalt. Integreeritud valgusanduriga mõõdetakse pidevalt päevavalguse intensiivsust ja võrreldakse seadistatud LUX-väärtusega.
- Valgustus jääb nii kauaks sisselülitatuks, kuni tuvastatakse liikumist ja ebapiisavat päevavalgust.
- Pärast viimase liikumise tuvastamist jääb valgustus seadistatud järelkäitusaja jooksul sisselülitatuks.
- Valgustus lülitub automaatselt välja kohe, kui on saavutatud piisav ümbruse heledus ka juhul, kui just sellel hetkel tuvastatakse liikumine.

Sihipärane kasutamine
- Sobib automaatseks valgustuse juhtimiseks liikumise tuvastamisel.
- Täppisandur sobib kasutamiseks siseruumides, nt bürоodes, klassiruumides, töö-/konverentsiruumides, hotellitubades või spordihallides.
- Sobib lakke installeerimiseks (krohvialune montaaž).

Tehnilised andmed

Mõõtmed (mm)	Ø 75 x 83
Ühenduspinge	210-250V 50/60HZ
Lülitusvõimsus	
– hõõglambi koormus	max 2000 W
– halogeenlambi koormus (AC)	max 1000 W
– halogeenlambi koormus (LV)	max 1000 VA / 600 W (konventsionaalne) max 1000 VA / 900 W (elektrooniline)
– luminofoorlambi koormus	max 900 VA / 100 µF 25 x (1 x 18 W); 12 x (2 x 18 W); 15 x (1 x 36 W); 7 x (2 x 36 W); 10 x (1 x 58 W); 5 x (2 x 58 W) max. 1000VA / 600W
– LED-lamp	max 400 W
– energiasäästulamp	max 600 VA / 400 W (k.a CFL- ja PL-lamp)
Energiakulu	< 1 W (ooterežiimis)
Tuvastusala	360°
Ulatus	umbes 10 m, paigalduskõrgusel 2,5 m
Aja seadistamine	umbes 5 sek - 30 min; 1s; test
Valgustiheduse väärtus	umbes 10 - ☼ (∞) Lux; 👁 = „õppimine“
Keskkonnatemperatuur	0° C ... + 45° C
Kaitseklass	II
Kaitseliik	IP44

Installatsioon ja montaaž

Mõõtmed (JOON 1)

Asukoht/montaaž (JOON 2)
- Vältige täppisanduri monteerimist kohtadesse, mille läheduses asuvad
  – soojusallikad (kuumaõhupuhurid, kliimaseadmed, valgustusseadmed jne);
  – läikivate pealispindadega objektid (peeglid jms);
  – objektid, mida võib tuul liigutada.
- Vältige otsest päikesekiirgust.
- Soovitatav paigalduskõrgus on 2,5 m.
- Vahekaugus andurist istuva inimeseni peaks olema umbes 1 m. Sellisel juhul on tuvastamine kõige paremini tagatud.

Elektriskeem (JOON 3)
⚠ Elektrilöögist tulenev eluoht!
Ühendamist ja montaaži võib eranditult teostada elektrialaisik!

JOON 3A Ühte tarbijat juhitakse täppisanduri kaudu.
JOON 3B Tarbija lülitatakse seadistatavaks ajaks sisse kas täppisanduri või trepikoja valgustuse aegluliti poolt. Pöördnupp „TIME“ tuleb viia asendisse 1s.
(a) = lüliti (N.O. tüüp), (b) = tarbija (valgustus),
(c) = trepikoja valgustuse aeglüliti

- Induktorite (nt releed, kontaktorid, ballasttakistid jms) lülitamisel võib olla vajalik summutusahela kasutamine.
- Max 6 seadme paralleellülitus.

Installatsioon (JOON 4)
TÄHELEPANU: Lülitage pinge välja ja blokeerige taassisselülitamise vastu!
Toimimisviisi vaata joon 4.

Krohvipealne montaaž (JOON 5)
Krohvi peale saab täppisandurit paigaldada krohvipealse montaažikarbi VSMB11 abil.

Käsitsemine ja seadistamine

Pöördnupud (JOON 6)
Valgustiheduse väärtus LUX (A)
Pöördnupuga „LUX“ saate seadistada, millisest valguse intensiivsuse väärtusest alates tuleb tarbija sisse lülitada

Järelkäitusaeg TIME (B)
Pöördnupuga „TIME“ saate seadistada, millise aja möödudes peale liikumise viimast tuvastamist tuleb tarbija välja lülitada.

Valgustiheduse väärtuse salvestamine (👁-režiim)
Aktuaalse valgustiheduse väärtuse (10 - 2000 Lux) salvestamiseks toimige järgnevalt:
1. Kui ümbruse heledus vastab soovitud valgustiheduse väärtusele, siis viige pöördnupp „LUX“ asendisse „👁“.
2. Kui pöördnupp on juba asendis „👁“, siis viige see umbes 3 sekundiks mõnda teise asendisse, nt „100“ ja keerake pöördnupp seejärel uuesti asendisse „👁“.
   ▷ Ühendatud tarbija lülitatakse välja.
   ▷ LED täppisanduri peal hakkab aeglaselt vilkuma (õppimisrežiim aktiivne).
3. Valgustiheduse väärtuse salvestamine kestab umbes 25 sekundit.
   ▷ Pärast edukat õppimist lülituvad tarbija ja LED 5 sekundiks SISSE või LED vilgub 5 sekundit ja tarbija on VÄLJA lülitatud.
   ▷ Täppisandur pöördub tagasi automaatrežiimi (LED ja tarbijad on välja lülitatud).

Kasutusjuhend
IRSP-11 – kaugjuhtimispult*

Üldosa
- IRSP-11 on kaugjuhtimispult kasutuselevõtmiseks ja üksikute parameetrite paindlikuks kohandamiseks. See sobib järgmistele täppisanduritele:
  - SENSA PRO
- Seadme manipulatsioonid ja muutmised toovad kaasa tootevastutuse ja garantii kehtivuse kaotuse.
- Seadme veatu talitluse ja turvalise töötamise tagamiseks lugege see juhend läbi ja järgige seda.

Kasutuselevõtmine
Tõmmake enne toote kasutamist kaitsekile patarei ja kontakti vahelt välja (joon 2).

Nuppude funktsioonid
- ON — Valgustusseadme sisselülitamine 8 tunniks (CH1)
- OFF — Valgustusseadme väljalülitamine 8 tunniks (CH1)
- Nuppude lukustamine
- Nuppude lukust vabastamine
- A/M — Ümberlülitamine automaatse/poolautomaatse režiimi vahel
- RESET — Lähtestada
- MEMO — ISeadete salvestamine ja dubleerimine
- 10 Lux … 2000 Lux — Valgusanduri väärtuse (LUX) seadistamine (10–2000 luksi)
- 👁 — Salvestatakse praegune valgusanduri väärtus
- 1 Min … 60 Min — Määratud perioodi (TIME1) määramine; 10 Sec … 60 Min — Määratud perioodi (TIME2) määramine
- 1Sec / 5Sec — Impulssrežiim CH1/CH2
- TEST — Testirežiim

Menüüjärgnevus
1. Deblokeerige IP-vastuvõtja.
   IP-vastuvõtja LED vilgub 2 korda.
2. Valige kanal.
3. Viige läbi soovitud seadistused.
4. Blokeerige IP-vastuvõtja.
   IP-vastuvõtja LED põleb 2 sekundit.

Kui 5 min jooksul ei vajutata ühtegi nuppu, siis katkestatakse menüüjärgnevus ja IP-vastuvõtja blokeeritakse uuesti.

Tehnilised andmed

Patarei	3VDC liitium CR2032
Levivahemik	10 m (joon 3)
Levinurk	35° (joon 3)
Keskkonnatemperatuur	0°C ... +45°C

LV | Lietošanas instrukcija

Drošības norādes

BRĪDINĀJUMS

Dzīvības apdraudējums ar elektrošoku!
▷ Pieslēgšanu un montāžu uzticēt tikai elektriķim!

- Lai izvairītos no savainojumiem, pieslēgumu un montāžu drīkst veikt tikai elektriķis!
- Pirms produkta montāžas ir jāatslēdz tīkla spriegums!
- Pirms instalācijas ir jāuzstāda aizsargautomāts (250 V maiņstrāva, 10 A) tips C atbilstoši EN 60898-1.
- Dažu ražotāju lampu pārdegšana var izraisīt pārāk augstu ieslēgšanas strāvu, kas ilgstoši var bojāt sensoru.
- Ievērojiet vietējos noteikumus un drošības noteikumus.
- Iejaukšanās un ierīces konstrukcijas izmaiņu gadījumā garantija zaudē spēku.

Izlasiet un ievērojiet šo instrukciju, lai nodrošinātu ierīces nevainojamu darbību un drošu darbu.

Ierīces dati

Ierīces apraksts
Darbojas pēc pasīvās infrasarkanās sensorikas principa (sensors).
Tas regulē pieslēgtos patērētājus atkarībā no personu klātbūtnes (kustību uztveršana) un apkārtnes spilgtuma. Ar integrēto gaismas sensoru nepārtraukti tiek mērīta dienas gaismas intensitāte un salīdzināts ar iestatīto luksu vērtību.
- Gaisma paliek ieslēgt tik ilgi, līdz tiek konstatēta kustība un nepietiekama dienas gaisma.
- Pēc pēdējās kustības konstatēšanas apgaismojums paliek ieslēgts tik ilgi, cik ir iestatītais inerces laiks.
- Apgaismojums izslēdzas automātiski, tiklīdz ir sasniegts pietiekams apkārtējās vides spilgtums, arī ja tieši šajā laikā ir konstatēta kustība.

Noteikumiem atbilstoša izmantošana
- Piemērots automātiskai apgaismojuma vadībai, konstatējot klātbūtni.
- Piemērots izmantošanai iekštelpās, piem., birojos, klašu telpās, darba/apspriežu telpās, viesnīcas istabās vai sporta hallēs.
- Piemērots instalācijai griestos (montāža zem apmetuma).

Tehniskie dati

Izmērs (mm)	Ø 75 x 83
Pieslēguma spriegums	210-250V 50/60HZ
Slēgšanas jauda	
– Kvēlspuldzes jauda	maks. 2000 W
– Halogēnās spuldzes jauda (maiņstrāva)	maks. 1000 w
– Halogēnās spuldzes jauda (LV)	maks. 1000 VA / 600 W (parasti) maks. 1000 VA / 900 W (elektroniski)
– Luminiscences spuldzes jauda	maks. 900 VA / 100 µF 25 x (1 x 18 W); 12 x (2 x 18 W); 15 x (1 x 36 W); 7 x (2 x 36 W); 10 x (1 x 58 W); 5 x (2 x 58 W); max. 1000VA / 600W
– Gaismas diodes spuldze	maks. 400 W
– Enerģiju taupoša spuldze	maks. 600 VA / 400 W (iesk. CFL un PL spuldzi)
Enerģijas patēriņš	< 1 W (gaidstāves režīmā)
Uztveres zona	360 °
Darbības diametrs	apm.10m, ar montāžas augstumu 2,5 m
Laika iestatījums	apm. 5 sek. - 30 min.; 1s; tests
Gaismas vērtība	apm. 10 - ☼ (∞) luksi; 👁 = „iemācīties“
Apkārtējās vides temperatūra	0° C ... + 45° C
Aizsardzības klase	II
Aizsardzības veids	IP44

Instalācija un montāža

Izmēri (ATT. 1)

Atrašanās vieta/montāža (ATT. 2)
- Izvairieties no kustību sensora montāžas
  – siltuma avotu (apsildes ventilatoru, kondicionieru, apgaismojuma, utt.)
  – objektu ar spīdīgu virsmu (spoguļu, utt.)
  – objektu, kurus var kustināt vējš, tuvumā.
- Izvairieties no tiešiem saules stariem.
- Ieteiktais montāžas augstums ir 2,5 m.
- Attālumam no sensora līdz sēdošai personai vajadzētu būt apm. 1 m. Tādējādi uztveršanas drošība ir vislielākā.

Komutācijas shēma (ATT. 3)
⚠ Dzīvības apdraudējums ar elektrošoku!
Pieslēgšanu un montāžu uzticēt tikai elektriķim!

ATT. 3A Patērētāju vada kustību sensors.
ATT. 3B Patērētājs tiek ieslēgts uz iestatīto laiku, vai nu ar kustību sensoru vai ar kāpņu telpas gaismas slēdzi. Grozāmajai pogai „TIME“ jābūt iestatītai uz 1s.
(a) = taustiņš (N.O. tips), (b) = patērētājs (gaisma),
(c) = kāpņu telpas gaismas slēdzis

- Induktivitātes slēgšanas gadījumā (piem., releji, kontaktori, starteri, utt.) var būt nepieciešams izmantot dzēsēju.
- Maks. 6 ierīču paralēla slēgšana.

Instalācija (ATT. 4)
UZMANĪBU: Atslēdziet spriegumu un nodrošiniet pret atkārtotu ieslēgšanu!
Rīcību skatīt att. 4.

Virsapmetuma montāža (ATT. 5)
Klātbūtnes sensoru ar virsapmetuma kārbu VSMB11 var uzmontēt virs apmetuma.

Apkalpošana un iestatīšana

Grozāmās pogas (ATT. 6)
Gaismas vērtība LUX (A)
Ar grozāmo pogu „LUX“ varat iestatīt, sākot ar kādu gaismas vērtību ir jāieslēdz patērētājs.

Inerces laiks TIME (B)
Ar grozāmo pogu „TIME“ varat iestatīt, pēc kāda laika patērētājs ir jāizslēdz pēc pēdējās kustības konstatēšanas.

Gaismas vērtības saglabāšana (👁 režīms)
Lai saglabātu aktuālo gaismas vērtību (10 - 2000 luksi), rīkojieties šādi:
1. Pagrieziet grozāmo pogu „LUX“ pozīcijā „👁“, ja apkārtējās vides spilgtums atbilst vēlamajai gaismas vērtībai.
2. Ja grozāmā poga jau atrodas pozīcijā „👁“, grieziet to apm. 3 sekundes citā pozīcijā, piem., „100“ un pēc tam atkal pagrieziet pozīcijā „👁“.
   ▷ Pieslēgtais patērētājs tiek izslēgts.
   ▷ Gaismas diode kustības sensora sāk lēnām mirgot (aktīvs iemācīšanās režīms).
3. Gaismas vērtības saglabāšana ilgst apm. 25 sekundes.
   ▷ Pēc veiksmīgas iemācīšanās procedūras patērētājs un gaismas diode uz 5 sekundēm IESLĒDZAS
   vai gaismas diode mirgo 5 sekundes un patērētājs ir IZSLĒGTS.
   ▷ Atgriežas automātiskajā režīmā (gaismas diode un patērētājs ir izslēgti).

Lietošanas instrukcija
IRSP-11 Servisa tālvadība*

Vispārīgi
- **IRSP-11** ir servisa tālvadība atsevišķu parametru nodošanai ekspluatācijā un elastīgai pielāgošanai. Tā ir piemērota šādiem kustību sensoriem:
  - SENSA PRO
- Iejaukšanās un ierīces konstrukcijas izmaiņu gadījumā garantija zaudē spēku.
- Izlasiet un ievērojiet šo instrukciju, lai nodrošinātu ierīces nevainojamu darbību un drošu darbu.

Nodošana ekspluatācijā
Pirms lietošanas izvelciet aizsargplēvi starp bateriju un kontaktu (att.2).

Pogu funkcijas
- ON — Apgaismes ierīces ieslēgšana uz 8 stundām (CH1)
- OFF — Apgaismes ierīces izslēgšana uz 8 stundām (CH1)
- Pogu bloķēšana
- Pogu atbloķēšana
- A/M — Pārslēgšanās starp automātisko/pusautomātisko režīmu
- RESET — Atiestatīt
- MEMO — Iestatījumu saglabāšana un dublēšana
- 10 Lux … 2000 Lux — Gaismas sensora vērtības (LUX) iestatīšana (10 - 2000 Lux)
- 👁 — Pašreizējās gaismas sensora vērtības saglabāšana
- 1 Min … 60 Min — Iestatītā ieslēgšanas perioda iestatīšana (TIME1); 10 Sec … 60 Min — Iestatītā ieslēgšanas perioda iestatīšana (TIME2)
- 1Sec / 5Sec — Pulsa režīms CH1/CH2
- TEST — Testēšanas režīms

Izvēlnes secība
1. Atbloķējiet IS uztvērēju.
   Gaismas diode IS uztvērējā mirgo 2 reizes.
2. Izvēlieties kanālu.
3. Veiciet vēlamo iestatījumu.
4. Nobloķējiet IS uztvērēju.
   Gaismas diode IS uztvērējā mirdz 2 sekundes.

Ja 5 min., laikā netiek nospiests neviens taustiņš, izvēlnes secība tiek pārtraukta un IS uztvērējs atkal tiek bloķēts.

Tehniskie dati

Baterija	3VDC litija CR2032
Pārraides diapazons	10 m (att. 3)
Pārraides leņķis	35° (att. 3)
Apkārtējās vides temperatūra	0°C ... +45°C

LT | Naudojimo instrukcija

Saugos nuorodos

ĮSPĖJIMAS

Pavojus gyvybei dėl elektros smūgio!
▷ Prijungti ir montuoti leidžiama tik profesionaliam elektrikui!

- Siekiant išvengti sužeidimų, prijungti ir montuoti leidžiama tik profesionaliam elektrikui!
- Prieš montuojant produktą, reikia atjungti el. tinklo įtampą!
- Prieš instaliuojant reikėtų įtaisyti C tipo pagal EN60898-1 apsauginį linijos išjungiklį (250 V AC, 10 A).
- Kai kurių prekės ženklų lempos perdegdamos gali generuoti didelę įjungimo srovę, kuri gali nebepataisomai sugadinti signalizatorių.
- Laikykitės šalyje galiojančių taisyklių ir saugos reikalavimų.
- Prietaiso modifikacijos ir pakeitimai panaikina atsakomybę ir garantijas.

Kad būtų užtikrintas nepriekaištingas prietaiso veikimas ir saugus darbas, perskaitykite šią instrukciją ir jos laikykitės.

Duomenys apie prietaisą

Prietaiso aprašymas
Buvimo signalizatorius veikia pasyviosios ultraraudonųjų spindulių jutiklinės sistemos principu (PIR jutiklis). Jis reguliuoja prijungtus vartotojus priklausomai nuo esančių žmonių (judesio fiksavimas) ir aplinkos šviesumo. Integruotu šviesos jutikliu nuolat matuojamas dienos šviesos stipris ir lyginamas su nustatyta liuksų verte.
- Šviesa lieka įjungta, kol fiksuojamas judesys ir nepakankama dienos šviesa.
- Po paskutinio užfiksuoto judesio apšvietimas lieka įjungtas nustatytą papildomo veikimo laiką.
- Apšvietimas automatiškai išsijungia, kai tik pasiekiamas pakankamas aplinkos šviesis, taip pat ir tada, jeigu tuo metu fiksuojami judesiai.

Naudojimas pagal paskirtį
- Tinka automatiniam apšvietimo valdymui su buvimo atpažinimu.
- Buvimo signalizatorius gali būti naudojamas vidaus patalpose, pvz., biuruose, klasėse, darbo ir pasitarimų patalpose, viešbučių kambariuose arba sporto salėse.
- Gali būti montuojamas lubose (montavimas po tinku).

Techniniai duomenys

Matmenys (mm)	Ø 75 x 83
Prijungimo įtampa	210-250V 50/60HZ
Komutavimo galia	
– Kaitinamųjų lempučių apkrova	maks. 2000 W
– Halogeninių lempų apkrova (AC)	maks. 1000 W
– Halogeninių lempų apkrova (LV)	maks. 1000 VA / 600 W (tradicinės) maks. 1000 VA / 900 W (elektroninės)
– Liuminescencinių lempų apkrova	maks. 900 VA / 100 µF 25 x (1 x 18 W); 12 x (2 x 18 W); 15 x (1 x 36 W); 7 x (2 x 36 W); 10 x (1 x 58 W); 5 x (2 x 58 W); max. 1000VA / 600W
– LED lempa	maks. 400 W
– Taupioji elektros lemputė	mak. 600 VA / 400 W (įsk. CFL ir PL lemputes)
Energijos suvartojimas	< 1 W (parengties režimu)
Fiksavimo zona	360°
Siekis	apie 10m,kai sumontuota 2,5 m aukštyje
Laiko nuostata	apie 5 s–30 min; 1s; testas
Šviesos vertė	apie 10–☼ (∞) liuksų; 👁 = „mokytis“
Aplinkos temperatūra	0 °C ... + 45 °C
Apsaugos klasė	II
Apsaugos rūšis	IP44

Instaliavimas ir montavimas

Matmenys (1 PAV.)

Vieta ir montavimas (2 PAV.)
- Stenkitės nemontuoti buvimo signalizatoriaus netoli
  – šilumos šaltinių (šildymo pūstuvų, oro kondicionierių, apšvietimo ir pan.)
  – objektų su blizgiu paviršiumi (veidrodžio ir pan.)
  – objektų, kuriuos galėtų judinti vėjas
- Venkite tiesioginės saulės apšvietos.
- Rekomenduojamas montavimo aukštis yra 2,5 m.
- Jutiklio atstumas iki sėdinčio žmogaus turėtų būti apie 1 m. Čia fiksavimo patikimumas yra didžiausias.

Jungimo schema (3 PAV.)
⚠ Pavojus gyvybei dėl elektros smūgio!
Prijungti ir montuoti leidžiama tik profesionaliam elektrikui!

3A PAV. Vartotoją valdo buvimo signalizatorius.
3B PAV. Vartotojas tam tikram nustatomam laikui įjungiamas arba buvimo signalizatoriumi, arba laiptinės jungikliu. Sukamasis jungiklis „TIME“ turi būti nustatytas į padėtį 1s.
(a) = klavišas (tipas N.O.), (b) = vartotojas (šviesa),
(c) = laiptinės šviesos jungiklis

- Jei reikia jungti indukcinius elementus (pvz., reles, kontaktorius, lempų valdymo aparatus ir pan.), gali prireikti naudoti gesinimo elementą.
- Lygiagrečiai galima jungti maks. 6 prietaisus.

Instaliavimas (4 PAV.)
DĖMESIO! Atjunkti įtampą ir apsaugoti, kad ji nebūtų įjungta vėl!
Daryti, kaip parodyta 4 pav.

Montavimas ant tinko (5 PAV.)
Su montavimo ant tinko dėžute VSMB11 buvimo signalizatorių galima montuoti ant tinko.

Valdymas ir nustatymas

Sukamieji jungikliai (6 PAV.)
Šviesos vertė LUX (A)
Sukamuoju jungikliu „LUX“ galite nustatyti, kokiai šviesos vertei esant turi būti įjungiamas vartotojas.

Papildomo veikimo laikas TIME (B)
Sukamuoju jungikliu „TIME“ galite nustatyti, po kurio laiko turi būti išjungiamas vartotojas, po to, kai buvo užfiksuotas paskutinis judesys.

Šviesos vertės išsaugojimas (👁 režimas)
Norėdami išsaugoti esamą šviesos vertę (10–2000 liuksų), darykite taip:
1. Kai aplinkos šviesis yra toks, kaip pageidaujate, nustatykite sukamąjį jungiklį „LUX“ į padėtį „👁“.
2. Jeigu sukamasis jungiklis jau yra padėtyje „👁“, nustatykite jį maždaug 3 sekundėms į kitą padėtį, pvz., „100“, o tada vėl atsukite į padėtį „👁“.
   ▷ Prijungtas vartotojas išjungiamas.
   ▷ LED lemputė buvimo signalizatoriuje ima lėtai mirksėti (aktyvus mokomasis režimas).
3. Šviesos vertės įrašymas užtrunka apie 25 sekundes.
   ▷ Sėkmingai užprogramavus mokomuoju režimu, vartotojas ir LED lemputė 5 sekundėms ĮJUNGIAMA
   arba LED lemputė 5 sekundes mirksi, o vartotojas yra IŠJUNGTAS.
   ▷ Buvimo signalizatorius grįžta į automatinį režimą (LED lemputė ir vartotojas išjungti).

Naudojimo instrukcija IRSP-11 –
Nuotolinis techninės priežiūros valdymo įtaisas*

Bendroji dalis
- **IRSP-11** yra nuotolinis techninės priežiūros valdymo įtaisas ekpsloatacijai pradėti ir lanksčiai nustatyti atskirus parametrus. Jis tinka tokiems buvimo signalizatoriams:
  - SENSA PRO
- Prietaiso modifikacijos ir pakeitimai panaikina atsakomybę ir garantijas.
- Kad būtų užtikrintas nepriekaištingas prietaiso veikimas ir saugus darbas, perskaitykite šią instrukciją ir jos laikykitės.

Eksploatacijos pradžia
Prieš prietaiso naudojimą ištraukite apsauginę plėvelę tarp elemento ir kontaktų (2 pav.).

Mygtukų funkcijos
- ON — Apšvietimo įrenginio įjungimas 8 valandoms (CH1)
- OFF — Apšvietimo įrenginio išjungimas 8 valandoms (CH1)
- Mygtukų užrakinimas
- Mygtukų atrakinimas
- A/M — Automatinio / pusiau automatinio režimo perjungimas
- RESET — Atkūrimas
- MEMO — Nustatymų išsaugojimas ir kopijavimas
- 10 Lux … 2000 Lux — Šviesos jutiklio reikšmės (LUX) nustatymas (10–2000 liuksų)
- 👁 — Esamos šviesos jutiklio reikšmės išsaugojimas
- 1 Min … 60 Min — Įjungimo laikotarpio (TIME1) nustatymas; 10 Sec … 60 Min — Įjungimo laikotarpio (TIME2) nustatymas
- 1Sec / 5Sec — Impulso režimas CH1/CH2
- TEST — Bandomasis režimas

Meniu seka
1. Atskleskite IR imtuvą.
   Šviesos diodas ant IR imtuvo 2 kartus mirkteli.
2. Pasirinkite kanalą.
3. Atlikite pageidaujamas nuostatas.
4. Užsklęskite IR imtuvą.
   Šviesos diodas ant IR imtuvo šviečia 2 sekundes.

Jei 5 min., nenuspaudžiamas joks mygtukas, meniu seka nutraukiama ir IR imtuvas vėl užlendžiamas.

Techniniai duomenys

Elementas	3 VDC ličio CR2032
Perdavimo sritis	10 m (pav. 3)
Perdavimo kampas	35° (pav. 3)
Aplinkos temperatūra	0°C ... +45°C

PL | Instrukcja eksploatacji

Wskazówki bezpieczeństwa

OSTRZEŻENIE

Zagrożenie życia w wyniku porażenia prądem!
▷ Przyłączenie i montaż urządzenia może wykonać wyłącznie wykwalifikowany elektryk!

- Aby uniknąć zranienia, podłączenie i montaż może przeprowadzić wyłącznie wykwalifikowany elektryk!
- Przed montażem produktu należy odłączyć napięcie sieciowe!
- Przed instalacją należy zamontować wyłącznik ochronny (250 V AC, 10 A) Typ C zgodnie z EN 60898-1.
- Moment przepalania się żarówek niektórych marek może powodować wysoki prąd włączenia, który może trwale uszkodzić detektor.
- Należy przestrzegać krajowych przepisów i warunków bezpieczeństwa.
- Ingerencje i zmiany w urządzeniu prowadzą do wygaśnięcia rękojmi i gwarancji.

Należy przeczytać niniejszą instrukcję i stosować się do niej, aby zapewnić niezawodne funkcjonowanie urządzenia i bezpieczną pracę.

Dane urządzenia

Opis urządzenia
Czujnik ruchu i obecności działa na zasadzie pasywnego czujnika podczerwieni (czujnik PIR). Reguluje podłączony odbiornik w zależności od obecnych osób (wykrywanie ruchu) i jasności otoczenia. Zintegrowany czujnik światła stale mierzy natężenie światła dziennego i porównuje go z ustawioną wartością luksów.
- Światło pozostaje włączone tak długo, dopóki wykryty zostanie ruch i niewystarczające światło dzienne.
- Po ostatnim wykryciu ruchu oświetlenie pozostaje włączone tak długo, na ile ustawiony jest czas opóźnienia.
- Oświetlenie wyłącza się automatycznie, jak tylko osiągnięta zostanie wystarczająca jasność otoczenia, nawet jeśli ruch zostanie wykryty w tym konkretnym czasie.

Użytkowanie zgodne z przeznaczeniem
- Nadaje się do automatycznego sterowania oświetleniem przy wykrywaniu obecności.
- Czujnik ruchu i obecności jest przeznaczony do użytku w wewnątrz budynku, np. pomieszczeniach biurowych, salach meetingowych, pokoje hotelowe, hale sportowe itd.
- Urządzenie umożliwia instalację na suficie (montaż podtynkowy)

Specyfikacja techniczne

Wymiary (mm)	Ø 75 x 83
Zasilanie	210-250V 50/60HZ
Moc łączeniowa	
– Obciążenie lampą żarową	maks. 2000 W
– Obciążenie lampą halogenową (AC)	maks. 1000 W
– Obciążenie lampą halogenową (LV)	maks. 1000 VA / 600 W (konwencjonalnej) maks. 1000 VA / 900 W (elektroniczne)
– Obciążenie świetlówką	maks. 900 VA / 100 µF 25 x (1 x 18 W); 12 x (2 x 18 W); 15 x (1 x 36 W); 7 x (2 x 36 W); 10 x (1 x 58 W); 5 x (2 x 58 W); max. 1000VA / 600W
– Lampa LED	maks. 400 W
– Lampa energooszczędna	maks. 600 VA / 400 W (łącznie z lampą CFL i PL)
Zużycie energii	< 1 W (w trybie czuwania)
Obszar detekcji	360°
Zasięg	ok.10m przy wysokości montażowej 2,5 m
Ustawienie czasu	ok. 5 s. - 30 min.; 1s; Test
Wartość światła	ok. 10 - ☼ (∞) Lux; 👁 = „nauka“
Temperatura otoczenia	0° C ... + 45° C
Klasa bezpieczeństwa	II
Stopień ochrony obudowy	IP44

Instalacja i montaż

Wymiary (RYS. 1)

Lokalizacja/Montaż (RYS. 2)
- Należy unikać montażu detektora ruchu w pobliżu
  – źródeł ciepła (termowentylatorów, klimatyzatorów, oświetlanie itd.)
  – obiektów o błyszczących powierzchniach (lustra itd.)
  – obiektów, które mogą być poruszane przez wiatr (zasłony, duże rośliny itd.)
- Unikać bezpośredniego oddziaływania promieniowania słonecznego.
- Zalecana wysokość montażowa wynosi 2,5 m.
- Odległość czujnika od osoby siedzącej powinna wynosić ok. 1 m. Pewność wykrycia jest przy tym największa.

Schemat podłączenia (RYS. 3)
⚠ Zagrożenie życia w wyniku porażenia prądem!
Przyłączenie i montaż urządzenia może wykonać wyłącznie wykwalifikowany elektryk!

RYS. 3A Odbiornik jest sterowany przez czujnik ruchu i obecności.
RYS. 3B Odbiornik jest włączany na ustawiony czas, albo przez czujnik ruchu i obecności, albo przez schodowy przełącznik czasowy. Pokrętło „TIME“ musi być ustawione na 1s.
(a) = przycisk (typ N.O.), (b) = odbiornik (światło),
(c) = schodowy przełącznik czasowy

- Przy podłączeniu urządzeń indukcyjnych (np. przekaźniki, styczniki, stateczniki itd.) może być konieczne zastosowanie tłumika.
- Istnieje możliwość równoległego podłączenia maks. 6 urządzeń.

Instalacja (RYS. 4)
UWAGA: Należy odłączyć napięcie i zabezpieczyć przed ponownym włączeniem!
Sposób postępowania – patrz rys. 4.

Montaż natynkowy (RYS. 5)
Czujnik obecności można zamontować w puszce natynkowej VSMB11 Aufputz.

Obsługa i ustawienie

Pokrętła (RYS. 6)
Natężenie oświetlenia LUX (A)
Za pomocą potencjometra "LUX" można ustawić natężenie oświetlenia, od którego będzie włączany odbiornik.

Czas opóźnienia TIME (B)
Potencjometr "TIME" umożliwia ustawienie czasu, po którym odbiornik wyłączy się po ostatnim rozpoznaniu ruchu.

Zapisywanie natężenia oświetlenia (tryb 👁)
W celu zapisania aktualnego natężenia oświetlenia (10 - 2000 lx) należy wykonać następujące czynności:
1. Ustawić potencjometr „LUX“ w pozycji „👁“, gdy jasność otoczenia odpowiada żądanemu natężeniu oświetlenia.
2. Gdy potencjometr jest ustawione w pozycji „👁“, należy je ustawić na ok. 3 s. w innej pozycji, np. „100“, a następnie ponownie przekręcić na pozycję „👁“.
   ▷ Podłączony odbiornik zostanie wyłączony.
   ▷ Dioda na detektorze ruchu zacznie powoli migać (aktywny tryb nauki).
3. Zapisywanie natężenia oświetlenia trwa ok. 25 s.
   ▷ Po udanym procesie nauki odbiornik i dioda WŁĄCZAJĄ się na 5 s. lub dioda miga przez 5 s., a odbiornik jest WYŁĄCZONY.
   ▷ Detektor ruchu powraca do trybu automatycznego (dioda i odbiornik są wyłączone).

Instrukcja eksploatacji
IRSP-11 – pilot zdalnego sterowania serwisowego*

Informacje ogólne
- **IRSP-11** jest pilotem zdalnego sterowania serwisowego do uruchomienia i elastycznego dopasowania poszczególnych parametrów. Nadaje się on do następujących czujników obecności:
  - SENSA PRO
- Ingerencje w konstrukcję i zmiany urządzenia powodują wygaśnięcie rękojmi i gwarancji.
- Proszę przeczytać i przestrzegać niniejszą instrukcję, aby zapewnić niezawodne działanie urządzenia i bezpieczną pracę.

Uruchomienie
Przed użyciem produkty zdjąć folię ochronną między baterią a stykiem (rys. 2).

Funkcje przycisków
- ON — Włączanie odbiornika na 8 godzin (CH1)
- OFF — Wyłączanie odbiornika na 8 godzin (CH1)
- Blokowanie przycisków
- Odblokowywanie przycisków
- A/M — Zmiana trybu: automatyczny / półautomatyczny
- RESET — Reset
- MEMO — Zapisywanie i duplikowanie ustawień
- 10 Lux … 2000 Lux — Ustawianie natężenia oświetlenia (LUX) (10–2000 luksów)
- 👁 — Zapisywanie aktualnego natężenia oświetlenia
- 1 Min … 60 Min — Ustawianie czasu opóźnienia (TIME1); 10 Sec … 60 Min — Ustawianie czasu opóźnienia (TIME2)
- 1Sec / 5Sec — Tryb krótkoimpulsowy CH1/CH2
- TEST — Tryb testowy

Kolejność menu
1. Odblokuj odbiornik podczerwieni.
   Dioda LED na odbiorniku podczerwieni zamiga 2 razy.
2. Wybierz kanał.
3. Dokonaj żądanych ustawień.
4. Zablokuj odbiornik podczerwieni.
   Dioda LED na odbiorniku podczerwieni będzie świecić się przez 2 sekundy.

Jeżeli w ciągu 5 min., nie zostanie naciśnięty żaden przycisk, to kolejność menu zostanie anulowana, a odbiornik podczerwieni znowu zablokowany.

Dane techniczne

Bateria	3 V DC Lithium CR2032
Zakres transmisji	10 m (rys. 3)
Kąt transmisji	35° (rys. 3)
Temperatura otoczenia	0°C ... +45°C

HU | Kezelési útmutató

Biztonsági javaslat

FIGYELMEZTETÉS

Halálos áramütés veszélye!
▷ A bekötést és az összeszerelést kizárólag szakképzett személyzet hajthatja végre!

- A sérülések elkerülése érdekében a csatlakozást és összeszerelést kizárólag szakképzett személy hajthatja végre!
- A termék összeszerelése előtt a hálózati feszültséget ki kell kapcsolni!
- A telepítés előtt a C típusú, EN 60898-1 szabvány szerinti (250 V AC, 10 A) vezetékvédő kapcsolót telepíteni kell.
- Bizonyos típusú izzók kiégése túláramhoz vezethet, melyek károsíthatják a mozgásérzékelőt.
- Tartsa be a nemzeti előírásokat és biztonsági rendelkezéseket.
- A készüléken történő beavatkozás vagy módosítás a jótállás és a szavatosság megszűnéséhez vezet.

Olvassa el és tartsa be a jelen utasításokat a készülék kifogástalan működése és a biztonságos munka érdekében.

A készülék adatai

Készülékleírás
A jelenlétérzékelő a passzív infravörös-érzékelő (PIR szenzor) elve szerint működik. Szabályozza a csatlakoztatott fogyasztót a jelenlévő személyektől (mozgásérzékelés) és környezeti fényerőtől függően. Az integrált fényérzékelő folyamatosan méri és összehasonlítja a nappali fényerőt a beállított lux értékkel.
- A világítás mindaddig bekapcsolva marad, ameddig mozgás és gyenge nappali fény érzékelhető.
- Az utolsó mozgásérzékelés után a beállított utánfutási ideig marad bekapcsolva a világítás.
- Mihelyt elegendő mértékű a környezeti fényerő, a világítás automatikusan kikapcsol, még akkor is, ha ebben az időpontban mozgás érzékelhető volt.

Rendeltetésszerű használat
- Alkalmas automatikus világításvezérlésre jelenlét-érzékelés mellett.
- A jelenlétérzékelő belső térben történő alkalmazásra megfelelő, pl. irodákban, osztálytermekben, munkahelyeken, tárgyalótermekben, szállodai szobákban vagy sportcsarnokokban stb.
- Plafonba történő felszerelésre alkalmas (falba épített beszerelés).

Műszaki adatok

Méret (mm-ben)	Ø 75 x 83
Csatlakozófeszültség	210-250V 50/60HZ
Kapcsolóteljesítmény	
– izzólámpa terhelés	max. 2000 W
– halogénlámpa terhelés (AC)	max. 1000 W
– halogénlámpa terhelés (LV)	max. 1000 VA / 600 W (hagyományos) max. 1000 VA / 900 W (elektromos)
– fénycsöves lámpa terhelés	max. 900 VA / 100 µF 25 x (1 x 18 W); 12 x (2 x 18 W); 15 x (1 x 36 W); 7 x (2 x 36 W); 10 x (1 x 58 W); 5 x (2 x 58 W) max. 1000VA / 600W
– LED lámpa	max. 400 W
– energiatakarékos izzó	max. 600 VA / 400 W (a CFL- és PL-izzóval együtt)
Energiafogyasztás	< 1 W (Standby módban)
Érzékelési tartomány	360°
Hatótávolság	kb.10m, 2,5 m-es magasságban történő felszereléskor
Időbeállítás	kb. 5 másodperc - 30 perc; 1s; Test
Fényérték	kb. 10 - ☼ (∞) Lux; 👁 = „tanul“
Környezeti hőmérséklet	0° C ... + 45° C
Védelmi osztály	II
Védelmi típus	IP44

Telepítés és felszerelés

Méretek (1. ÁBRA)

Összeszerelés helye (2. ÁBRA)
- Kerülje a jelenlétérzékelő felszerelését az alábbiak közelében:
  – hőforrások (fűtőventilátor, klímaberendezés, világítás stb.)
  – csillogó felületű tárgyak (tükör stb.)
  – olyan tárgyak, amelyeket a szél mozgathat (függöny, nagy növények stb.)
- Ne tegye ki a készüléket közvetlen napsugárzásnak.
- Az felszerelés ajánlott magassága 2,5 m.
- Az érzékelő és az ülő személy közötti távolságnak kb. 1 m-nek kell lennie. Ilyenkor a legbiztosabb az érzékelés.

Csatlakozási rajz (3. ÁBRA)
⚠ Halálos áramütés veszélye!
A bekötést és az összeszerelést kizárólag szakképzett személy hajthatja végre!

3A ÁBRA A fogyasztót a jelenlétérzékelő vezérli.
3B ÁBRA A fogyasztó egy beállítható időre kapcsol be, a jelenlétérzékelőn vagy az időzíthető lépcsőházi villanykapcsolón keresztül. A „TIME“ forgógombot 1s-ra kell állítani.
(a) = érzékelő (N.O. típus) , (b) = fogyasztó (fény),
(c) = időzíthető lépcsőházi villanykapcsoló

- Induktivitás (pl. relék, védelem, előkapcsoló készülék stb.) bekapcsolásakor biztosíték felhasználása szükséges.
- Max. 6 készülék párhuzamos kapcsolása.

Felszerelés (4. ÁBRA)
FIGYELEM: Áramtalanítsa a rendszet, és biztosítsa a visszakapcsolás ellen!
Eljárásmód: lásd 4. ábra.

Falra szerelés (5. ÁBRA)
A jelenlét-érzékelő a VSMB11 dobozzal falra szerelhető.

Üzemeltetés és beállítás

Forgógombok (6. ÁBRA)
LUX fényérték (A)
A „LUX“ forgógomb segítségével beállíthatja, hogy a fogyasztó mely fényértéktől kapcsoljon be.

TIME késleltetési idő (B)
A „TIME“ forgógomb segítségével beállíthatja, hogy a fogyasztó a legutolsó mozgásérzékelés után mennyi idő elteltével kapcsoljon ki.

Fényérték mentése (👁 mód)
Az aktuális fényérték (10 - 2000 Lux) mentéséhez az alábbiak szerint járjon el:
1. Állítsa a „LUX“ forgógombot a „👁“ állásba, ha a környezeti fényerő megfelel a kívánt fényértéknek.
2. Ha a forgógomb már a „👁“ álláson van, kb. 3 másodperc erejéig állítsa egy másik állásba, pl. a „100“-ra, majd fordítsa ismét a „👁“ állásba.
   ▷ A csatlakoztatott fogyasztó kikapcsol.
   ▷ A jelenlétérzékelőn található LED lassan elkezd villogni (Tanulómód aktív).
3. A fényérték mentése kb. 25 másodpercig tart.
   ▷ A sikeres mentés után a fogyasztó és a LED 5 másodpercre BEKAPCSOL
   vagy a LED 5 másodpercig villog és a fogyasztó KIKAPCSOL.
   ▷ A jelenlétérzékelő automata üzemmódban visszatér eredeti állapotába (a LED és a fogyasztó ki van kapcsolva).

Üzemeltetési útmutató
IRSP-11 – Szerviz-távirányító*

Általános
- A talis **IRSP-11** üzembe helyezésre és egyes paraméterek kényelmes beállítására szolgáló szerviz-távirányító. A készülék az alábbi jelenlét-érzékelőkhöz alkalmas:
  - SENSA PRO
- A készüléken történő beavatkozások és változtatások a szavatosság és a garancia megszűnéséhez vezetnek.
- Olvassa el és vegye figyelembe a jelen útmutatót a készülék kifogástalan működése és a biztonságos munkavégzés garantálása érdekében.

Üzembe helyezés
Húzza ki az akkumulátor és az érintkező közötti védőfóliát a termék használata előtt (2. ábra).

Gombfunkciók
- ON — A fogyasztó 8 órás bekapcsolása (CH1)
- OFF — A fogyasztó 8 órás kikapcsolása (CH1)
- A gombok reteszelése
- A gombok kireteszelése
- A/M — Átváltás az automata üzemmód / félautomata üzemmód között
- RESET — Reset
- MEMO — A beállítások mentése és másolása
- 10 Lux … 2000 Lux — A fényerőérték (LUX) beállítása (10 – 2000 lux)
- 👁 — Az aktuális fényerőérték eltárolása
- 1 Min … 60 Min — Az utánfutási idő (TIME1) beállítása; 10 Sec … 60 Min — Az utánfutási idő (TIME2) beállítása
- 1Sec / 5Sec — Rövid impulzus üzemmód CH1/CH2
- TEST — Tesztüzemmód

Menüsor
1. Oldja fel az infravörös vevőt.
   Az infravörös vevőn lévő LED 2-szer villog.
2. Válassza ki a csatornát.
3. Végezze el a kívánt beállításokat.
4. Zárolja az infravörös vevőt.
   Az infravörös vevőn lévő LED 2 másodpercig világít.

Amennyiben 5 min., nem történik gombnyomás, a menüsor megszakad, és az infravörös vevő ismét zárolásra kerül.

Műszaki adatok

Akkumulátor	3 V DC lítium CR2032
Átviteli tartomány	10 m (3. ábra)
Átviteli szög	35° (3. ábra)
Környezeti hőmérséklet	0°C ... +45°C