thermio™ eco - thermio™ eco BG7S

Artikel Nr. 04.36.0010.1 / EAN-Code 4010940045111

PRODUKTBESCHREIBUNG

Die BG7S ist eine analoge Einkanal-Zeitschaltuhr. Durch die Schaltreiter der mechanischen Zeitschaltuhr ist die Wochen-Programmierung mit einer Schaltzeit von 2 Stunden denkbar einfach.Mit einem Handschalter kann zwischen den Betriebsarten Automatik, FIX EIN und Aus gewechselt werden. Die Zeitschaltuhr zeichnet sich durch ein schlichtes und modernes Design, mit flacher Bauform und einfachste Montage auf Unterptuzdosen aus.

- Einfache und schnelle Installation
- Optimaler Manipulationsschutz durch plombierbares Gehäuse
- 84 Schaltreiter ermöglichen das EIN/AUS Schalten zu gegenwärtigen Zeiten mit bis zu 42 EIN und 42 AUS Schaltzeitpunkten

ANWENDUNGSBEREICHE

- Einzel-Tauchheizkörper bis 3.000 Watt
- Heizungssysteme
- Pumpen
- Motoren
- Maschinen
- universell einsetzbar

TECHNISCHE DATEN

Elektrische Daten	
Versorgungsspannung	AC 230 V ± 10 % 50-60 Hz
Schaltausgang	Wechsler, potentialfrei, Öffnungsweite < 3 mm
Schaltleistung - ohmsche Last	16 A / 250 V AC
Schaltleistung - induktive Last cos. phi 0,6	8 A / 250 V AC
Schaltleistung - minimal	100 mA / 20 V AC/DC
Last Glüh-/Halogenlampe	1.300 VA
Leistungsaufnahme	1 VA
Ganggenauigkeit	Netzsynchron
Zeitbasis	Synchron (Netzfrequenz)
Elektrischer Anschluss	
Gerät	Schraubklemme mit Drahtschutz max. 2,5 mm²
Betriebsdaten	
Handschalter	EIN/AUS/AUTO
Kanäle	1
Manipulationsschutz	Plombierbar
Programme	Wochenprogramm
Anzeige und Format	
Kürzeste Schaltzeit	EIN/AUS 2 Stunden
	Programm Zeit 2 Stunden
Uhrzeit	Analoger Zeiger
Umgebungsbedingungen	
Luftfeuchtigkeit (Betrieb)	10 % ... 90 % relative Luftfeuchtigkeit, kondensationsfrei
Luftfeuchtigkeit (Lagerung)	10 % ... 90 % relative Luftfeuchtigkeit, kondensationsfrei
Temperatur (Betrieb)	-20 °C ... +85 °C
Temperatur (Lagerung)	-20 °C ... +55 °C
Allgemeine Daten	
Farbe	Weiß/Grau
Gewicht	160 g

© 05.2017

Material	Hochtemperaturbeständige, selbsterlöschende Thermoplaste
Montage	Unterputz
	Unterputz BS 4662
	Aufputz BS 5733

Normenkonformität	
Schutzklasse	I, nach entsprechender Montage
Prüfzeichen	CE
Normen und Richtlinien	EN 60730-1, EN 60730-2-7

MASSZEICHNUNGEN

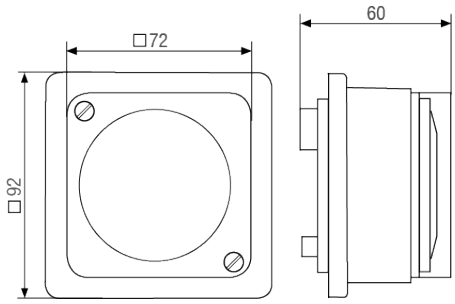

SCHALTBILDER

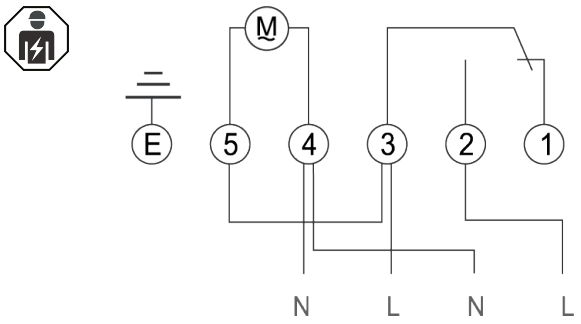

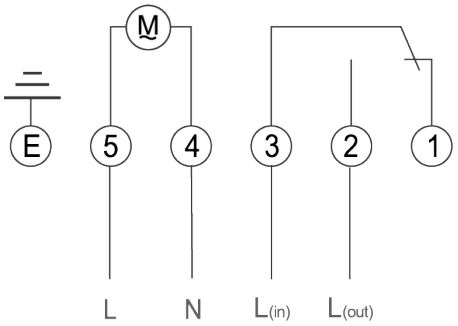

© 05.2017