87045 LIMOGES Cedex
Téléphone : (+33) 05 55 06 87 87 - Télécopie : (+33) 05 55 06 88 88

Tiroir optique

Référence(s) : 0 325 20/22

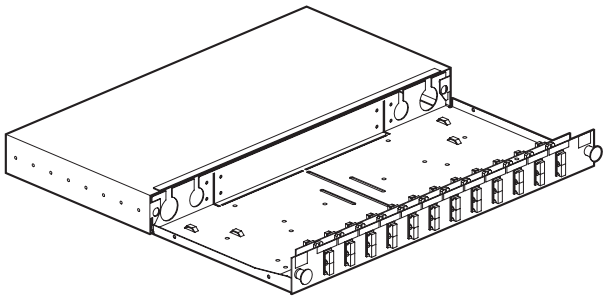

0 325 20

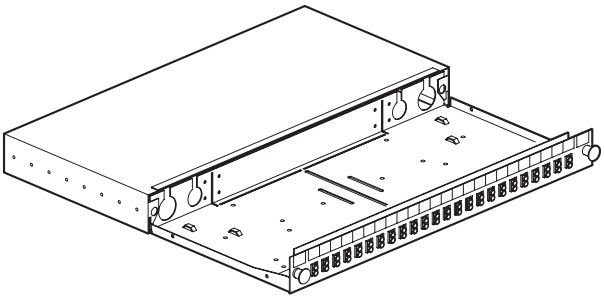

0 325 22

1. UTILISATION

Tiroir optique 19'' - 1 U :
Coulissant pour faciliter l'intervention sur les fibres optiques.
Livré avec visserie et accessoires de câblage.
Capacité maximale :
- 12 connecteurs SC duplex multimodes - réf : 0 325 20
- 24 connecteurs LC duplex multimodes - réf : 0 325 22

Noir : RAL 9005

2. RACCORDEMENT USUEL

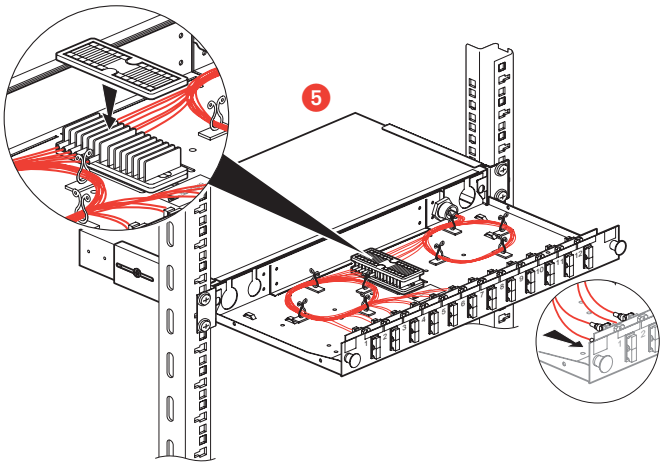

3. DIMENSIONS

- Profondeur : 200 mm
- Largeur : 483 mm
- Hauteur : 1U (44,4 mm)

4. CARACTERISTIQUES TECHNIQUES

4.1 Caractéristiques mécaniques

Indice de protection : IP20

4.2 Caractéristiques climatiques

Température de fonctionnement : - 40°C à + 50°C

4.3 Fixation

Livré avec visserie et accessoires de câblage :
Pour la fixation dans la baie 19'' :
- 4 vis écrou
- 4 écrou cage
- 4 rondelles
- 4 vis
- 1 presse-étoupe (accepte les câbles de 6 à 12 mm)
- 1 support d'épissure
- 2 pates de fixations

Pour le câble FO :
- 8 bagues passe-câble

5. NORMES ET AGREMENTS

Standard international	IEC 11801, IEC 60304 et IEC 61754
Standard US	TIA/EIA 568.C et TIA 942-A
Standard européen	EN 50173 et EN 297-1
Conforme à	ROHS et REACH

6. ACCESSOIRES

0 325 20

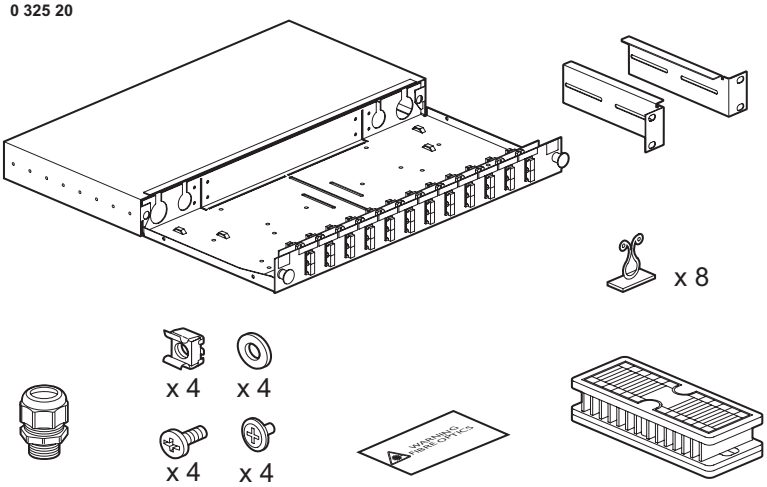
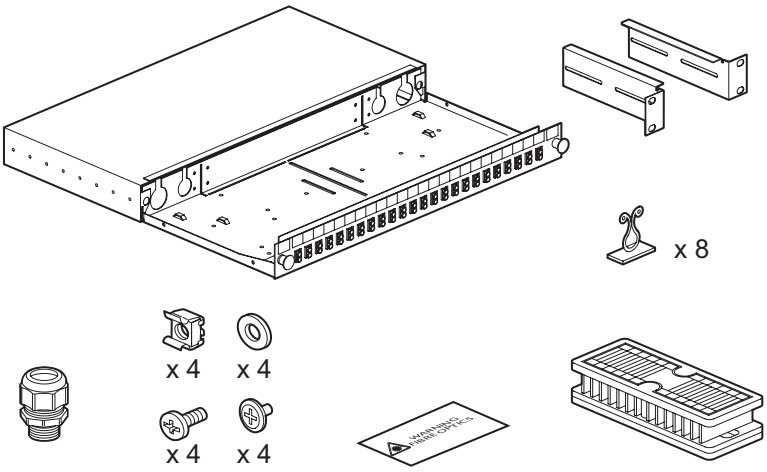
0 325 22