legrand®

www.legrandoc.com

⚠ Safety instructions:

GB CA IN IE US AU NZ

This product should be installed in compliance with installation rules, preferably by a qualified electrician. Incorrect installation and/or incorrect use can lead to risk of electric shock or fire. Before carrying out the installation, read the instructions and take account of the product's specific mounting location.
Do not open up, dismantle, alter or modify the device except where specifically required to do so by the instructions. All Legrand products must be opened and repaired exclusively by personnel trained and approved by Legrand. Any unauthorised opening or repair completely cancels all liabilities and the rights to replacement and guarantees. Use only Legrand brand accessories.

⚠ Consignes de sécurité

FR BE CA LU CH

Ce produit doit être installé conformément aux règles d'installation et de préférence par un électricien qualifié. Une installation incorrecte et/ou une utilisation incorrecte peuvent entraîner des risques de choc électrique ou d'incendie. Avant d'effectuer l'installation, lire la notice, tenir compte du lieu de montage spécifique au produit. Ne pas ouvrir, démonter, altérer ou modifier l'appareil sauf mention particulière indiquée dans la notice. Tous les produits Legrand doivent exclusivement être ouverts et réparés par du personnel formé et habilité par Legrand. Toute ouverture ou réparation non autorisée annule l'intégralité des responsabilités, droits à remplacement et garanties. Utiliser exclusivement les accessoires de la marque Legrand.

⚠ إرشادات الامان:

يجب تركيب هذا المنتج طبقا لقواعد التركيب و يفضل ان يقوم بالتركيب كهربائي مؤهل. فقد يؤدي التركيب الخاطئ و/او الاستخدام الخاطئ الى مخاطر التعرض لصدمة كهربائية او نشوب حريق. اقرا النشرة قبل التركيب، و افرد مكانا لتركيب المنتج خاصا به. لا تفتح او تفك او تعدل او تتلف المنتج ما لم يشر الى ذلك بشكل محدد في النشرة. فكل منتجات Legrand يجب فتحها واصلاحها حصرا من قبل اشخاص مدربين و مؤهلين لدى Legrand. و كل فتح او اصلاح غير مسموح به يبطل المسؤوليات و حقوق الاستبدال و الضمانات. لا تستخدم سوى اكسسوارات من ماركة Legrand حصرا

- If the glass cover or the supply cable is damaged, replace the whole product.
- Si la vitre de protection ou le câble d'alimentation est endommagé, remplacer le luminaire complet.
- في حالة تلف الزجاج الواقي أو كبل الطاقة، استبدل وحدة الإضائة الكاملة

- Minimum distance from lighted objects: 0.1 m
- Distance minimale de l'objet éclairé : 0,1 m
- لمسافة الدنيا من الأشياء المضاءة: 0,1 m
- Maximum mounting height: 5 m
- Hauteur d'installation maximum : 5 m
- ارتفاع التثبيت الاقصى: 5 m
- If the external flexible cable or cord of this luminaire is damaged, it shall be exclusively replaced by the manufacturer or his service agent or a similar qualified person in order to avoid a hazard.
- Si le câble ou le cordon extérieur souple de ce luminaire est endommagé, il doit être remplacé exclusivement par le fabricant ou son agent de maintenance ou toute personne de qualification équivalente, cela afin d'éviter tout risque.
- في حالة تلف الكبل الخارجي لوحدة الاضائة ، يجب استبداله حصريًا من قِبل الشركة المصنّعة أو وكيل الخدمة أو شخص مؤهل بشكل مماثل لتجنب أي خطر

	• Input voltage (V) • Tension d'entrée (V) • دخل الفولطية (V)	• Input frequency (Hz) • Fréquence d'entrée (Hz) • دخل التردد (Hz)	• Input wattage (W) • Puissance d'entrée (W) • دخل القدرة (W)	CCT	IP	T°	• Lumen output (lm) • Lumen (lm) • اللومن (lm)
0 643 60	100 -240 VAC	50/60	10	6500 K	65	-20°C/+40°C	1000
0 643 61			20				2000
0 643 62			30				3000
0 643 63			50				5000
0 643 65			100				10000
0 643 80			10	3000 K			1000
0 643 81			20				2000
0 643 82			30				3000
0 643 83			50				5000

1

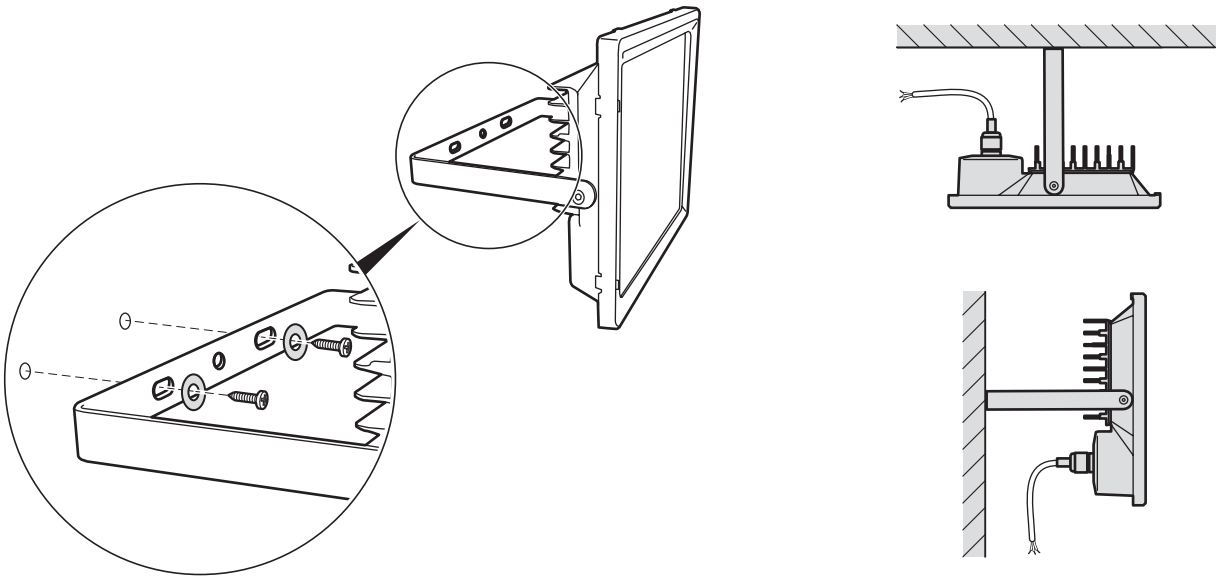

LE10421AB

2

- Connect wires
- Raccorder les fils
- أوصل الأسلاك

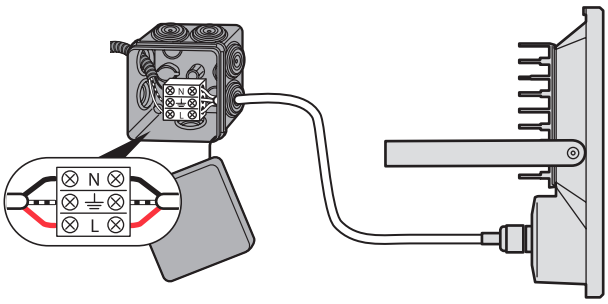

3

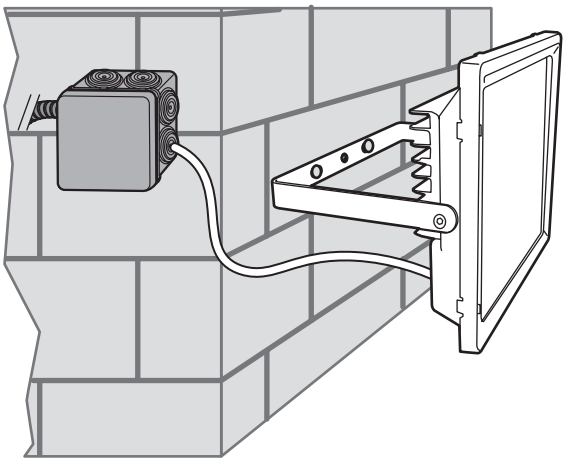

- The light source of this luminaire is not replaceable; when the light source reaches its end of life the whole luminaire shall be replaced.
- La source lumineuse de ce luminaire n'est pas remplaçable ; lorsque la source lumineuse atteint sa fin de vie, le luminaire entier doit être remplacé.
- لا يمكن تعويض المصدر الضوئي لوحدة الإضاءة هذه وعندما تنتهي صلاحية هذا المصدر الضوئي فإنه ينبغي استبدال وحدة الإضاءة بأكملها.

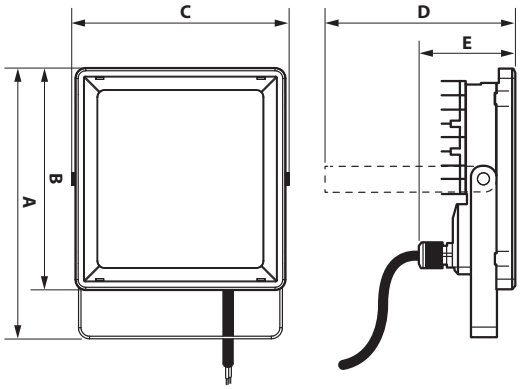

	• Dimensions (mm) • Dimensions (mm) • أبعاد (mm)					• Weight (g) • Poids (g) • الوزن (g)
	A	B	C	D	E	
0 643 60	160	130	128	113	56,4	348
0 643 61	178	150	165	123	58	464
0 643 62	203	177	185	133	63	643
0 643 63	241	200	180	168	53	1366
0 643 65	302	260	235	208	67	2800
0 643 80	160	130	128	113	56,4	348
0643 81	178	150	165	123	58	464
0 643 82	203	177	185	133	63	643
0 643 83	241	200	180	168	53	1366

- This symbol indicates that in order to prevent any negative effects on the environment and on people, this product should be disposed of separately from other household waste, by taking it to authorised collection centres, in accordance with the EU countries local waste disposal legislations. Disposing of the product without following local regulations may be punished by law. It is recommended that you check that in your country this product is subject to WEEE legislations.

- Ce symbole indique qu'en fin de vie, le produit doit être collecté séparément des autres déchets et remis à un centre de collecte agréé dans le respect des normes et dispositions légales en vigueur dans les pays de l'UE, pour prévenir les effets indésirables sur l'environnement et la santé des personnes. L'élimination abusive du produit est passible des sanctions prévues par la loi. Il est recommandé de s'assurer que dans le pays où le produit est utilisé, ce dernier est soumis aux réglementations WEEE/DEEE.

- يبين هذا الرمز انه ينبغي فرز وجمع هذا المنتج عند انتهاء صلاحيته بصوره منفصلة عن النفايات الاخرى و تسليمه الى مركز فرز معتمد. في ظل احترام القواعد و الاحكام القانونية السارية المفعول في بلدان الاتحاد الاوروبي، و ذلك للوقاية من الاثار الضارة التي تتعرض لها البيئة وصحة الاشخاص بسبب المنتجات المنتهية الصلاحية. يؤدي التخلص من المنتج بطريقه غير لائقة الى التعرض للعقوبات المقررة بموجب القانون. يوصى بالتاكد ان المنتج يخضع للقوانين التوجيهية الخاصة بالمنتجات الكهربائية و الالكترونية المنتهية الصلاحية (WEEE) في البلدان التي يستخدم فيها.