93691 PANTIN Cedex
Tél. : 01 48 10 69 50 - Fax : 01 48 10 69 58
www.arnould.com

Détecteur orientable

Références : 67387 - 67487 - 67587 - 67687 - 67787 - 67887

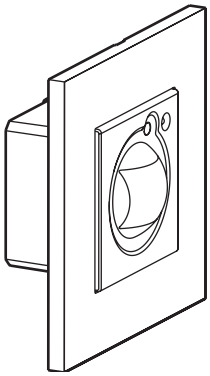

1. USAGE

Le détecteur infrarouge passif est de type volumétrique et il est sensible au mouvement de chaleur. Le volume de la zone protégée est divisé en 14 faisceaux sur 3 niveaux. Le détecteur prévoit deux modes de fonctionnement : un fonctionnement instantané ou un fonctionnement par comptage d'impulsions pour réduire le risque de fausses alarmes. Il existe en version avec lentille modulaire pour une installation dans la partie haute des pièces, à une hauteur comprises entre 1,2 et 2 m. Régler la position selon les besoins en fonction des caractéristiques de la zone à protéger. Le seuil de déclenchement de ces dispositifs peut être configuré spécifiquement.

2. GAMME

Détecteur orientable		
67487	Acier brossé	ART ESCAB MH
67587	Acier satin	ART ESCAS MH
67687	Acier miroir	ART ESCAM MH
67787	Or miroir	ART ESCOM MH
67387	Bronze	ART ESCBZ MH
67887	Noir mat	ART ESCNM MH

Note: *D'autres finitions et configurations sont fournies, voir fiche technique F02217FR/00.*

3. MISE EN SITUATION

Hauteur d'installation préconisée à 150 cm du sol.

4. DIMENSIONS (mm)

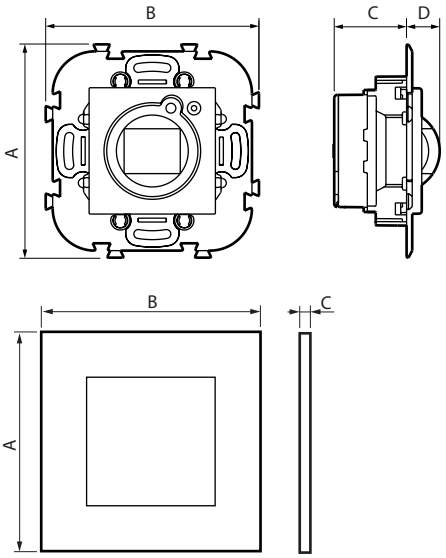

	A	B	C	D
Mécanisme	76	76	25,8	12
Plaque	80	80	5	-

5. DEMONTAGE

Le démontage des plaques se fait en introduisant la pointe d'un tournevis dans une encoche prévue à cet effet sur le champs de la plaque et en faisant levier avec celle-ci pour déclipser les points de fixation.
Une fois la plaque légèrement écartée du mur, il convient de glisser les doigts entre la plaque et le mur pour terminer délicatement le démontage de la plaque.
Attention de ne pas tirer trop fortement sur la plaque pour ne pas casser les clips de fixation.

6. RACCORDEMENT

Connecteur BUS.

7. CARACTÉRISTIQUES TECHNIQUES

■ 7.1 Caractéristiques mécaniques
Essai aux chocs : IK 02
Pénétration de corps solides/liquides : IP 21

■ 7.2 Caractéristiques matières
Sous-plaque : Polycarbonate
Plaque cristal : Laiton doré
Autoextinguibilité :
+ 850° C / 30 s pour les pièces isolantes maintenant en place les parties sous tension.
+ 650° C / 30 s pour les autres pièces en matières isolantes.

■ 7.3 Caractéristiques électriques
Alimentation : 18 - 27 Vcc
Consommation : 4.5 mA

■ 7.4 Caractéristiques climatiques
Température de stockage et d'utilisation : + 5° C à + 40° C

■ 7.5 Zone de couverture

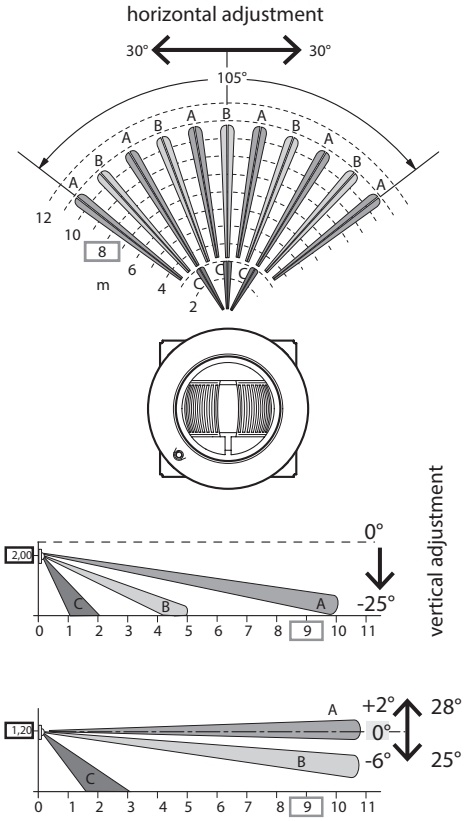

7. CARACTÉRISTIQUES TECHNIQUES *(suite)*

■ 7.6 Fonctionnalités

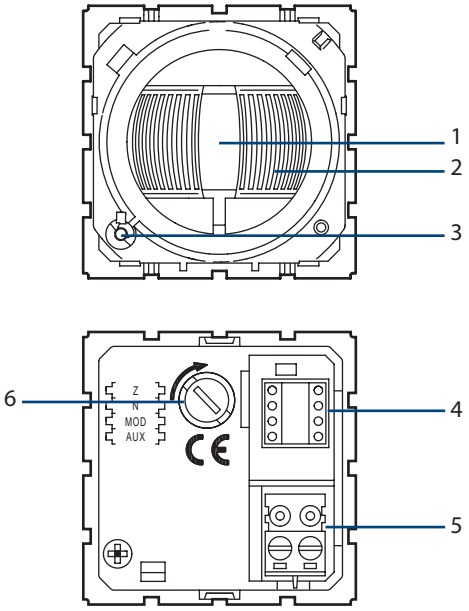

Légende
1. Lentille de Fresnel
2. Paupière de réduction de la couverture
3. Voyant d'alarme
4. Logement du configurateur
5. Connecteur BUS
6. Logement du dispositif de sécurité
7. Fonctions possibles : voir fiche LG00136_A_FR

8. ENTRETIEN

■ 8.1 Précaution
Utiliser un chiffon doux légèrement imbibé d'alcool à brûler, de produit nettoyant pour vitres ou d'eau savonneuse. Ces produits ne présentant pas de risque d'attaque chimique et ne contenant pas d'abrasif.

■ 8.2 A proscrire absolument
- Les produits spéciaux pour l'inox, les rénovateurs car ils contiennent souvent des abrasifs et possèdent des agents chimiques.
- Les produits javellisés ainsi que les produits acides (détartrants par exemple).
- Les poudres à récurer (car présence d'abrasifs).

9. NORMES ET AGRÉMENTS

Cet appareil est homologué CE.