sarlam

28240 БЕЛОМЕР
Телефон: 02 37 53 80 00 - Факс: 02 37 81 20 01

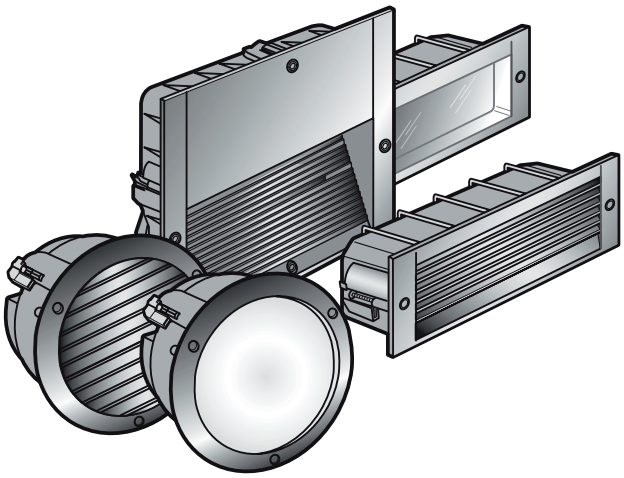

Технический паспорт : F00111RU-01

Дата создания : 12.04.2007

Светильники встраиваемые KALANK

1. СЕРИЯ

Тип	Артикул Белый	Антрацит	Сад. зелень	Серебро	Хром	Габаритные размеры, мм	Масса, кг	Патрон	Источник света	Мощность, Вт	Класс защиты
Прямоугольный, размер 1, без решётки	**540 170**	**540 176**	**540 178**	**540 175**	**540 173**	210 x 85	0,972	2G7		7	I
	550 120	**550 126**	**550 128**	**550 125**	**550 123**	210 x 85	0,596	E14		15	I
	540 770	**540 776**	**540 778**	**540 775**	**540 773**	210 x 85	0,972	2G7		5	I
Прямоугольный, размер 1, с решёткой	**541 170**	**541 176**	**541 178**	**541 175**	-	210 x 85	1,074	2G7		7	I
	551 120	**551 126**	**551 128**	**551 125**	-	210 x 85	0,696	E14		15	I
	541 770	**541 776**	**541 778**	**541 775**	-	210 x 85	1,032	2G7		5	I
Прямоугольный, размер 2, без решётки	**560 110**	**560 116**	**560 118**	**560 115**	**560 113**	264 x 85	0,696	E14		25	I
	560 360	**560 366**	**560 368**	**560 365**	**560 363**	264 x 85	0,726	2G7		9	I
	560 010	**560 016**	**560 018**	**560 015**	**560 013**	264 x 85	1,088	Светодиоды белые		1	⧈
	560 020	**560 026**	**520 028**	**560 025**	**520 023**	264 x 85	1,088	Светодиоды синие		1	⧈
	560 030	**560 036**	**560 038**	**560 035**	**560 033**	264 x 85	1,088	Светодиоды красные		0,6	⧈
Прямоугольный, размер 2, с решёткой	**561 110**	**561 116**	**561 118**	**561 115**	-	264 x 85	0,784	E14		25	I
	561 360	**561 366**	**561 368**	**561 365**	-	264 x 85	0,915	2G7		9	I
Прямоугольный, размер 3, без решётки	**580 190**	**580 196**	**580 198**	**580 195**	**580 193**	330 x 130	1,800	2G11		18	I
	570 270	**570 276**	**570 278**	**570 275**	**570 273**	330 x 130	1,210	E27		60	I
	590 370	**590 376**	**590 378**	**590 375**	**590 373**	330 x 130	1,800	G24q3		26	I
Прямоугольный, размер 3, с решёткой	**581 190**	**581 196**	**581 198**	**581 195**	-	330 x 130	2,000	2G11		18	I
	571 270	**571 276**	**571 278**	**571 275**	-	330 x 130	1,420	E27		60	I
	591 370	**591 376**	**591 378**	**591 375**	-	330 x 130	2,110	G24q3		26	I
Круглый, размер 1, без решётки	**530 170**	**530 171**	**530 172**	**530 173**	**530 174**	Ø 198	1,200	Светодиоды белые		1	⧈
	530 175	**530 176**	**530 177**	**560 178**	**530 179**	Ø 198	1,200	Светодиоды синие		1	⧈
	530 490	**530 496**	**530 498**	**530 495**	**530 493**	Ø 198	1,250	G24q1		10	I
Круглый, р-р 1, с решёткой	**531 490**	**531 496**	**531 498**	**531 495**	-	Ø 198	1,350	G24q1		10	I
Круглый, размер 2, без решётки	**510 410**	**510 416**	**510 418**	**510 415**	**410 413**	Ø 270	2,070	2G7		2 x 9	I
	510 270	**510 276**	**510 278**	**510 275**	**510 273**	Ø 270	1,700	E27		60	I
	520 470	**520 476**	**520 478**	**520 475**	**520 473**	Ø 270	1,780	G24q2		18	I

1. СЕРИЯ *(продолжение)*

Тип	Артикул Белый	Антрацит	Сад. зелень	Серебро	Хром	Габаритные размеры, мм	Масса, кг	Патрон	Источник света	Мощность, Вт	Класс защиты
Круглый, размер 2, с решёткой	**511 410**	**511 416**	**511 418**	**511 415**	-	Ø 270	2,264	2G7		2 x 9	I
	511 270	**511 276**	**511 278**	**511 275**	-	Ø 270	1,896	E27		60	I
	521 470	**521 476**	**521 478**	**521 475**	-	Ø 270	1,986	G24q2		18	I
Квадратный	**512 500**	**512 506**	**512 508**	**512 505**	-	330 x 340	4,096	E27		50 SHP/I	I
	512 370	**512 376**	**512 378**	**512 375**	-	330 x 340	3,098	G24q3		26	I

Тип анти-вандальный	Артикул Белый	Антрацит	Сад. зелень	Серебро	Хром	Габаритные размеры, мм	Масса, кг	Патрон	Источник света	Мощность, Вт	Класс защиты
Прямоуголь-ный, размер 1	**740 170**	**740 176**	**740 178**	**740 175**	**740 173**	210 x 85	0,972	G23		5	I
	740 770	**740 776**	**740 778**	**740 775**	**740 773**	210 x 85	0,972	2G7		5	I
Прямоуголь-ный, размер 2	**760 360**	**760 366**	**760 368**	**760 365**	**760 363**	264 x 85	0,726	2G7		9	I
	760 010	**760 016**	**760 018**	**760 011**	**760 013**	264 x 85	0,600	Светодиоды белые		1	
	760 020	**760 026**	**760 028**	**760 025**	**720 023**	264 x 85	0,600	Светодиоды синие		1	
	760 030	**760 036**	**760 038**	**760 035**	**760 033**	264 x 85	0,600	Светодиоды красные		0,6	
Прямоуголь-ный, размер 3	**780 199**	**780 196**	**780 198**	**780 195**	**780 193**	330 x 130	1,800	2G11		18	I
	780 580	**780 586**	-	-	-	330 x 130	1,940	G24q3 + СВЧ-датчик		26	I
	790 370	**790 376**	**790 378**	**790 375**	**790 373**	330 x 130	1,860	G24q3		26	I
Круглый, размер 1	**731 170**	**730 171**	**730 172**	**730 173**	**730 174**	Ø 198	1,250	Светодиоды белые		1	
	730 175	**730 176**	**730 177**	**730 178**	**730 179**	Ø 198	1,250	Светодиоды синие		1	
	730 490	**730 496**	**730 498**	**730 495**	**730 493**	Ø 198	1,255	G24q1		10	I
Круглый, размер 2	**720 620**	**720 626**	-	-	-	Ø 270	2,065	G24q2 + СВЧ-датчик		18	I
	720 410	**720 416**	**720 418**	**720 415**	**720 413**	Ø 270	2,124	2G7		2 x 9	I
	720 470	**720 476**	**720 478**	**720 475**	**720 473**	Ø 270	1,502	G24q2		18	I
Квадратный	**712 500**	**712 506**	**712 508**	**712 505**	-	330 x 340	4,050	E27		50 SHP/I	I
	712 370	**712 376**	**712 378**	**712 375**	-	330 x 340	3,100	G24q3		26	I

Все люминесцентные светильники поставляются в комплекте с лампами. Цветовая температура - 4000 ºK.
Лампы накаливания в комплект поставки светильников не входят.

2. МОНТАЖНЫЕ КОРОБКИ

- Монтажные коробки изготовлены из термопластического материала, сохраняющего свои характеристики при контакте с различными бетонными добавками.

Прямоугольная, размер 1 .....Арт. 540 931
Прямоугольная, размер 2 .....Арт. 560 931
Прямоугольная, размер 3 .....Арт. 570 931
Круглая, размер 1 .....Арт. 530 931
Круглая, размер 2 .....Арт. 510 931
Квадратная .....Арт. 512 931

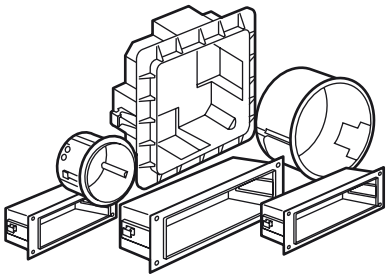

3. ТЕХНИЧЕСКИЕ ХАРАКТЕРИСТИКИ

- Степень защиты от попадания твердых частиц, пыли и влаги: IP 55 согласно NF EN 60 598-2-1.
- Устойчивость к механическим воздействиям:
  IK 07, 2 джоуля.
  IK 10, 10 джоулей для антивандальных светильников, согласно NF EN 60 598.
- Питание:
  230/240 В*, 50 Гц (*) для светильников с электронным ПРА.

Изделие изготовлено в соответствии с директивой по низкому напряжению 72/23 CEE и директивой по электромагнитной совместимости 89/936 CEE.

3.1. Материалы и покрытия

- Корпус: полибутилентерефталат (ПБТ) со стекловолокном.
- Рассеиватель из стекла: внутренняя поверхность – глазурированное стекло, внешняя поверхность – гладкая или прозрачная.
- Рассеиватель из поликарбоната: внешняя поверхность – гладкая, внутренняя поверхность – зернистая.
- Отражатель: алюминиевый (только в светильниках с лампами накаливания).
- Патрон (модель с лампами накаливания): фарфор для E27, полиамид 6.6 для E14.
- Огнестойкость:
  испытание проволокой, раскаленной до 960 ºC, время затухания ≤ 30 с. Испытания проведены согласно регламенту пожарной безопасности для общественных зданий.

3.2. Подключение

- Лампы накаливания:

Патрон E27, материал - фарфор неглазурированный, моноблочный 250 В, 4 А, одобрено VDE, ENEC +E14 из полиамида 6.6.

- Лампы люминесцентные:

Патроны для ламп с цоколем 2G7, G24q2 и G24q3.

- Предварительное соединение между патроном и автоматической клеммной колодкой выполнено высокотемпературным проводником.

ПРА электронного типа согласно EN 60928.
Светодиод: подключение через автоматическую клеммную колодку.

3.3. Комплект поставки

Изделие поставляется в комплекте с:
- инструкцией по монтажу;
- заглушкой plexo;
- защитной термотрубкой.

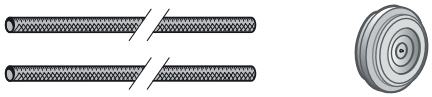

4. ПРИМЕНЕНИЕ И УСЛОВИЯ ИСПОЛЬЗОВАНИЯ

4.1. Области применения

Внутреннее и наружное освещение.

4.2. Тип монтажа

Потолочный монтаж, см. раздел «Монтажные аксессуары» (подвесная система). Настенный монтаж.

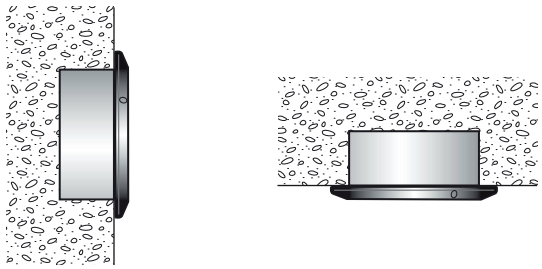

4.3. Устойчивость к химическим и климатическим воздействиям

Хорошая устойчивость к атмосферным воздействиям.
Хорошая устойчивость к воздействию морского климата.

4.4. Соответствие температурным классам

Светильники предназначены для использования при температуре окружающей среды плюс 25 ºC (стандарт NF EN 60 598-1).
Пусковые характеристики люминесцентных ламп могут меняться в условиях отрицательных температурных значений.

5. МОНТАЖ

- Встроенный монтаж в заливной бетон:

При данном типе монтажа коробка должна удерживаться в арматурной сетке благодаря специально предусмотренным связям, проходящим через точки соединений, с соблюдением уровней и отвесов.

- Встроенный монтаж в кирпичные стены:

Данный тип монтажа схож с установкой распределительных коробок. После подготовки гнезд под габаритные размеры встраиваемых коробок выполняется их установка с соблюдением уровней и отвесов.

- Установка в гипсокартонные перегородки:

Вырубные шаблоны поставляются под заказ.

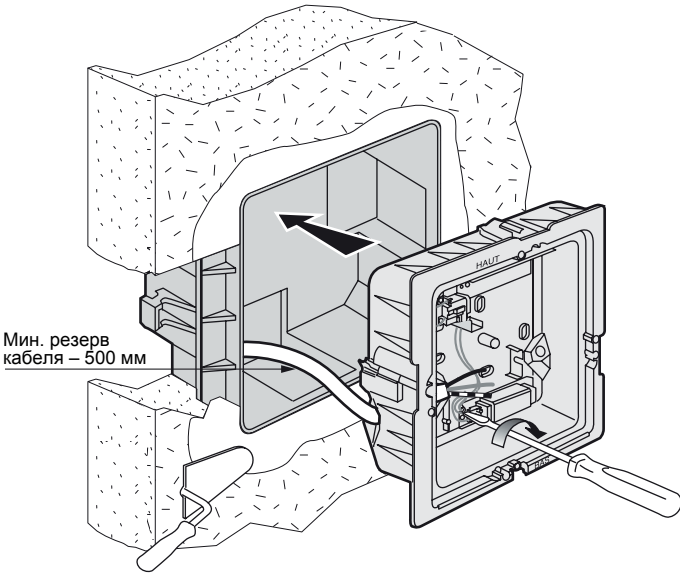

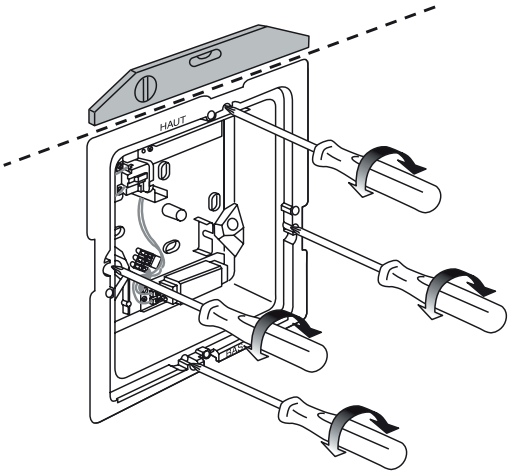

6. ПОДКЛЮЧЕНИЕ

Подключение с использованием кабеля Ø от 5 до 16 мм.

7. ГАБАРИТНЫЕ РАЗМЕРЫ

Светильник прямоугольный, размер 1

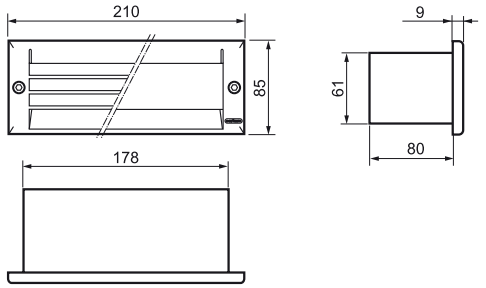

Светильник прямоугольный, размер 2

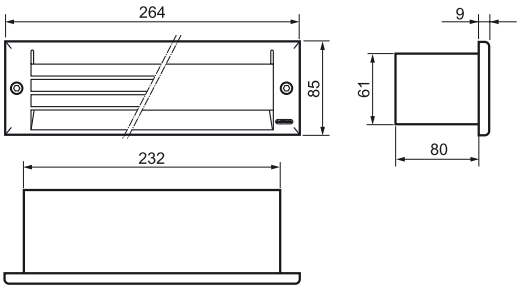

Светильник прямоугольный, размер 3

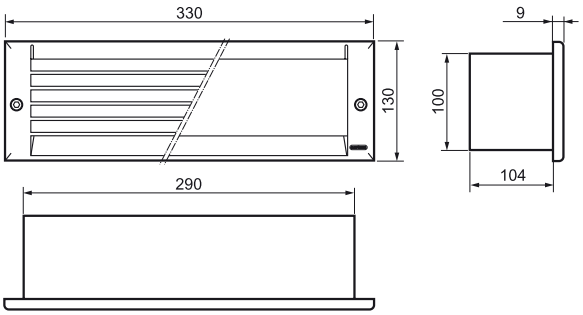

Светильник круглый, размер 1

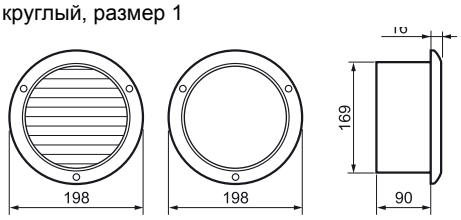

Светильник круглый, размер 2

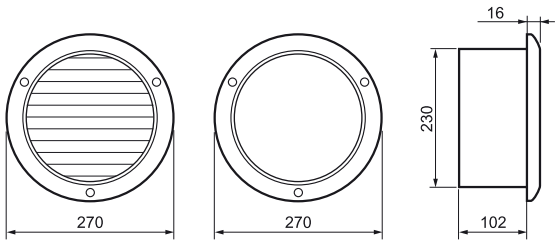

7. ГАБАРИТНЫЕ РАЗМЕРЫ *(продолжение)*

Светильник квадратный

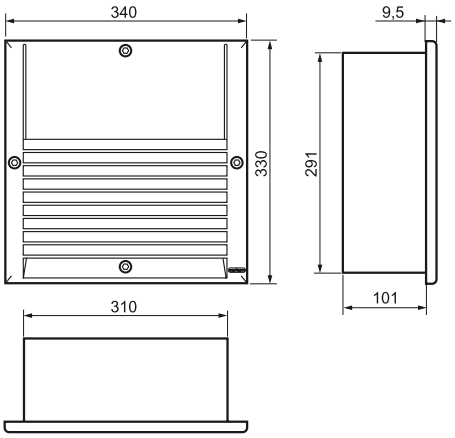

8. ЗАПАСНЫЕ ДЕТАЛИ

Рассеиватель сменный

Прямоугольный	Закаленное опаловое стекло	Закаленное прозрачное стекло	Поликарбонат
Размер 1	540 900	541 900	740 900
Размер 2	560 900	561 900	760 900
Размер 3	570 900	571 900	780 900
Круглый			
Размер 1	530 900	531 900	730 900
Размер 2	510 900	511 900	720 900
Квадратный			
		512 900	712 900

Уплотнительная прокладка

Прямоугольная Размер 1 ..... 540 930
Прямоугольная Размер 2 ..... 560 930
Прямоугольная Размер 3 ..... 570 930
Круглая Размер 1 ..... 530 930
Круглая Размер 2 ..... 510 930
Квадратная 512 930

9. МОНТАЖНЫЕ АКСЕССУАРЫ

Подвесная система для потолочного монтажа: 510 920
Специальная отвертка для затягивания
и ослабления антивандальных винтов: 489 990

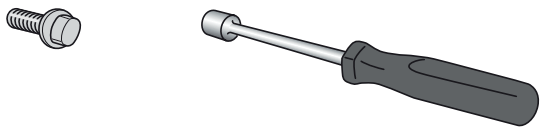

10. СЕРТИФИКАТЫ

Сертификат NF/CE.
Протокол испытаний раскаленной проволокой.
Протокол испытаний на устойчивость к механическим воздействиям.
Сертификаты можно получить, обратившись в представительство компании «Легран» в России.
Телефоны в Москве: +7 (495) 660-75-50/60.

Срок гарантии: 1 год

Изготовитель: фирма «Сарлам», Франция, Беломер, 28240.
Sarlam, France, Belhomert, 28240.

ME01