ESYLUX

ESYLUX GmbH • An der Strusbek 40
22926 Ahrensburg/Germany
info@esylux.com • www.esylux.com
MA01600501

BOARDLIGHT

WCLB0L80030830WHT00000000
Item number E010849800

WCLB0L80030840WHT00000000
Item number E010849817

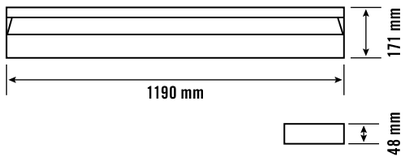

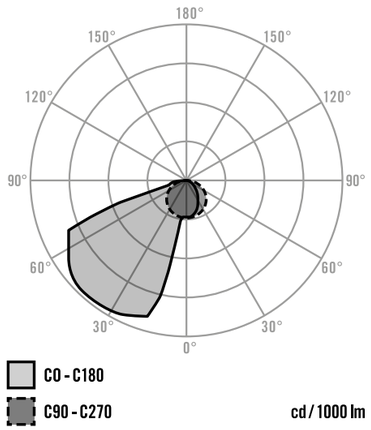

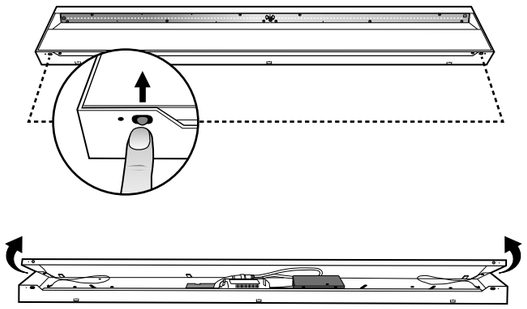

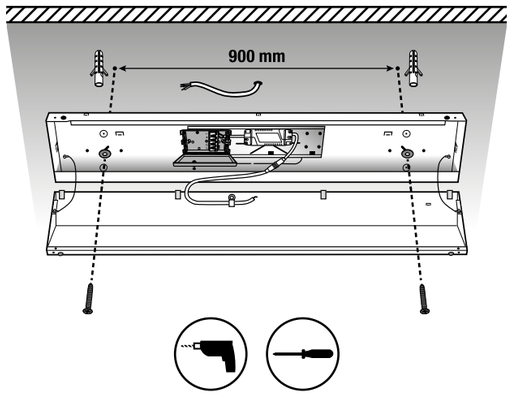

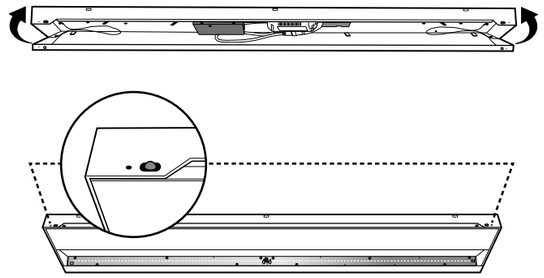

DE Kurzanleitung

GEFAHR!

Lebensgefahr durch elektrischen Schlag!

- Die Installation darf nur von Elektroinstallateuren oder Elektrofachkräften unter Berücksichtigung der landespezifischen Vorschriften erfolgen.
- Vor Montage/Demontage Netzspannung freischalten.

1 Bestimmungsgemäße Verwendung

Die LED-Tafelleuchte BOARDLIGHT ist für den Einsatz im Innenbereich bestimmt. Sie eignet sich für die gleichmäßige und blendfreie Beleuchtung von Tafeln oder Whiteboards in Klassen- und Schulungsräumen.
Die Leuchte enthält eingebaute LED-Lampen.

Die Lichtquelle dieser Leuchte darf nur vom Hersteller oder einem von ihm beauftragten Servicetechniker oder einer vergleichbar qualifizierten Person ersetzt werden.

Lichtverteilungskurve (1.1)

Montageart
Deckenaufputzmontage

Zubehör
Optionales Zubehör (Seilabhängung, Wandarm, Deckeneinbaurahmen 1200, Deckeneinbaurahmen 1250) finden Sie unter www.esylux.com.

Lieferumfang
1x Leuchte, 1x Zugentlastung

Die Leuchte eignet sich durch den Anschluss mit der Connection Box für eine Netzweiterleitung. Maximaler Gesamtstrom der Netzanschlussklemme: 16 A.

2 Montage

Vor der Montage Netzspannung freischalten.
Montieren Sie die Tafelleuchte gemäß den Bildern **(2.1)** bis **(2.3)**.

Folgende Abstände sind bei der Montage empfohlen:

Montagehöhe	Wandabstand
2,5 m	0,5 m
2,7 m	0,7 m
3,0 m	1,0 m

3 Anschluss

Der Anschluss erfolgt gemäß Anschlussplan.

ON/OFF

L Außenleiter
N Neutralleiter
⏚ Schutzleiter

4 Technische Daten

Nennspannung	230 V~ / 50 - 60 Hz
Schutzart/-klasse	IP 20/II
Umgebungstemperatur	0 °C...+40 °C
Bemessungsleistung	36 W
Ausstrahlungswinkel	60°
Color rendering index	> 80
Farbtoleranz	SDCM < 3
Color Quality Scale	CQS > 80
Abmessungen	1190 x 171 x 48 mm
Gewicht	4200 g
Farbe	weiß, ähnlich RAL 9003

WCLB0L800308**3**0WHT00000000

Farbtemperatur	3000 K
Lichtstrom (Leuchte)	3970 lm

WCLB0L800308**4**0WHT00000000

Farbtemperatur	4000 K
Lichtstrom (Leuchte)	4190 lm

5 Entsorgung/Garantie

Dieses Gerät darf nicht mit unsortiertem Restmüll entsorgt werden. Besitzer von Altgeräten sind gesetzlich dazu verpflichtet, dieses Gerät fachgerecht zu entsorgen. Informationen erhalten Sie von Ihrer Stadt- bzw. Gemeindeverwaltung.

Die ESYLUX Herstellergarantie finden Sie im Internet unter www.esylux.com.

Technische und optische Änderungen vorbehalten.

GB Short instruction

DANGER!

Risk of fatal injury from electric shock!

- Installation must only by performed by an electrical installation technician or a trained electrician, taking country-specific regulations into account.
- Switch off the power supply prior to assembly/disassembly.

1 Intended use

The BOARDLIGHT LED display board light is intended for indoor use. It is ideal for uniform, glare-free illumination of display boards or whiteboards in classrooms and training rooms.
The light contains built-in LED lamps.

The light source in this light may only be replaced by the manufacturer, manufacturer-designated service technicians or a person with comparable qualifications.

Light distribution curve (1.1)

Installation type
Ceiling surface mounting

Accessories
Optional accessories (suspension cable, wall arm, ceiling flush mounting frame 1200, ceiling flush mounting frame 1250) are listed at www.esylux.com.

Included in delivery
1x light, 1x cord grip

The light is suitable for use with extension cables via the connection box. Maximum total current at the mains connection terminal: 16 A.

2 Installation

Switch off the mains voltage prior to installation.
Assemble the display board light in accordance with figures **(2.1)** to **(2.3)**.

The following distances are recommended during assembly:

Installation height	Wall distance
2,5 m	0,5 m
2,7 m	0,7 m
3,0 m	1,0 m

3 Connection

Connect as shown in the wiring diagram.

ON/OFF

L External conductor
N Neutral conductor
⏚ Earth conductor

4 Technical data

Nominal voltage	230 V~ / 50 - 60 Hz
Protection type/protection class	IP 20/II
Ambient temperature	0 °C...+40 °C
Rated output	36 W
Beam angle	60°
Colour Rendering Index	> 80
Colour tolerance	SDCM < 3
Colour Quality Scale	CQS > 80
Dimensions	1190 x 171 x 48 mm
Weight	4200 g
Colour	white, similar to RAL 9003

WCLB0L800308**3**0WHT00000000

Colour temperature	3000 K
Luminous flux (light)	3970 lm

WCLB0L800308**4**0WHT00000000

Colour temperature	4000 K
Luminous flux (light)	4190 lm

5 Disposal/warranty

This device must not be disposed of as unsorted residual waste. Used devices must be disposed of correctly. Contact your local town council for more information.

The ESYLUX manufacturer's warranty can be found online at www.esylux.com.

Technical and design features may be subject to change.

FR Mode d'emploi rapide

DANGER !

Danger de mort par électrocution !

- L'installation doit impérativement être effectuée par des installateurs professionnels ou des spécialistes de l'électronique conformément aux normes et prescriptions locales en vigueur.
- Avant d'installer ou de désinstaller le produit, coupez le courant.

1 Conformité d'utilisation

Le luminaire de tableau à LED BOARDLIGHT est conçu pour une utilisation en intérieur. Il convient idéalement à l'éclairage uniforme et non éblouissant des tableaux noirs ou blancs dans les classes et les salles de formation.
Ces luminaires contiennent des LED intégrées.

La source lumineuse de ces luminaires doit être remplacée uniquement par le fabricant ou par l'un de ses techniciens agréés, ou toute personne possédant des qualifications équivalentes.

Courbe photométrique (1.1)

Type de montage
Montage invisible au plafond

Accessoires
Des accessoires en option (câble de suspension, support mural, montage intégré au plafond 1200, montage intégré au plafond 1250) sont disponibles à l'adresse www.esylux.com.

Éléments inclus
1 luminaire, 1 réducteur de tension

Les luminaires raccordés avec Connection Box peuvent être utilisés comme transmetteurs réseau. Intensité totale maximale de la borne de raccordement : 16 A.

2 Montage

Avant de procéder au montage, coupez le courant.
Montez le luminaire de tableau conformément aux images **(2.1)** à **(2.3)**.

Les distances suivantes sont recommandées lors du montage:

Hauteur de montage	Distance du mur
2,5 m	0,5 m
2,7 m	0,7 m
3,0 m	1,0 m

3 Branchements

Le raccordement s'effectue conformément au schéma électrique.

ON/OFF

L Fil externe
N Fil neutre
⏚ Conducteur de protection

4 Caractéristiques techniques

Tension nominale	230 V~ / 50 - 60 Hz
Indice/classe de protection	IP 20/II
Température ambiante de fonctionnement	0 °C...+40 °C
Puissance nominale	36 W
Angle de rayonnement	60°
Colour Rendering Index	> 80
Tolérance de couleur	SDCM < 3
Colour Quality Scale	CQS > 80
Dimensions	1190 x 171 x 48 mm
Poids	4200 g
Coloris	blanc, similaire à RAL 9003

WCLB0L800308**3**0WHT00000000

Température de couleur	3000 K
Flux lumineux (luminaire)	3970 lm

WCLB0L800308**4**0WHT00000000

Température de couleur	4000 K
Flux lumineux (luminaire)	4190 lm

5 Mise au rebut/garantie

Cet appareil ne doit pas être jeté avec les déchets non triés. Les propriétaires d'équipements électriques ou électroniques usagés ont en effet l'obligation légale de les déposer dans un centre de collecte sélective. Informez-vous auprès de votre municipalité sur les possibilités de recyclage.

La garantie fabricant ESYLUX est disponible sur Internet à l'adresse www.esylux.com.

Sous réserve de modifications techniques et esthétiques.

ESYLUX

ESYLUX GmbH • An der Strusbek 40
22926 Ahrensburg/Germany
info@esylux.com • www.esylux.com
MA01600501

BOARDLIGHT

WCLB0L80030830WHT00000000
Item number E010849800

WCLB0L80030840WHT00000000
Item number E010849817

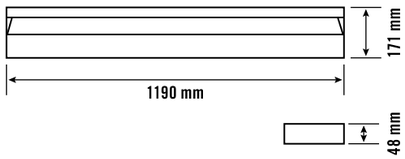

1.1

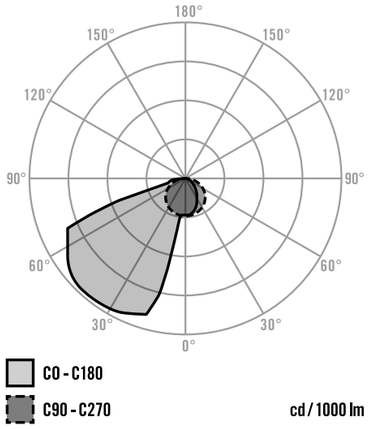

2.1

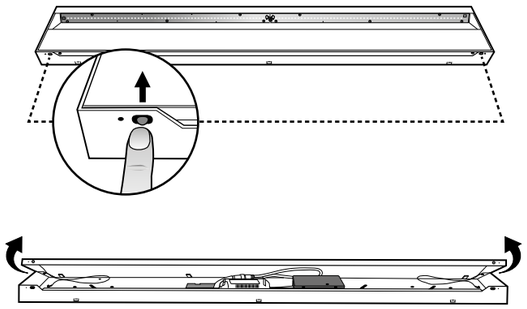

2.2

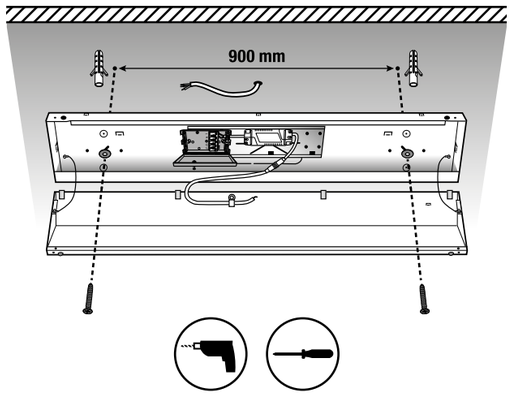

2.3

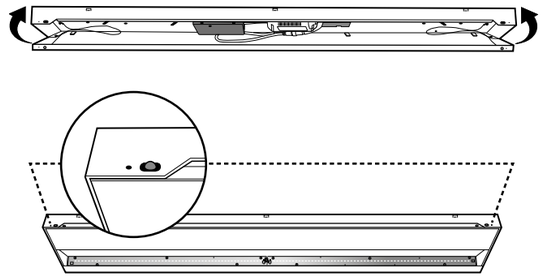

NL Korte handleiding

GEVAAR!

Levensgevaar door elektrische schok!

- De installatie mag uitsluitend door elektro-installateurs of elektriciens worden uitgevoerd, met inachtneming van de landspecifieke voorschriften.
- Vóór montage/demontage de netspanning uitschakelen.

1 Gebruik in overeenstemming met het gebruiksdoel

De LED-bordverlichting BOARDLIGHT is bedoeld voor binnengebruik. Deze is geschikt voor de gelijkmatige en niet-verblindende verlichting van schoolborden of whiteboards in klas- en studielokalen.

Deze armatuur bevat ingebouwde LED-lampen.

De lichtbron van deze armatuur mag uitsluitend door de fabrikant of door een door hem aangewezen servicetechnicus of een vergelijkbaar gekwalificeerde persoon worden vervangen.

Lichtverdelingscurve (1.1)

Montagevariant
Plafondopbouwmontage

Accessoires
Optionele accessoires (draadophanging, wandarm, plafondinbouwframe 1200, plafondinbouwframe 1250) vindt u op www.esylux.com.

Leveringsomvang
1x armatuur, 1x trekontlasting

De armatuur is door de aansluiting met de Connection Box geschikt voor verdere bedrading. Maximale totale stroomsterkte van de netaansluitklem: 16 A.

2 Montage

Vóór de montage de netspanning uitschakelen.
Monteer de bordverlichting volgens de afbeeldingen **(2.1)** t/m **(2.3)**.

De volgende afstanden worden aanbevolen tijdens de montage:

Montagehoogte	Wandafstand
2,5 m	0,5 m
2,7 m	0,7 m
3,0 m	1,0 m

3 Aansluiting

De aansluiting vindt plaats volgens aansluitschema.

ON/OFF

L Fasedraad
N Nulleider
⏚ Aardingskabel

4 Technische gegevens

Nominale spanning	230 V~ / 50 - 60 Hz
Beschermingsgraad/-klasse	IP 20/II
Omgevingstemperatuur	0 °C...+40 °C
Nominaal vermogen	36 W
Stralingshoek	60°
Colour Rendering Index	> 80
Kleurtolerantie	SDCM < 3
Colour Quality Scale	CQS > 80
Afmetingen	1190 x 171 x 48 mm
Gewicht	4200 g
Kleur	wit, overeenkomstig RAL 9003

WCLB0L800308**3**0WHT00000000

Kleurtemperatuur	3000 K
Lichtstroom (armatuur)	3970 lm

WCLB0L800308**4**0WHT00000000

Kleurtemperatuur	4000 K
Lichtstroom (armatuur)	4190 lm

5 Afvalverwijdering/garantie

Dit apparaat mag niet samen met ongesorteerd restafval worden afgevoerd. Afgedankte elektrische en elektronische apparaten dienen volgens de wettelijke voorschriften te worden afgevoerd. Neem voor meer informatie contact op met uw gemeente.

U vindt de fabrieksgarantie van ESYLUX op internet op www.esylux.com.

Technische en optische wijzigingen voorbehouden.

DK Kort vejledning

FARE!

Livsfare på grund af elektrisk stød!

- Installationen må kun foretages af elinstallatører eller elektrikere under overholdelse af nationale installationsforskrifter.
- Før montering eller afmontering skal netspændingen slås fra.

1 Tilsigtet anvendelse

LED-tavlelampen BOARDLIGHT er beregnet til indendørs brug. Den egner sig til ensartet og blændfri belysning af tavler eller whiteboards i klasse- og kursuslokaler.

Lampen har indbyggede LED-pærer.

Denne lampes lyskilde må kun udskiftes af producenten eller dennes servicetekniker eller en person med tilsvarende kvalifikationer.

Lysfordelingskurve (1.1)

Montering
Udvendig montering på loft

Tilbehør
Valgfrit tilbehør (ledningshængt, vægarm, loftsinstallationsramme 1200, loftsinstallationsramme 1250) findes på www.esylux.com.

Leverancen omfatter
1x lampe, 1x trækaflastning

Lampen egner sig til forbindelse med Connection Box til lysnetsammenkobling. Nettilslutningsklemmens maksimale, samlede effekt: 16 A.

2 Montering

Før installationen skal netspændingen slås fra.
Monter tavlelampen som vist på billederne **(2.1)** til **(2.3)**.

Følgende afstande anbefales ved montering:

Monteringshøjde	Væg afstand
2,5 m	0,5 m
2,7 m	0,7 m
3,0 m	1,0 m

3 Tilslutning

Tilslutning iht. tilslutningsplan.

ON/OFF

L Yderleder
N Nulleder
⏚ Beskyttelsesleder

4 Tekniske data

Nominel spænding	230 V~ / 50 - 60 Hz
Kapslingsklasse/beskyttelsesklasse	IP 20/II
Omgivelsestemperatur	0 °C...+40 °C
Nominel effekt	36 W
Strålingsvinkel	60°
Colour Rendering Index	> 80
Farvetolerance	SDCM < 3
Colour Quality Scale	CQS > 80
Mål	1190 x 171 x 48 mm
Vægt	4200 g
Farve	hvid, svarende til RAL 9003

WCLB0L800308**3**0WHT00000000

Farvetemperatur	3000 K
Lysstrøm (lampe)	3970 lm

WCLB0L800308**4**0WHT00000000

Farvetemperatur	4000 K
Lysstrøm (lampe)	4190 lm

5 Bortskaffelse/garanti

Dette apparat må ikke bortskaffes med usorteret husholdningsaffald. Ejere af brugt udstyr er i henhold til loven forpligtet til at bortskaffe dette udstyr fagligt korrekt. I din kommune kan du få yderligere informationer.

Du kan finde ESYLUX-producentgarantien på internetsiden www.esylux.com.

Der tages forbehold for tekniske og optiske ændringer.

SE Kortfattad bruksanvisning

VARNING!

Livsfara, risk för elektrisk stöt!

- Installation får endast utföras av elinstallatörer och behöriga elektriker under iakttagande av nationella föreskrifter.
- Innan produkten monteras/tas bort ska nätspänningen kopplas från.

1 Ändamålsenlig användning

LED-tavelarmaturen BOARDLIGHT är avsedd att användas inomhus. Den är lämplig för jämn och icke bländande belysning av tavlor och whiteboards i klassrum.

Denna ljusarmatur har inbyggda lysdiodlampor.

Armaturens ljuskälla får endast bytas av tillverkaren eller en servicetekniker som anlitats av tillverkaren, eller av någon annan person med jämförbara kunskaper.

Ljusfördelningskurva (1.1)

Monteringssätt
Montering direkt i taket

TILLBEHÖR
Du hittar fler valbara tillbehör (upphängningskabel, väggarm, ram för infälld montering i innertak 1200 och 1250) på www.esylux.com.

Leveransomfattning
1x armatur, 1x dragavlastning

Armaturen är lämplig för nätvidarekoppling med anslutningsboxen. Maximal total ström i nätanslutningsplinten: 16 A.

2 Montering

Koppla från nätspänningen före montering.
Montera tavelarmaturen som på bilderna **(2.1)** till **(2.3)**.

Följande avstånd rekommenderas under montering:

Monteringshöjd	Väggavstånd
2,5 m	0,5 m
2,7 m	0,7 m
3,0 m	1,0 m

3 Anslutning

Anslutningen ska utföras i enlighet med kopplingsschemat.

ON/OFF

L Fasledare
N Neutralledare
⏚ Skyddsledare

4 Tekniska uppgifter

Märkspänning	230 V~ / 50 - 60 Hz
Kapslings-/skyddsklass	IP 20/II
Omgivningstemperatur	0 °C...+40 °C
Märkeffekt	36 W
Strålningsvinkel	60°
Colour Rendering Index	> 80
Färgtolerans	SDCM < 3
Colour Quality Scale	CQS > 80
Mått	1190 x 171 x 48 mm
Vikt	4200 g
Färg	vit, liknande RAL 9003

WCLB0L800308**3**0WHT00000000

Färgtemperatur	3000 K
Ljusflöde (belysningsarmatur)	3970 lm

WCLB0L800308**4**0WHT00000000

Färgtemperatur	4000 K
Ljusflöde (belysningsarmatur)	4190 lm

5 Avfallshantering/garanti

Denna apparat får inte kastas i det osorterade restavfallet. Ägare till gamla apparater är enligt lag skyldiga att avfallshantera denna apparat på sakkunnigt och föreskrivet sätt. Information får du från din stads- eller kommunalförvaltning.

Du hittar ESYLUX tillverkargaranti på Internet under www.esylux.com.

Vi förbehåller oss rätten till tekniska och utseendemässiga ändringar.

ESYLUX
ESYLUX GmbH • An der Strusbek 40
22926 Ahrensburg/Germany
info@esylux.com • www.esylux.com
MA01600501

BOARDLIGHT

WCLB0L80030830WHT00000000
Item number E010849800

WCLB0L80030840WHT00000000
Item number E010849817

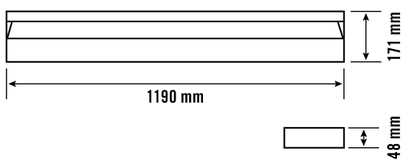

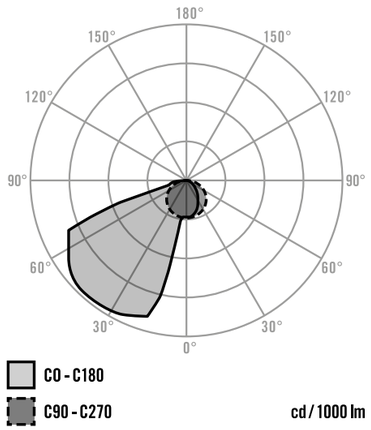

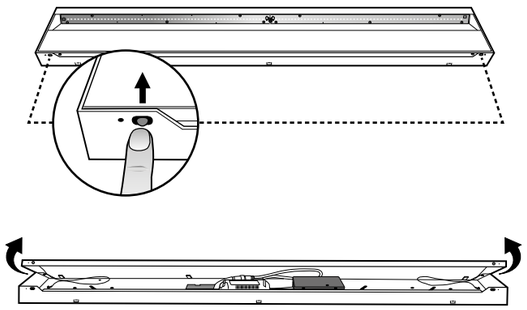

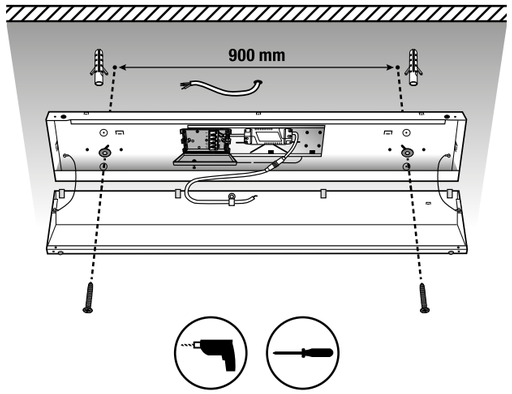

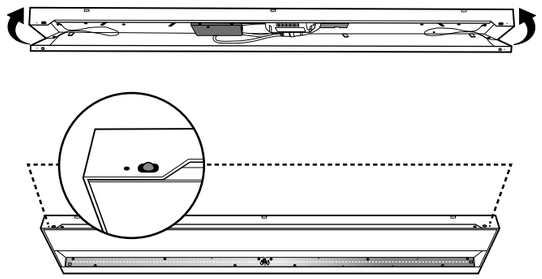

FI Pikaopas

VAARA!

Sähköisku aiheuttaa hengenvaaran!

- Ainoastaan sähköasentajat tai alan ammattilaiset saavat asentaa tuotteen. Asennuksessa on noudatettava maakohtaisia määräyksiä.
- Kytke verkkojännite pois käytöstä ennen asennusta/purkua.

1 Määräystenmukainen käyttö

BOARDLIGHT-LED-tauluvalaisin on tarkoitettu sisäkäyttöön. Se soveltuu taulujen tai valkotaulujen yhtenäiseen ja häikäisemättömään valaisemiseen luokkahuoneissa ja opetustiloissa.
Valaisin sisältää kiinteitä LED-lamppuja.

Vain valmistaja tai sen valtuuttama huoltoteknikko tai muu pätevä henkilö saa vaihtaa tämän valaisimen valonlähteen.

Valon jakaantumiskäyrä (1.1)

Asennustapa
Pinta-asennus kattoon

Lisävarusteet
Tutustu valinnaisiin lisävarusteisiin (vaijeriripustukseen, seinävarteen sekä 1200- ja 1250-kokojen kattoupotuskehyksiin) osoitteessa www.esylux.com.

Toimituksen sisältö
1 valaisin, 1 vedonpoistin

Valaisin soveltuu verkkovälitykseen Connection Box -liitännän avulla. Verkkoliittimen kokonaissähkövirta enintään: 16 A.

2 Asennus

Katkaise verkkojännite ennen asennusta.
Kokoa tauluvalaisin kuvien **(2.1)** - **(2.3)** ohjeiden mukaisesti.

Kokoonpanossa suositellaan seuraavia etäisyyksiä:

Asennuskorkeus	Seinäetäisyys
2,5 m	0,5 m
2,7 m	0,7 m
3,0 m	1,0 m

3 Kytkentä

Kytkentä suoritetaan kytkentäkaavion mukaisesti.

ON/OFF

L Ulkojohdin
N Nollajohdin
⏚ Maadoitusjohdin

4 Tekniset tiedot

Nimellisjännite	230 V~ / 50 - 60 Hz
Kotelointi-/suojaluokitus	IP 20/II
Ympäristölämpötila	0 °C...+40 °C
Mittausteho	36 W
Säteilykulma	60°
Colour Rendering Index	> 80
Väripoikkeama	SDCM < 3
Colour Quality Scale	CQS > 80
Mitat	1190 x 171 x 48 mm
Paino	4200 g
Väri	valkoinen, lähes kuin RAL 9003

WCLB0L800308**3**0WHT00000000

Värilämpötila	3000 K
Valovirta (valaisin)	3970 lm

WCLB0L800308**4**0WHT00000000

Värilämpötila	4000 K
Valovirta (valaisin)	4190 lm

5 Hävittäminen/takuu

Tätä laitetta ei saa hävittää lajittelemattoman kaatopaikkajätteen seassa. Käytettyjen laitteiden omistajilla on lakisääteinen velvollisuus hävittää laite asianmukaisesti. Tietoja saat kaupunkisi tai kuntasi virastosta.

ESYLUXin valmistajan takuu on saatavana osoitteesta www.esylux.com.

Oikeus teknisiin ja optisiin muutoksiin pidätetään.

NO Kort veiledning

FARE!

Livsfare på grunn av elektrisk støt!

- Installering skal kun utføres av elektroinstallatører eller elektrofagpersoner i henhold til forskriftene i det aktuelle landet.
- Før montering/demontering må nettspenning kobles ut.

1 Tiltenkt bruk

LED-bordlampen BOARDLIGHT er beregnet på innendørs bruk. Den egner seg for den jevne og blendefrie belysningen av bord eller tavler i klasse- og undervisningsrom.
Lysarmaturen inneholder monterte LED-pærer.

Lyskilden til denne lampen skal kun skiftes ut av produsenten eller en servicetekniker som er godkjent av denne, eller en tilsvarende kvalifisert person.

Lysfordelingskurve (1.1)

Monteringstype
Utenpåliggende takmontering

Tilbehør
Valgfritt tilbehør (wireopphenging, veggarm, ramme 1200 for innfelt takmontering, ramme 1250 for innfelt takmontering) finner du på www.esylux.com.

Leveranse
1 stk. lampe, 1 stk. strekkavlastning

Lampen egner seg til nettviderekobling gjennom tilkobling til Connection Box. Maksimal totalstrøm for nettilkoblingsklemmen: 16 A.

2 Montering

Koble fra nettspenningen før montering.
Monter bordlampen iht. bildene **(2.1)** til **(2.3)**.

Følgende avstander anbefales under montering:

Monteringshøyde	Vegg avstand
2,5 m	0,5 m
2,7 m	0,7 m
3,0 m	1,0 m

3 Tilkobling

Tilkoblingen skjer i henhold til koblingsskjemaet.

ON/OFF

L Ytterledning
N Nøytralleder
⏚ Jordledning

4 Tekniske data

Merkespenning	230 V~ / 50 - 60 Hz
Kapslingsgrad/-klasse	IP 20/II
Omgivelsestemperatur	0 °C...+40 °C
Dimensjoneringsytelse	36 W
Strålingsvinkel	60°
Colour Rendering Index	> 80
Fargetoleranse	SDCM < 3
Colour Quality Scale (fargekvalitetsskala)	CQS > 80
Mål	1190 x 171 x 48 mm
Vekt	4200 g
Farge	hvit, tilsvarende RAL 9003

WCLB0L800308**3**0WHT00000000

Fargetemperatur	3000 K
Lysstrøm (lysarmatur)	3970 lm

WCLB0L800308**4**0WHT00000000

Fargetemperatur	4000 K
Lysstrøm (lysarmatur)	4190 lm

5 Avfallshåndtering/garanti

Denne enheten skal ikke kastes med restavfall som ikke er kildesortert. Eiere av kasserte enheter er forpliktet etter loven til å kvitte seg med enheten i henhold til forskriftene. Ta kontakt med kommunen for nærmere informasjon.

ESYLUXs produsentgaranti finner du på www.esylux.com.

Med forbehold om tekniske og utseendemessige endringer.

IT Istruzioni in breve

PERICOLO!

Pericolo di morte dovuto a scossa elettrica!

- L'installazione deve essere eseguita solo da elettricisti e personale specializzato nell'osservanza delle disposizioni vigenti localmente.
- Togliere la tensione di rete prima del montaggio/smontaggio.

1 Utilizzo conforme

La plafoniera a LED per aule BOARDLIGHT è destinata all'uso in interni. Assicura un'illuminazione uniforme e senza abbagliare di lavagne o lavagne bianche in aule scolastiche o di formazione.
Questo dispositivo è munito di lampade a LED integrate.

La sorgente luminosa di questa lampada può essere sostituita esclusivamente dal produttore, da un tecnico da lui incaricato o da una persona qualificata equiparabile.

Curva di distribuzione della luce (1.1)

Tipo di montaggio
Montaggio sporgente a soffitto

Accessori
Gli accessori opzionali (cavo di sospensione, supporto a parete, telaio per montaggio a soffitto 1200, telaio per montaggio a soffitto 1250) sono disponibili al sito web www.esylux.com.

Fornitura
1x lampada, 1x fermacavo

La lampada è adatta al cablaggio supplementare grazie al collegamento con box di connessione. Tensione massima del morsetto d'allacciamento alla rete: 16 A.

2 Montaggio

Togliere la tensione di rete prima del montaggio.
Montare la plafoniera facendo riferimento alle figure dalla **(2.1)** alla **(2.3)**.

Le seguenti distanze sono raccomandate durante il montaggio:

Altezza di montaggio	Distanza dalla parete
2,5 m	0,5 m
2,7 m	0,7 m
3,0 m	1,0 m

3 Collegamento

Il collegamento avviene come illustrato nello schema dei collegamenti.

ON/OFF

L Conduttore esterno
N Conduttore di neutro
⏚ Conduttore di protezione

4 Dati tecnici

Tensione nominale	230 V~ / 50 - 60 Hz
Tipo di protezione/classe di protezione	IP 20/II
Temperatura ambiente	0 °C...+40 °C
Potenza nominale	36 W
Angolo di irradiazione	60°
Color rendering index	> 80
Tolleranza colore	SDCM < 3
Color Quality Scale	CQS > 80
Dimensioni	1190 x 171 x 48 mm
Peso	4200 g
Colore	bianco, simile a RAL 9003

WCLB0L800308**3**0WHT00000000

Temperatura del colore	3000 K
Flusso luminoso (lampada)	3970 lm

WCLB0L800308**4**0WHT00000000

Temperatura del colore	4000 K
Flusso luminoso (lampada)	4190 lm

5 Smaltimento/garanzia

Il presente dispositivo non deve essere smaltito come rifiuto urbano indifferenziato. Chi possiede un vecchio dispositivo è vincolato per legge allo smaltimento conformemente alle normative in vigore. Per ulteriori informazioni rivolgersi all'amministrazione comunale.

La garanzia del produttore ESYLUX è disponibile sul sito Internet www.esylux.com.

L'azienda si riserva il diritto di apportare modifiche tecniche ed estetiche.

ESYLUX

ESYLUX GmbH • An der Strusbek 40
22926 Ahrensburg/Germany
info@esylux.com • www.esylux.com
MA01600501

CE

BOARDLIGHT

WCLB0L80030830WHT00000000
Item number EO10849800

WCLB0L80030840WHT00000000
Item number EO10849817

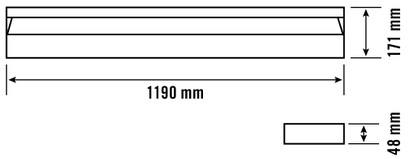

1.1

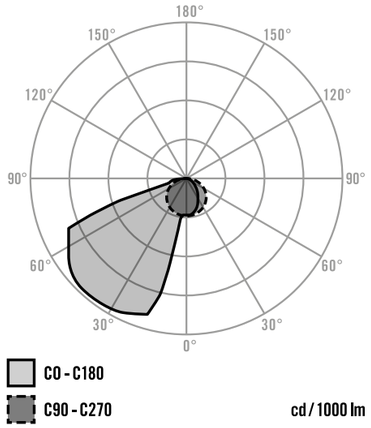

2.1

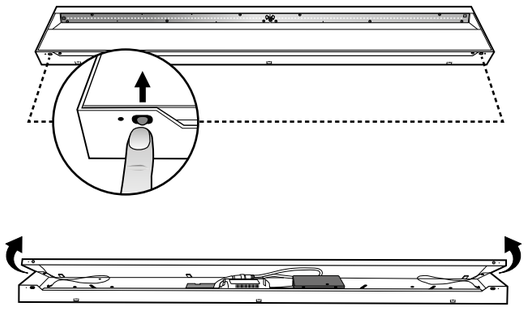

2.2

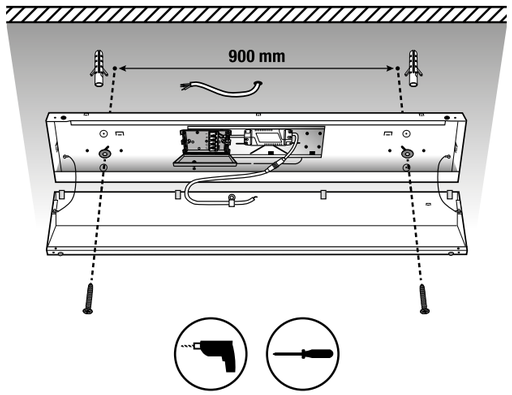

2.3

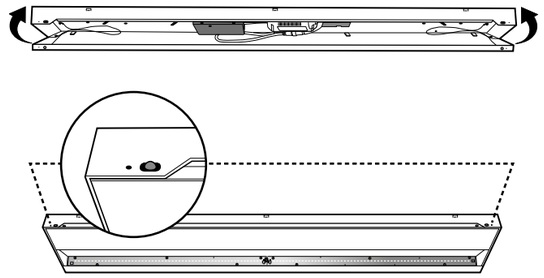

ES Guía rápida

¡PELIGRO!

Peligro de muerte por descarga eléctrica.

- La instalación debe realizarse solo por instaladores eléctricos o electricistas especializados y de conformidad a las normativas específicas del país.
- Antes del montaje/desmontaje, desconecte la tensión de alimentación.

1 Utilización reglamentaria

La luminaria de pizarra LED BOARDLIGHT se ha diseñado para su uso en interiores. Es adecuada para iluminar pizarras tradicionales o blancas colocadas en aulas de manera uniforme y sin deslumbramientos.
Esta luminaria lleva lámparas LED incorporadas.

La fuente de luz de esta luminaria solo debe sustituirla el fabricante, un técnico de servicio designado por el fabricante o una persona con una cualificación equivalente.

Curva de distribución de luz (1.1)

Tipo de montaje
Montaje sobre revoque de techo

Accesorios
Puede encontrar accesorios opcionales (suspensión de cable, brazo de pared, bastidor de montaje empotrado en techo 1200, bastidor de montaje empotrado en techo 1250) en www.esylux.com.

Volumen de suministro
1 luminaria, 1 descarga de tracción

La luminaria es adecuada para una conducción de red en conexión con la Connection Box. Corriente total máxima del borne de conexión de red: 16 A.

2 Montaje

Desconecte la tensión de alimentación antes del montaje. Monte la luminaria de pizarra conforme a las imágenes de la **(2.1)** a la **(2.3)**.

Se recomiendan las siguientes distancias durante el montaje:

Altura de montaje	Distancia de la pared
2,5 m	0,5 m
2,7 m	0,7 m
3,0 m	1,0 m

3 Conexión

La conexión se realiza conforme al esquema de conexiones.

ON/OFF

L Cable exterior
N Conductor neutro
⏚ Conductor protector

4 Características técnicas

Tensión nominal	230 V~ / 50 - 60 Hz
Tipo de protección/clase de protección	IP 20/II
Temperatura ambiente	0 °C...+40 °C
Potencia nominal	36 W
Ángulo de radiación	60°
Colour Rendering Index	> 80
Tolerancia de color	SDCM < 3
Colour Quality Scale	CQS > 80
Medidas	1190 x 171 x 48 mm
Peso	4200 g
Color	blanco, similar a RAL 9003

WCLB0L800308**3**0WHT00000000

Temperatura cromática	3000 K
Flujo luminoso (luminaria)	3970 lm

WCLB0L800308**4**0WHT00000000

Temperatura cromática	4000 K
Flujo luminoso (luminaria)	4190 lm

5 Eliminación/garantía

Este equipo no debe desecharse en la basura convencional. Los propietarios de equipos usados están obligados por ley a desecharlos en contenedores especiales. Solicite información a su administración municipal o regional.

Puede encontrar la garantía del fabricante ESYLUX en Internet en www.esylux.com.

Reservado el derecho a realizar cambios técnicos y estéticos.

PT Guia de início rápido

PERIGO!

Perigo de morte devido a choque eléctrico!

- A instalação deve ser efectuada apenas por técnicos de instalações eléctricas ou electricistas especializados, em conformidade com os regulamentos específicos do país.
- Antes da montagem/desmontagem, deve cortar-se a tensão de rede.

1 Utilização correcta

A luminária para quadro LED BOARDLIGHT destina-se à utilização em espaços interiores. É adequada para iluminação uniforme e sem encandeamento de quadros tradicionais ou brancos em salas de aula e de formação.
A luminária contém lâmpadas LED integradas.

A fonte luminosa desta luminária deve ser substituída apenas pelo fabricante, por um técnico de serviço designado pelo fabricante ou por uma pessoa com o mesmo tipo de qualificações.

Curva de distribuição da intensidade luminosa (1.1)

Tipo de montagem
Montagem saliente em tectos

Acessórios
Consulte os acessórios opcionais (suspensão por cabo, braço de parede, estruturas de montagem embutida no tecto 1200, estruturas de montagem embutida no tecto 1250) em www.esylux.com.

Âmbito de fornecimento
1 luminária, 1 descarga de tracção

A luminária pode ser utilizada para encaminhamento de rede através da ligação com a caixa de ligação. Corrente total máxima dos terminais de ligação de rede: 16 A.

2 Montagem

Antes da montagem, deve cortar-se a tensão de rede. Monte a luminária para quadro de acordo com as imagens **(2.1)** a **(2.3)**.

As seguintes distâncias são recomendadas durante a montagem:

Altura de montagem	Distância parede
2,5 m	0,5 m
2,7 m	0,7 m
3,0 m	1,0 m

3 Ligação

A ligação é realizada de acordo com o plano de ligação.

ON/OFF

L Condutor externo
N Condutor neutro
⏚ Condutor de protecção

4 Dados técnicos

Tensão nominal	230 V~ / 50 - 60 Hz
Grau/classe de protecção	IP 20/II
Temperatura ambiente	0 °C...+40 °C
Potência atribuída	36 W
Ângulo de emissão de luz	60°
Colour Rendering Index	> 80
Tolerância da cor	SDCM < 3
Colour Quality Scale	CQS > 80
Dimensões	1190 x 171 x 48 mm
Peso	4200 g
Cor	branco, semelhante a RAL 9003

WCLB0L800308**3**0WHT00000000

Temperatura da cor	3000 K
Fluxo luminoso LED (luminária)	3970 lm

WCLB0L800308**4**0WHT00000000

Temperatura da cor	4000 K
Fluxo luminoso LED (luminária)	4190 lm

5 Eliminação/garantia

Este equipamento não deve ser eliminado juntamente com o lixo doméstico indiferenciado. Os utilizadores finais de resíduos de equipamentos são obrigados por lei a submetê-los a uma eliminação correcta. Poderá obter informações junto dos serviços municipalizados ou câmara municipal da sua área de residência.

A garantia do fabricante da ESYLUX encontra-se na Internet em www.esylux.com.

Reservamo-nos o direito de efectuar alterações técnicas e estéticas.

RU Краткое руководство

ОПАСНО!

Опасность для жизни в результате поражения электрическим током!

- Установка должна проводиться только электромонтерами или другими специалистами-электриками с соблюдением местных предписаний.
- Перед монтажом/демонтажем необходимо отключить напряжение сети.

1 Использование по назначению

Светодиодный светильник для подсветки доски BOARDLIGHT предназначен для использования в помещениях. Он подходит для равномерного и неослепляющего освещения меловых и маркерных досок в аудиториях и учебных помещениях.
Светильник оснащен встроенными светодиодными лампами.

Замена источника света данного светильника должна производиться только изготовителем или авторизованным специалистом технического обслуживания (или квалифицированным сотрудником с квалификацией сравнимого уровня).

Кривая освещенности (1.1)

Тип монтажа
Открытый потолочный монтаж

Принадлежности
Дополнительные принадлежности (тросовый подвес, настенный кронштейн, потолочная монтажная рама 1200, потолочная монтажная рама 1250) вы найдете на сайте www.esylux.com.

Объем поставки
1 светильник, 1 зажим для разгрузки от натяжения

Светильник подходит для сквозной проводки благодаря подключению к клеммной коробке. Максимальный общий ток клеммы подключения к сети: 16 А.

2 Монтаж

Перед монтажом необходимо отключить сетевое напряжение. Соберите светильник для подсветки доски в соответствии с рисунками **(2.1)** - **(2.3)**.

Следующие расстояния рекомендуются при сборке:

Высота монтажа	Расстояние стены
2,5 m	0,5 m
2,7 m	0,7 m
3,0 m	1,0 m

3 Подключение

Подключение осуществляется в соответствии со схемой подключения.

ON/OFF

L Внешний провод
N Нейтральный провод
⏚ Защитный провод

4 Технические характеристики

Номинальное напряжение	230 В~ / 50 - 60 Гц
Степень/класс защиты	IP 20/II
Температура окружающей среды	0 °C...+40 °C
Номинальная мощность	36 Вт
Угол излучения	60°
Индекс цветопередачи	> 80
Цветовой допуск	SDCM < 3
Шкала качества воспроизведения цвета	CQS > 80
Размеры	1190 x 171 x 48 мм
Масса	4200 г
Цвет	белый, по цветовой гамме близок к RAL 9003

WCLB0L800308**3**0WHT00000000

Цветовая температура	3000 K
Световой поток (светильник)	3970 лм

WCLB0L800308**4**0WHT00000000

Цветовая температура	4000 K
Световой поток (светильник)	4190 лм

5 Утилизация/гарантия

Данное устройство запрещено утилизировать вместе с несортированным мусором. Согласно закону владельцы отслуживших свой срок устройств обязаны утилизировать их надлежащим образом. Дополнительные сведения можно получить в местном городском или муниципальном управлении.

Гарантию производителя ESYLUX вы найдете в интернете на сайте www.esylux.com.

Мы оставляем за собой право на внесение изменений в технические и оптические параметры.