DE	EINZELBATTERIE-NOTLEUCHTEN	NL	NOODVERLICHTINGSARMATUUR MET ENKELE BATTERIJ
GB	SINGLE-BATTERY EMERGENCY LIGHT	DK	ENKELTBATTERI-NØDBELYSNING
FR	ECLAIRAGE D'URGENCE SERIE SLB A BATTERIE UNIQUE	SE	ENKELBATTERI-HÄNVISNINGSARMATURER

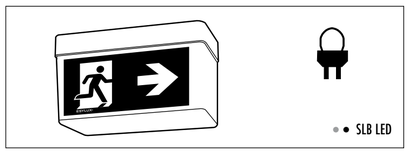

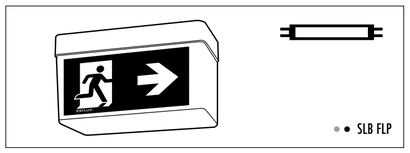

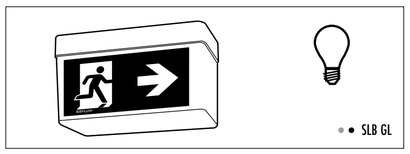

ESYLUX

www.esylux.com

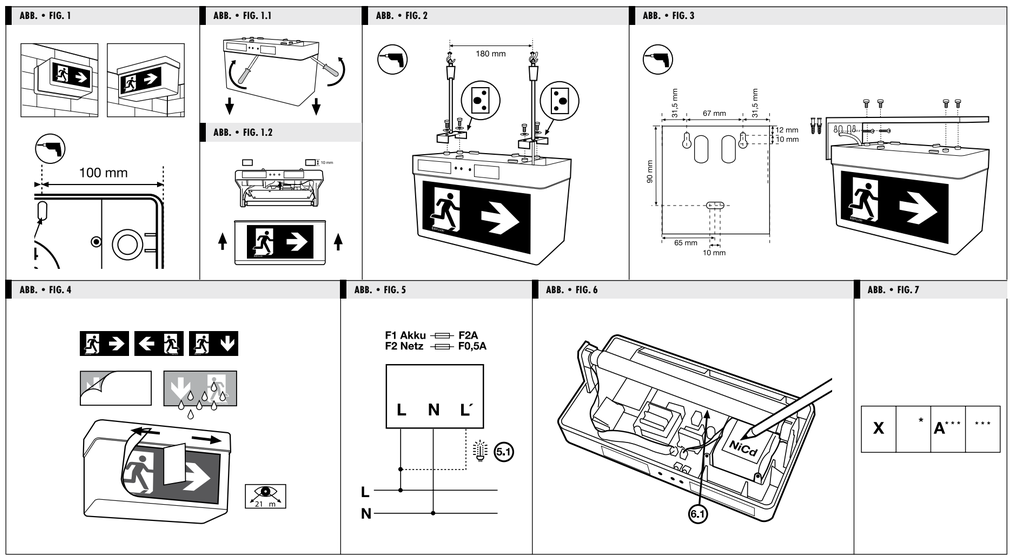

• TECHNISCHE DATEN • TECHNICAL DATA • DONNÉES TECHNIQUES • TECHNISCHE GEGEVENS • TEKNISKE DATA • TEKNISKA UPPGIFTER

	SLB LED	SLB FLP	SLB GL	
NOTLICHTDAUER EMERGENCY LIGHT DURATION DUREE D'ECLAIRAGE D'URGENCE	3 h	3 h	1/3 h	BRANDTIJD NOODVERLICHTING NØDLYSTID NÖDLJUS VARAKTIGHET
ERKENNUNGSWEITE RECOGNITION DISTANCE DISTANCE DE RECONNAISSANCE	21 m			LEESAFSTAND REGISTREKINGSBREDDE SYNAVSTÅND
LEUCHTMITTEL TYPE OF BULB LAMPE	20 LEDs	LLP 6 W/T5 / 60 %	E 14 230 V/7 W 1 h, 2 x 2,4 V, 0,30 A, E 10 3 h, 2 x 2,4 V, 0,19 A, E 10	LICHTBRON LYSLEGEMER LJUSKÄLLA
AKKU RECHARGEABLE BATTERY ACCU	NiCd 4,8 V / 0,8 Ah	NiCd 3,6 V / 1,8 Ah	NiCd 2,4 V / 1,8 Ah	ACCU AKKU BATTERI
NETZSPANNUNG MAINS VOLTAGE TENSION SECTEUR	230 V ~ 50 Hz / 3,5 W	230 V ~ 50 Hz / 4 W	230 V ~ 50 Hz / 2,5 W	NETSPANNING STRØMSPÆNDING NÄTSPÄNNING
UMGEBUNGSTEMPERATUR AMBIENT TEMPERATURE TEMPERATURE AMBIANTE	+ 5 °C - + 35 °C			OMGEVINGSTEMPERATUUR OMGIVELSESTEMPERATUR OMGIVNINGSTEMPERATUR
SCHUTZART PROTECTION TYPE TYPE DE PROTECTION	IP 54			ISOLATIEKLASSE BESKYTTELSESTYPE KAPSLINGSKLASS
SCHUTZKLASSE PROTECTION CLASS CLASSE DE PROTECTION	II			BESCHERMKLASSE BESKYTTELSESKLASSE SKYDDSKLASS
WIEDERAUFLADEZEIT RECHARGING TIME DUREE DE RECHARGE	20 h			HERLAADTIJD GENOPLADNINGSTID UPPLADNINGSTID
GEHÄUSE CASING BOITIER	PP (Polypropylen)			BEHUIZING KASSE STOMME

Technische und optische Änderungen ohne Ankündigung vorbehalten • Technical and design features may be subject to change • Des modifications techniques et esthétiques peuvent être apportées sans préavis • Technische en optische wijzigingen zonder kennisgeving voorbehouden • Ret til tekniske og optiske ændringer uden varsel forbeholdes • Vi förbehåller oss rätten till tekniska och utseendemässiga ändringar utan föregående meddelande.

DE • EINZELBATTERIE-NOTLEUCHTEN BAUREIHE SLB

Wir gratulieren Ihnen zum Kauf dieses qualitativ hochwertigen ESYLUX Produktes. Um ein einwandfreies Funktionieren zu gewährleisten, lesen Sie bitte diese Bedienungsanleitung sorgfältig durch und bewahren Sie sie auf, um gegebenenfalls zukünftig nachlesen zu können.

1 • SICHERHEITSHINWEISE

ACHTUNG: Arbeiten am 230 V Netz dürfen nur von autorisiertem Fachpersonal unter Berücksichtigung der landesüblichen Installationsvorschriften/-normen ausgeführt werden. Vor der Montage des Produktes ist die Netzspannung freizuschalten.

Das Produkt ist nur für den sachgemäßen Gebrauch (wie in der Bedienungsanleitung beschrieben) bestimmt. Änderungen, Modifikationen oder Lackierungen dürfen nicht vorgenommen werden, da ansonsten jeglicher Gewährleistungsanspruch entfällt.
Sofort nach dem Auspacken ist das Gerät auf Beschädigungen zu prüfen. Im Falle einer Beschädigung darf das Gerät keinesfalls in Betrieb genommen werden.
Wenn anzunehmen ist, dass ein gefahrloser Betrieb des Gerätes nicht gewährleistet werden kann, so ist dieses unverzüglich außer Betrieb zu nehmen und gegen unbeabsichtigten Betrieb zu sichern.

HINWEIS: Dieses Gerät darf nicht mit dem unsortierten Siedlungsabfall entsorgt werden. Besitzer von Altgeräten sind gesetzlich dazu verpflichtet, dieses Gerät fachgerecht zu entsorgen. Informationen erhalten Sie von Ihrer Stadt- bzw. Gemeindeverwaltung.

HINWEIS: Altbatterien dürfen nicht mit dem unsortierten Siedlungsabfall entsorgt werden. Besitzer von Altbatterien sind gesetzlich zur Rückgabe verpflichtet und können diese unentgeltlich bei den Verkaufsstellen zurückgeben. Batterien enthalten umwelt- und gesundheitsschädliche Stoffe und müssen daher fachgerecht entsorgt werden.

2 • BESCHREIBUNG

Die Einzelbatterie-Notleuchte übernimmt bei Ausfall der allgemeinen Stromversorgung im jeweiligen Stromkreis die Ausleuchtung bzw. Kennzeichnung der Rettungswege für mindestens 1 h bzw. 3 h (je nach Typ)

3 • LIEFERUMFANG

1 x Notleuchte mit Elektronik inklusive Leuchtmittel, Akku und Anschlussklemme (nach Typ)
1 x Opalhaube als Lichtaustritt bzw. zur Aufnahme der jeweiligen Piktogrammfolien
3 x Piktogramm Klebefolien (je nach Typ), Erkennungsweite 21 m
4 x Distanzstück (10 mm)

4 • ERHÄLTLICHES ZUBEHÖR

Pendelbefestigung	SLA/SLB Pendelbefestigung	Art.-Nr.: EN10027048
Wandausleger	SLB-Wandausleger	Art.-Nr.: EN10027031
SLB Schutzkorb		Art.-Nr.: EN10027062

5 • INSTALLATION / MONTAGE / ANSCHLUSS

Die Baureihe SLB... ist für die Decken- oder Wandmontage vorgesehen.
Alternativ mit beiliegenden 10 mm Distanzstück **(Abb. 1)**.
Weitere Montagearten mit separaten Zubehör:
- Pendelmontage mit Zubehör SLA/SLB-Pendelbefestigung **(Abb. 2)**
- Wandausleger montage mit Zubehör SLB-Wandausleger **(Abb. 3)**
- Öffnen/Schließen der Leuchte **(Abb. 1.1 /Abb. 1.2)**
- Elektrischer Anschluss gemäß **(Abb. 5)**.
  - Variante Dauerschaltung: L', L and N **(Abb. 5.1)**
  - Variante Bereitschaftsschaltung: L und N
  L und N liegen permanent an um die dauernde Akkuladung zu gewährleisten.
  Der Akku muss vor Inbetriebnahme über den Stecker mit der Elektronik verbunden werden **(Abb 6.1)**.
- Platzieren der Piktogrammfolie **(Abb. 4)**.
  Die selbstklebenden Piktogrammfolien können einfach nach dem Abziehen des rückwertigen Trägers durch Benetzen der Klebflächen mit Wasser auf die Leuchtenabdeckung platziert werden. Mit einem Schieber wird von der Mitte ausgehend zu den Rändern das Wasser und ggf. die Luft herrausgestrichen.

HINWEIS: Das Installationsdatum ist auf dem Typenschild des Akkus zu vermerken (Abb. 6). Die Notleuchten werden mit entladenen Akkus geliefert und müssen für mindestens 20 h am Netz angeschlossen sein, um die volle Funktionsfähigkeit zu erreichen.

HINWEIS: Für die Ladungserhaltung ist das ständige Anliegen von 230 V ~ 50 Hz erforderlich.

HINWEIS: Nach dem elektrischen Anschluss ist im 2. Feld des Gruppenaufklebers (Abb. 7) eine „Ø" für Bereitschaftsschaltung oder eine „1" für Dauerschaltung einzutragen (EN 60598-2-22). Bitte das vierte Feld um die entsprechende Notlichtdauer ergänzen. 60 für die 1-Stunden-Variante mit Glühlampe. 180 für die 3-Stunden-Variante.

Nach der Installation die Leuchte mit der Abdeckung ordnungsgemäß verschließen **(Abb. 1)**.

6 • NOTLEUCHTEN MIT PRÜFTASTER UND GRÜNER LED

Manuelle Funktionsprüfung

PRÜFTASTER	GRÜNE LED	ZUSTAND
Normalbetrieb	ein	Netzbetrieb, Ladung OK, Akku OK
Betätigen	aus	Kurzzeit Notbetrieb
Normalbetrieb	aus	Störung

7 • AKKUWECHSEL

HINWEIS: Bitte beachten Sie die Sicherheitshinweise.

Bei Unterschreitung der Notlichtdauer von 40 Min. bei der 1 Stunden Version oder 120 Min. bei der 3 Stunden Version müssen die Akkus gewechselt werden. Nur Original-Akkus des Herstellers verwenden. Der Original-Akkusatz ist mit einem verpolsicheren Stecksystem ausgerichtet. Auf dem neuen Akkusatz das Installationsdatum vermerken **(Abb. 6)**.

Akkusatz SLB-LED	Art.-Nr. EN10027222
Akkusatz SLB-FLP	Art.-Nr. EN10027239
Akkusatz SLB-GL	Art.-Nr. EN10027215

8 • WARTUNG

Bei der Kontrolle der Leuchte sind die Vorschriften und Normen zu beachten.
Nach DIN VDE 0100-718, EN 50172 sind Prüfungen gesetzlich vorgeschrieben.
Beachten Sie bitte die Lebensdauer von Leuchtmitteln, speziell bei Dauerschaltung.

9 • ESYLUX HERSTELLERGARANTIE

ESYLUX Produkte sind nach geltenden Vorschriften geprüft und mit größter Sorgfalt hergestellt. Der Garantiegeber, die ESYLUX Deutschland GmbH, Postfach 1840, D-22908 Ahrensburg (für Deutschland) bzw. der entsprechende ESYLUX Distributor in Ihrem Land (eine vollständige Übersicht finden Sie unter www.esylux.com) übernimmt für die Dauer von drei Jahren ab Hersteldatum eine Garantie auf Herstellungs-/Materialfehler der ESYLUX Geräte.
Diese Garantie besteht unabhängig von Ihren gesetzlichen Rechten gegenüber dem Verkäufer des Geräts.
Die Garantie bezieht sich nicht auf die natürliche Abnutzung, Veränderung/Störung durch Umwelteinflüsse oder auf Transportschäden sowie nicht auf Schäden, die infolge Nichtbeachtung der Bedienungsanleitung, der Wartungsanweisung und/oder unsachgemäßer Installation entstanden sind. Mitgelieferte Batterien, Leuchtmittel und Akkus sind von der Garantie ausgeschlossen.
Die Garantie kann nur gewährt werden, wenn das unveränderte Gerät unverzüglich nach Feststellung des Mangels mit Rechnung/Kassenbon sowie einer kurzen schriftlichen Fehlerbeschreibung, ausreichend frankiert und verpackt an den Garantiegeber eingesandt wird.
Bei berechtigtem Garantieanspruch wird der Garantiegeber nach eigener Wahl das Gerät in angemessener Zeit ausbessern oder austauschen. Weitergehende Ansprüche umfasst die Garantie nicht, insbesondere haftet der Garantiegeber nicht für aus der Fehlerhaftigkeit des Geräts entstehende Schäden. Sollte der Garantieanspruch nicht gerechtfertigt sein (z.B. nach Ablauf der Garantiezeit oder bei Mängeln außerhalb des Garantieanspruchs), so kann der Garantiegeber versuchen, das Gerät kostengünstig gegen Berechnung für Sie zu reparieren.

GB • SLB RANGE SINGLE-BATTERY EMERGENCY LIGHT

Congratulations on your purchase of this high-quality ESYLUX product. To ensure proper operation, please read these user instructions carefully and keep them for future reference.

1 • SAFETY INSTRUCTIONS

CAUTION: work on the 230 V power system must be carried out by authorised personnel only with due regard to the applicable installation regulations. Switch off the power supply before installing the system.

Use this product only as intended (as described in the user instructions). Changes or modifications to the product or painting it will result in loss of warranty. You should check the device for damage immediately after unpacking it. If there is any damage, you should not install the device under any circumstances.
If you suspect that safe operation of the device cannot be guaranteed, you should turn the device off immediately and make sure that it cannot be operated unintentionally.

NOTE: this device must not be disposed of as unsorted household waste. Used devices must be disposed of correctly. Contact your local town council for more information.

NOTE: used batteries must not be disposed of as unsorted household waste. Used batteries must be recycled and may be returned free-of-charge to the place of sale. Batteries contain substances which are harmful to the environment and to human health and must therefore be disposed of correctly.

2 • DESCRIPTION

In the event of a general power supply failure, this single-battery emergency light will take over illumination/signposting of emergency exits served by the relevant circuit for at least 1-3 hours (depending on model).

3 • WHAT'S INCLUDED

1 x Emergency light and electronics, including bulb, rechargeable battery and connecting terminal (varies by model)
1 x Opaque cover for use as a shade/onto which to stick the relevant graphical stickers
3 x Graphical stickers (depending on model), identifiable from 21 m
4 x Spacers (10 mm)

4 • ACCESSORIES AVAILABLE

Pendant bracket	SLA/SLB pendant bracket	Item no.: EN10027048
Wall bracket	SLB wall bracket	Item no.: EN10027031
SLB basket guard		Item no.: EN10027062

5 • INSTALLATION / FITTING / CONNECTION

The SLB range is designed for ceiling and wall mounting **(fig. 1)**.
Alternatively using the 10mm spacers supplied **(fig. 1)**.
Other types of fitting with separate accessories:
- Suspended fitting using SLA/SLB pendant bracket accessory **(fig. 2)**
- Wall bracket fitting using SLB wall bracket accessory **(fig. 3)**
- Opening/closing the light **(fig. 1.1 / 1.2)**
- Electrical connection, as per **(fig. 5)**.
  - Permanently switched variant: L', L and N **(fig. 5.1)**
  - Standby variant: L and N
  L and N constantly touch to ensure that the battery is being permanently charged. Prior to using the light for the first time, the rechargeable battery must be connected to the electronics via the plug **(fig. 6.1)**.
- Positioning the graphical stickers **(fig. 4)**.
  After pulling off the backing paper, the self-adhesive stickers can be easily positioned on the light shade by wetting the adhesive surface with water. By sliding any straight edged item across the sticker, water and air can then be pushed away from the middle and out at the edge.

NOTE: Write the date of installation on the rechargeable battery's label (fig. 6). Our emergency lights are supplied with discharged batteries and must be connected to the mains for at least 20 hours to get up to their full working capacity.

NOTE: Constant connection to a 230V ~ 50 Hz supply is required to keep the battery charged.

NOTE: After electrical connection, enter a "Ø" symbol (Fig. 7) for standby or a "1" for continuous operation (EN 60598-2-22) in the 2nd field on the label. Enter the corresponding emergency light duration into the fourth field. 60 for the 1-hour version with incandescent lamp. 180 for the 3-hour version.

Following installation, close up the light properly with the cover **(fig. 1)**.

6 • EMERGENCY LIGHTS WITH TEST BUTTON AND GREEN LED

Manual function test

TEST BUTTON	GREEN LED	MODE
Normal operation	on	Mains operation, charging OK, battery OK
Press	off	Short-term emergency operation
Normal operation	off	Fault

7 • CHANGING THE RECHARGEABLE BATTERIES

NOTE: Please heed the safety information.

If the emergency light fails to stay on for 40 mins. (in the case of the 1-hour version) or 120 mins. (in the case of the 3-hour version), the rechargeable batteries must be replaced. Use only original batteries from the manufacturer. The original battery set cannot be plugged in the wrong way round. Write the installation date on the new battery set **(fig. 6)**.

Rechargeable battery	SLB-LED	Art.-Nr. EN10027222
Rechargeable battery	SLB-FLP	Art.-Nr. EN10027239
Rechargeable battery	SLB-GL	Art.-Nr. EN10027215

8 • MAINTENANCE

Observe all relevant norms and regulations when checking the light.
DIN VDE 0100-718, EN 50172 makes inspections a legal requirement.
Please keep an eye on the service life of bulbs, especially where they are constantly on.

9 • ESYLUX MANUFACTURER'S GUARANTEE

ESYLUX products are tested in accordance with applicable regulations and manufactured with the utmost care. The guarantor, ESYLUX Deutschland GmbH, Postfach 1840, D-22908 Ahrensburg, Germany (for Germany) or the relevant ESYLUX distributor in your country (visit www.esylux.com for a complete overview) provides a guarantee against manufacturing/material defects in ESYLUX devices for a period of three years from the date of manufacture.
This guarantee is independent of your legal rights with respect to the seller of the device.
The guarantee does not apply to natural wear and tear, changes/interference caused by environmental factors or damage in transit, nor to damage caused as a result of failure to follow the user or maintenance instructions and/or as a result of improper installation. Any illuminants or batteries supplied with the device are not covered by the guarantee.
The guarantee can only be honoured if the device is sent back with the invoice/receipt, unchanged, packed and with sufficient postage to the guarantor, along with a brief description of the fault, as soon as a defect has been identified.
If the guarantee claim proves justified, the guarantor will, within a reasonable period, either repair the device or replace it. The guarantee does not cover further claims; in particular, the guarantor will not be liable for damages resulting from the device's defectiveness. If the claim is unfounded (e.g. because the guarantee has expired or the fault is not covered by the guarantee), then the guarantor may attempt to repair the device for you for a fee, keeping costs to a minimum.

FR • ECLAIRAGE D'URGENCE SERIE SLB A BATTERIE UNIQUE

Félicitations ! Avec ce produit ESYLUX, vous avez fait le choix de la qualité. Pour l'utiliser dans les meilleures conditions, veuillez lire attentivement ce mode d'emploi et le conserver en vue d'une consultation future.

1 • CONSIGNES DE SÉCURITÉ

ATTENTION : seules des personnes autorisées et qualifiées pour effectuer une installation conforme aux normes et prescriptions en vigueur peuvent intervenir sur le réseau 230 V. Coupez le courant avant d'installer le produit.

Ce produit ne doit être utilisé que dans les conditions prévues par le présent mode d'emploi. Toute modification du produit (ajout, peinture, etc.) entraîne l'annulation de la garantie. Une fois que vous avez déballé l'appareil, vérifiez qu'il ne présente aucun défaut. En cas d'anomalie, ne le mettez pas en marche.
Si vous n'êtes pas certain que l'appareil peut être utilisé en toute sécurité, éteignez-le immédiatement et prenez vos dispositions pour empêcher toute utilisation involontaire.

REMARQUE : cet appareil ne doit en aucun cas être jeté avec les déchets municipaux. Les propriétaires d'équipements électriques ou électroniques usagés ont en effet l'obligation légale de les déposer dans un centre de collecte sélective. Informez-vous auprès de votre municipalité sur les possibilités de recyclage.

REMARQUE : les piles et accumulateurs usagés ne doivent en aucun cas être jetés avec les déchets municipaux. Leurs propriétaires ont en effet l'obligation légale de les ramener dans leur point de vente, où ils seront repris gratuitement. Les piles et accumulateurs contiennent des substances dangereuses pour l'environnement et la santé et doivent être recyclés selon le réglementation en vigueur.

2 • DESCRIPTION

L'éclairage d'urgence à batterie unique prend en charge en cas de panne de courant l'alimentation d'électricité générale, pour les différents circuits électriques d'éclairage ou de marquage des issues de secours, pendant au moins 1 heure ou 3 h (en fonction du type).

3 • FOURNITURE

1 x Éclairage d'urgence avec électronique, ampoule, accus et bornes de raccordement (selon type)
1 x Capot opale pour la lumière ou pour recevoir les feuilles de pictogrammes
3 x Feuilles à pictogrammes autocollantes (en fonction du type) distance de vision 21 m
4 x Entretoises (10 mm)

4 • ACCESSOIRES DISPONIBLES

Suspente de fixation	Suspente SLA/SLB	N°. d'art.: EN10027048
Bras mural	Bras mural SLB	N°. d'art.: EN10027031
SLB grille anti-choc		N°. d'art.: EN10027062

5 • INSTALLATION / MONTAGE / RACCORDEMENT

La série SLB... est prévue pour le montage mural ou en plafond.
Avec une alternative constituée par les entretoises de 10 mm fournies **(fig. 1)**.
Autres types de montage avec accessoires en option:
- Montage suspendu avec accessoire suspente SLA/SLB **(fig. 2)**
- Montage sur bras mural avec l'accessoire bras mural SLB **(fig. 3)**
- Ouverture/fermeture du boîtier de l'éclairage **(fig. 1.1 / 1.2)**
- Raccordement électrique conformément à la **(fig. 5)**.
  - Variante éclairage permanent: L', L et N **(fig. 5.1)**
  - Variante état d'attente: L et N
  L et N sont actifs en permanence, afin de garantir une charge continue de l'accu.
  L'accu doit, avant la mise en service, être relié à l'électronique à l'aide du connecteur **(fig. 6.1)**.
- Mise en place de la feuille à pictogramme **(fig. 4)**.
  Les feuilles à pictogrammes autocollantes peuvent être collées sur le capot de l'éclairage, simplement en les retirant du support de protection et en les mouillant à l'eau. A l'aide d'une raclette on presse l'eau et éventuellement l'air enfermé derrière la feuille en pressant depuis le centre vers les bords.

REMARQUE: Il faut noter la date d'installation sur l'étiquette signalétique de l'accu (fig. 6). Le éclairage d'urgence sont livrés avec des accus déchargés qui doivent être chargés au moins 20 h sur le secteur, afin d'acquérir leur pleine capacité de fonctionnement.

REMARQUE: Pour maintenir cette pleine charge, il faut que l'accu soit en permanence relié au secteur 230 V ~ 50 Hz.

REMARQUE : après le branchement, dans le deuxième cadre de l'étiquette de groupe (fig. 7), inscrivez « Ø » pour le mode alerte ou « 1 » pour le mode permanent (EN 60598-2-22). Merci d'indiquer dans le quatrième champ la capacité (durée d'allumage) adéquate : « 60 » pour la version 1 heure (ampoule à incandescence) ; « 180 » pour la version 3 heures.

Après l'installation il faut refermer correctement la lampe avec le capot **(fig. 1).**

6 • ECLAIRAGES D'URGENCE A TOUCHE DE CONTROLE ET LED VERTE

Contrôle de fonctionnement manuel

TOUCHE DE CONTROLE	DEL VERTE	ETAT
Fonctionnement normal	allumée	Tension réseau, charge OK, accu OK
Actionnement	éteinte	Mode d'urgence bref
Fonctionnement normal	éteinte	Incident

7 • REMPLACEMENT DE L'ACCU

REMARQUE : Veuillez respecter les consignes de sécurité.

En cas de défaut d'éclairage d'urgence inférieur à 40 min. sur les modèles 1 heure ou à 120 min. sur les modèles 3 heures, il faut remplacer les accus. Utiliser uniquement des accus d'origine du fabricant. Le kit d'accu d'origine est équipé d'un système à enficher empêchant l'inversion des pôles. Marquer la date d'installation sur l'étiquette du jeu d'accu **(fig. 6)**.

Bloc-piles SLB-LED	Art.-Nr. EN10027222	
Bloc-piles SLB-FLP	Art.-Nr. EN10027239	
Bloc-piles SLB-GL	Art.-Nr. EN10027215	

8 • MAINTENANCE

Lors du contrôle des lampes, il faut respecter les directives et normes.
Les contrôles sont prescrits selon la norme légale DIN VDE 0100-718, EN 50172.
Faire attention à la durée de vie des lampes, spécialement en cas d'allumage continu.

9 • ESYLUX - GARANTIE DU CONSTRUCTEUR

Les produits ESYLUX sont fabriqués avec le plus grand soin et testés selon les normes en vigueur. Le garant, ESYLUX Deutschland GmbH, Case postale 1840, D-22908 Ahrensburg (pour l'Allemagne) ou le distributeur de la marque dans votre pays (vous trouverez toutes les informations nécessaires à ce sujet sur le site www.esylux.com) garantit les appareils ESYLUX contre les défauts de fabrication et de matériaux pour une durée de 3 ans à partir de la date d'achat.
Cette garantie est indépendante de vos droits légaux vis-à-vis du vendeur de l'appareil.
L'usure naturelle, les modifications de l'appareil dues à son milieu d'installation et les dommages résultant de son transport n'entrent pas dans le cadre de la garantie. De même, ne sont pas couverts les défauts dus au non-respect des instructions de montage et d'entretien et/ou à une installation inappropriée. Sont également exclues de la garantie les batteries, sources lumineuses et piles fournies avec l'appareil.
La procédure de garantie ne pourra être enclenchée que sur présentation d'un appareil non modifié après constatation du défaut, ainsi que d'un ticket de caisse valable, accompagnés d'une courte description de l'anomalie constatée et expédié au garant dans un emballage approprié et suffisamment affranchi.
Si le recours en garantie s'avère justifié, le garant peut décider soit de réparer, soit de remplacer l'appareil dans les meilleurs délais. La garantie ne comprend aucun autre recours. Le garant n'est notamment pas responsable de tout dommage causé par un défaut de l'appareil. Si le recours de garantie s'avère injustifié (par exemple, si la garantie a expiré ou si le défaut constaté n'est pas couvert par celle-ci), le garant tentera de réparer l'appareil au meilleur coût.

NL • NOODVERLICHTINGSARMATUUR MET ENKELE BATTERIJ SERIE SLB

Wij feliciteren u met de aankoop van dit ESYLUX kwaliteitsproduct. Deze gebruiksaanwijzing staat borg voor een goede werking. Lees de handleiding aandachtig en bewaar ze om later eventueel te kunnen nalezen.

1 • VEILIGHEIDSINSTRUCTIES

LET OP: Werkzaamheden aan het 230V-net mogen uitsluitend door gekwalificeerd vakpersoneel uitgevoerd worden conform de geldende installatievoorschriften/-normen. Voor montage van het product de netspanning uitschakelen.

Het product is alleen bestemd voor normaal gebruik (volgens de gebruiksaanwijzing).
Aanpassingen, toevoegingen of schilderen zijn verboden omdat hierdoor iedere garantieaanspraak vervalt. Ú dient het apparaat onmiddellijk na het uitpakken op beschadigingen te controleren. Bij beschadiging mag het apparaat in geen geval in gebruik genomen worden.
Wanneer aannemelijk is dat veilig gebruik niet gewaarborgd kan worden, dient u het apparaat direct buiten gebruik te stellen en onbedoeld gebruik ervan te voorkomen.

OPMERKING: Dit apparaat mag niet samen met ander huishoudelijk afval worden weggegooid. Afgedankte elektrische en elektronische apparaten dienen volgens de wettelijke voorschriften te worden afgevoerd. Neem voor meer informatie contact op met uw gemeente.

OPMERKING: Oude batterijen mogen niet samen met ander huishoudelijk afval worden weggegooid. Lever oude batterijen in bij het verkooppunt of bij een inzamelpunt voor batterijen. Batterijen bevatten stoffen die schadelijk zijn voor het milieu en de gezondheid. Daarom moeten lege batterijen volgens de wettelijke voorschriften worden afgevoerd.

2 • BESCHRIJVING

Bij uitval van de algemene stroomvoorziening zorgt de noodverlichting met enkele batterij in de betroffen stroomkring voor het verlichten en aanduiden van de vluchtwegen gedurende ten minste 1 tot 3 uur (afhankelijk van het type).

3 • OMVANG LEVERING

1 x Noodverlichtingsarmatuur met elektronica inclusief lichtbron, accu en aansluitklem (afhankelijk van type)
1 x Opalen lichtkap als lichtbord en bevestiging voor de nodige pictogramstickers
3 x Pictogramstickers (afhankelijk van het type), leesafstand 21 m
4 x Afstandhouder (10 mm)

4 • BESCHIKBAAR TOEBEHOOR

Pendelbevestiging	SLA/SLB pendelbevestiging	Art.-nr.: EN10027048
Uithouder	SLB uithouder	Art.-nr.: EN10027031
SLB beschermkorf		Art.-nr.: EN10027062

5 • INSTALLATIE / MONTAGE / AANSLUITING

De uitvoering SLB... is voor plafond- of wandmontage bedoeld.
Alternatief met meegeleverde 10 mm afstandhouder **(fig. 1)**
Extra montagetypes met apart toebehoor:
- Pendelmontage met toebehoor SLA/SLB pendelbevestiging **(fig. 2)**
- Uitbouwmontage met toebehoor SLB uithouder **(fig. 3)**
- Openen/sluiten van de armatuur **(fig. 1.1 / 1.2)**
- Elektrische aansluiting volgens **(fig. 5)**.
  - Variant continuschakeling: L', L en N **(fig. 5,1)**
  - Variant waakschakeling: L en N
  L en N voeren constant stroom en waarborgen een ononderbroken acculading.
  De accu vóór de ingebruikstelling met de stekker aan de elektronica aansluiten **(fig. 6.1)**.
- Aanbrengen van de pictogramstickers **(fig. 4)**.
  De zelfklevende pictogramstickers laten zich gemakkelijk op de lampenkap aanbrengen: folielaag achteraan verwijderen, hechtlaag met water bevochtigen en sticker op de lampenkap drukken. Dan met een schuiver vanaf het midden naar de randen strijken om vocht en mogelijke lucht te verwijderen.

OPMERKING: Noteer het installatiedatum op het typeplaatje van de accu (fig. 6). De noodverlichtingsarmatuur wordt met ontladen accu's geleverd en vereist minstens 20 u aansluiting op het stroomnet om zijn optimale functionaliteit te bereiken.

OPMERKING: Om zijn lading te kunnen behouden, vereist de accu continu 230 V ~ 50 Hz voeding.

OPMERKING: Vul na elektrische aansluiting in het tweede vakje van het groepsetiket (Fig. 7) een "Ø" in voor standby-schakeling of een "1" voor continuschakeling (EN 60598-2-22). Gelieve in het vierde vakje de juiste brandtijd in te vullen. 60 voor de 1-urs variant met gloeilamp. 180 voor de 3-urs variant.

De verlichtingsarmatuur na de installatie zorgvuldig met de kap sluiten **(fig. 1)**.

6 • NOODVERLICHTING MET TESTTOETS EN GROEN LED

Handmatige functietest

TESTTOETS	GROENE LED	TOESTAND
Normale werking	aan	Netvoeding, lading OK, accu OK
Activeren	uit	Kortstondig noodwerking
Normale werking	uit	Storing

7 • ACCU VERVANGEN

OPMERKING: Veiligheidskennisgeving in acht nemen.

De accu's zijn aan vervanging toe indien de noodverlichting van de 1-uur-versie minder dan 40 min. en van de 3-uur-versie minder dan 120 min. brandt. Gebruik enkel originele accu's van de fabrikant. De originele set accu's beschikt over een steeksysteem dat verkeerde poling verhindert. Noteer het installatiedatum op de nieuwe set accu's **(fig. 6)**.

Accuset SLB-LED	Art.-Nr. EN10027222	
Accuset SLB-FLP	Art.-Nr. EN10027239	
Accuset SLB-GL	Art.-Nr. EN10027215	

8 • ONDERHOUD

Houd u bij het controleren van de armatuur aan voorschriften en normen.
Volgens DIN VDE 0100-718, EN 50172 zijn controles wettelijk voorgeschreven.
Houd rekening met de levensduur van lichtbronnen, vooral bij continuschakeling.

9 • ESYLUX FABRIEKSGARANTIE

ESYLUX producten zijn volgens de geldende voorschriften gecontroleerd en met de grootste zorg vervaardigd. De garantiegever, ESYLUX Deutschland GmbH, Postfach 1840, D-22908 Ahrensburg (voor Duitsland) of de verantwoordelijke ESYLUX distributeur in uw land (een volledig overzicht kunt u vinden op www.esylux.com), geeft drie jaar garantie op fabricage- en materiaalfouten van ESYLUX apparaten, gerekend vanaf de fabricagedatum.
Deze garantie staat los van uw wettelijke rechten tegenover de verkoper van het apparaat.
De garantie omvat geen normale slijtage, verandering door omgevingsinvloeden of transportschade, noch schade ontstaan als gevolg van het niet in acht nemen van de handleiding en/of de onderhoudsinstructies en/of als gevolg van ondeskundige installatie. Meegeleverde batterijen, lampen en accu's vallen buiten de garantie.
De garantie kan enkel verleend worden indien het ongewijzigde apparaat met de kassabon direct na vaststelling van het gebrek voldoende gefrankeerd en verpakt aan de garantiegever wordt geretourneerd, vergezeld van een korte schriftelijke beschrijving van de fout.
Bij een terechte garantieclaim zal de garantiegever het apparaat naar eigen keuze repareren of vervangen binnen een redelijke termijn. Alle andere schadeclaims zijn uitgesloten. In het bijzonder is de garantiegever niet aansprakelijk voor schade veroorzaakt door een gebrek aan het apparaat. Indien de garantieclaim niet terecht blijkt te zijn (bijvoorbeeld na afloop van de garantietermijn of bij buiten de garantie vallende gebreken), kan de garantiegever proberen het apparaat zo goedkoop mogelijk voor u te repareren. Hiervoor zullen kosten in rekening worden gebracht.

DK • ENKELTBATTERI-NØDBELYSNING SERIE SLB

Du ønskes tillykke med købet af dette kvalitetsmæssigt forsteklasses ESYLUX-produkt. For at sikre en ordentlig funktion bør du gennemlæse denne betjeningsvejledning omhyggeligt og opbevare den for om nødvendigt at kunne slå efter.

1 • SIKKERHEDSANVISNINGER

ADVARSEL: Arbejder på 230 V-nettet må kun udføres af autoriserede fagfolk under overholdelse af nationale installationsforskrifter/-normer. Før montering af produktet skal netspændingen slås fra.

Produktet er kun beregnet til korrekt brug (som beskrevet i betjenings-vejledningen). Der må ikke foretages ændringer, modifikationer eller lakeringer, idet alle garantimæssige krav derved falder bort. Umiddelbart efter udpakningen skal apparatet kontrolleres for beskadigelser. I tilfælde af en beskadigelse må apparatet under ingen omstændigheder tages i brug.
Når det må antages, at der ikke kan garanteres en sikker drift af apparatet, så skal det tages ud af drift med det samme og sikres mod utilsigtet drift.

BEMÆRK: Dette apparat må ikke bortskaffes med usorteret husholdningsaffald. Ejere af brugt udstyr er i henhold til loven forpligtet til at bortskaffe dette udstyr fagligt korrekt. I din kommune kan du få yderligere informationer.

BEMÆRK: Brugte batterier må ikke bortskaffes med usorteret husholdningsaffald. Ejere af brugte batterier er i henhold til lov forpligtet til at returnere dem og kan aflevere dem gratis hvor de bliver solgt. Batterier indeholder miljø- og helbredsskadelige stoffer og skal derfor bortskaffes fagligt korrekt.

2 • BESKRIVELSE

Ved svigt af den generelle strømforsyning overtager enkeltbatteri-nødbelysningen belysningen, henholdsvis afmærkningen af evakueringsvejene for mindst 1 time, respektive 3 timer (afhængigt af modellen).

3 • LEVERINGSOMFANG

1 x Nødbelysning inklusive lyslegemet

FI • YKSIPARISTOISET HÄTÄVALOT	ES • LAMPARAS DE EMERGENCIA DE UNA SOLA BATERIA
NO • ENKELTBATTERI-NØDBELYSNING	PT • LÂMPADAS DE EMERGÊNCIA DE BATERIA INDIVIDUAL
IT • LAMPADE DI EMERGENZA A BATTERIA SINGOLA	RU • АВАРИЙНЫЕ СВЕТИЛЬНИКИ С ОДНИМ АККУМУЛЯТОРОМ

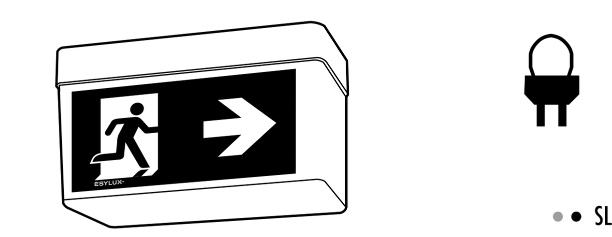

• • SLB LED

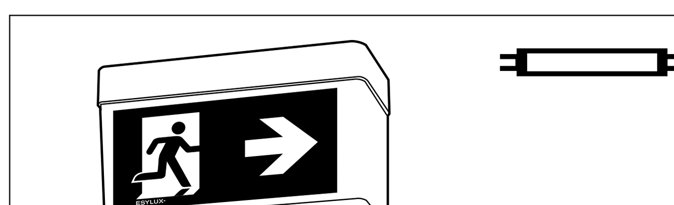

• • SLB FLP

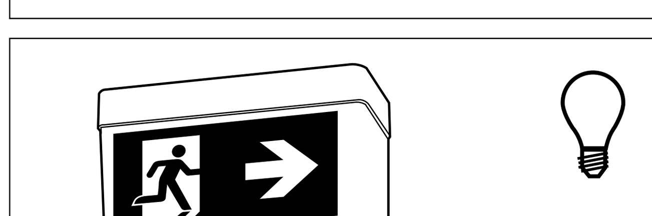

• • SLB GL

ESYLUX

www.esylux.com

FIG. • РИС. 1

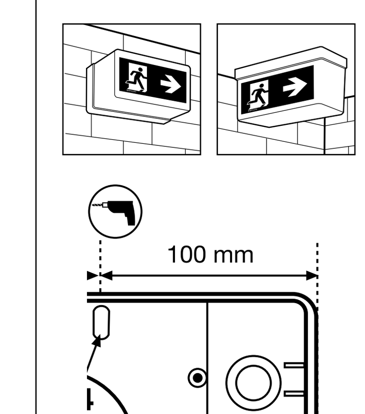

FIG. • РИС. 1.1

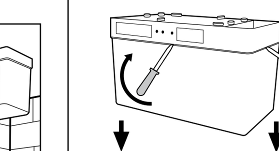

FIG. • РИС. 1.2

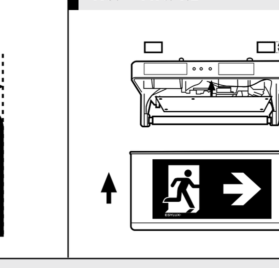

FIG. • РИС. 2

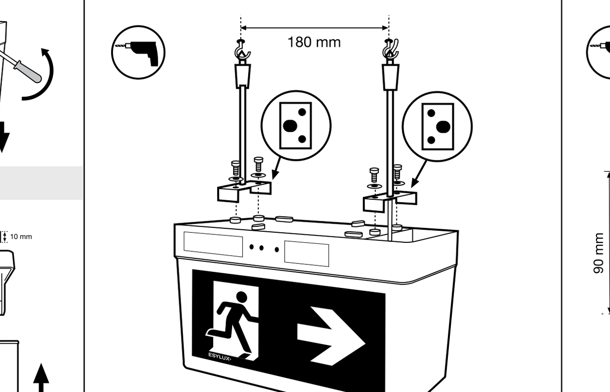

FIG. • РИС. 3

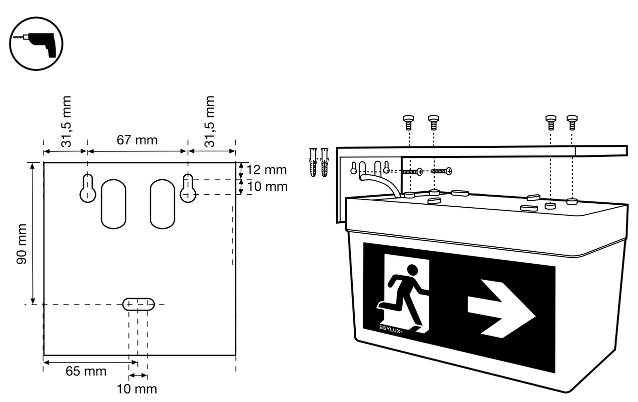

FIG. • РИС. 4

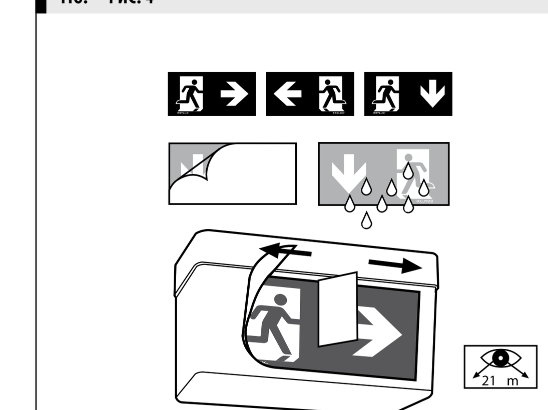

FIG. • РИС. 5

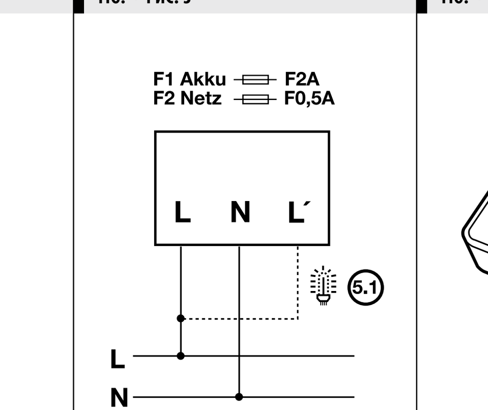

FIG. • РИС. 6

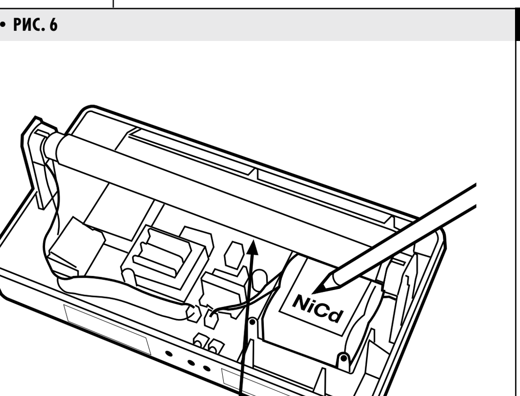

FIG. • РИС. 7

• TEKNISET TIEDOT • TEKNISKE DATA • DATI TECNICI • CARACTERÍSTICAS TÉCNICAS • DADOS TÉCNICOS • ТЕХНИЧЕСКИЕ ХАРАКТЕРИСТИКИ

	SLB LED	SLB FLP	SLB GL	
OPASTEVALON KESTO BRENNTID DURATA LAMPADA DI EMERGENZA	3 h 3 ч	3 h 3 ч	1/3 h 1/3 ч	DURACIÓN LUZ DE EMERGENCIA DURAÇÃO DA LUZ DE EMERGÊNCIA ДЛИТЕЛЬНОСТЬ АВАРИЙНОГО ОСВЕЩЕНИЯ
TUNNISTUSMATKA LESEAVSTAND LARGHEZZA TARGA	21 m 21 м			ALCANCE DE RECONOCIMIENTO ALCANCE DE RECONHECIMENTO ДАЛЬНОСТЬ РАСПОЗНАВАНИЯ
LAMPPU LYSKILDE LAMPADA	20 LEDs 20 светодиодов	LLP 6 W/T5 / 60 % LLP 6 Вт, T5, 60 %	E 14 230 V/7 W 1 h, 2 x 2,4 V, 0,30 A, E 10 3 h, 2 x 2,4 V, 0,19 A, E 10 E 14, 230 В, 7 Вт 1 ч, 2 x 2,4 В, 0,30 А, E 10 3 ч, 2 x 2,4 В, 0,19 А, E 10	BOMBILLA MATERIAL FLUORESCENTE ОСВЕТИТЕЛЬНОЕ СРЕДСТВО
AKKU BATTERI BATTERIA	NiCd 4,8 V / 0,8 Ah Никель-кадмиевый, 4,8 В, 0,8 А·ч	NiCd 3,6 V / 1,8 Ah Никель-кадмиевый, 3,6 В, 1,8 А·ч	NiCd 2,4 V / 1,8 Ah Никель-кадмиевый, 2,4 В, 1,8 А·ч	BATERIA BATERIA АККУМУЛЯТОР
VERKKOJÄNNITE NETTSPENNING ALIMENTAZIONE	230 В ~, 50 Гц, 3,5 Вт	230 В ~, 50 Гц, 4 Вт	230 В ~, 50 Гц, 2,5 Вт	TENSIÓN DE RED TENSÃO DE REDE НАПРЯЖЕНИЕ ЭЛЕКТРОСЕТИ
YMPÄRISTÖLÄMPÖTILA OMGIVELSESTEMPERATUR TEMPERATURA AMBIENTE	+ 5 °C – + 35 °C от + 5 °C до + 35 °C			TEMPERATURA AMBIENTE TEMPERATURA AMBIENTE ТЕМПЕРАТУРА ОКРУЖАЮЩЕЙ СРЕДЫ
KOTELOINTILUOKITUS KAPSLINGSGRAD GRADO DI PROTEZIONE	IP 54			CATEGORÍA DE PROTECCIÓN TIPO DE PROTECÇÃO СТЕПЕНЬ ЗАЩИТЫ
SUOJALUOKITUS ISOLASJONSKLASSE CLASSE DI PROTEZIONE	II			CLASE DE PROTECCIÓN CLASSE DE PROTECÇÃO КЛАСС ЗАЩИТЫ
UUDELLEENLATAUSAIKA GJENOPPLADINGSTID TEMPO DI RICARICA	20 h 20 ч			TIEMPO DE RECARGA TEMPO DE RECARREGAMENTO ПРОДОЛЖИТЕЛЬНОСТЬ ПОВТОРНОЙ ЗАРЯДКИ
KOTELO KABINETT SCATOLA	PP (Polypropylen) Полипропилен (ПП)			CARCASA CAIXA КОРПУС

Oikeus teknisiin ja optisiin muutoksiin ilman ennakkoilmoitusta pidätetään • Med forbehold om retten til tekniske og utseendemessige endringer uten forvarsel • Con riserva di modifiche tecniche ed estetiche senza preavviso • Reservado el derecho a realizar cambios técnicos y visuales sin previo aviso • Reservamo-nos o direito de efectuar alterações técnicas e ópticas sem pré-aviso • Технические характеристики и оформление могут быть изменены без предварительного уведомления.

FI • SARJAN SLB YKSIPARISTOISET OPASTEVALOT

Onnittelemme sinua tämän laadukkaan ESYLUX-tuotteen oston johdosta. Jotta moitteeton toiminta olisi taattua, lue tämä käyttöohje huolella ja säilytä se, jotta voit lukea sitä tulevaisuudessa tarvittaessa lisää.

1 • TURVAOHJEET

HUOMIO: 230 V:n verkossa tehtävien töiden suorittaminen on jätettävä ainoastaan valtuutettujen ammattihenkilöiden tehtäväksi maassa voimassa olevia asennusmääräyksiä/-normeja noudattaen. Ennen tuotteen asentamista on verkkojännite kytkettävä pois päältä.

Tuote on tarkoitettu ainoastaan asianmukaiseen käyttöön (käyttöohjeessa kuvatulla tavalla). Laitteeseen ei saa tehdä muutoksia, sitä ei saa muokata tai maalata, koska muutoin kaikki oikeudet takuuseen raukeavat. Laite on tarkastettava vaurioiden varalta välittömästi pakkauksesta purkamisen jälkeen. Jos vaurioita havaitaan, laitetta ei missään tapauksessa saa ottaa käyttöön. Jos on oletettavissa, että laitteen vaaratonta käyttöä ei voida taata, laite on otettava välittömästi käytöstä ja varmistettava tahattoman käytön varalta.

OHJE: Tätä laitetta ei saa hävittää lajittelemattoman yhdyskuntajätteen seassa. Käytettyjen laitteiden omistajilla on lakisääteinen velvollisuus hävittää laite asianmukaisesti. Tietoja saat kaupungista tai kuntasi virastosta.

OHJE: Käytettyjä paristoja ei saa hävittää lajittelemattoman yhdyskuntajätteen seassa. Käytettyjen paristojen omistajilla on lakisääteinen palautusvelvollisuus ja he voivat palauttaa ne myyntipisteisiin maksutta. Paristot sisältävät ympäristölle ja terveydelle haitallisia aineita ja ne on siksi hävitettävä asianmukaisella tavalla.

2 • KUVAUS

Yksiparistoinen opastevalo valaisee tai merkitsee poistumistiet vähintään 1 h / 3 h ajan (tyypistä riippuen) yleisen virransyötön katketessa kussakin virtapiirissä

3 • TOIMITUSLAAJUUS

1 x elektroniikalla varustettu opastevalo, sis. lampun, akun ja liittimen (tyypin mukaan)
1 x opaalikupu valoaukkona tai kulloisenkin symbolikalvon kiinnitykseen
3 x symbolitarrakalvo (aina tyypin mukaan), tunnistusmatka 21 m
4 x välikappale (10 mm)

4 • SAATAVAT LISÄVARUSTEET

Heilurikiinnitys	SLA/SLB heilurikiinnitys	tuotenro: EN10027048
Seinäuloke	SLB seinäuloke	tuotenro: EN10027031
SLB suojaverkko		tuotenro: EN10027062

5 • ASENNUS / LIITÄNTÄ

Sarja SLB... on tarkoitettu katto- tai seinäasennukseen.
Vaihtoehtoisesti mukana tulevalla 10 mm:n välikappaleella**(Kuva. 1)**.
Muita asennustapoja erillisillä lisävarusteilla:
- Heiluriasennus lisävarusteella SLA/SLB-heilurikiinnitys**(Kuva. 2)**
- Seinäulokeasennus lisävarusteella SLB-r **(kuva 3)**
- Valaisimen avaaminen/sulkeminen **(kuva 1.1 /kuva 1.2)**
- Sähköliitäntä, ks. **(kuva 5)**.
  - Kestokytkentä-versio: L´, L ja N **(kuva 5.1)**
  - Käyttövalmiuskytkentä-versio: L ja N
  L ja N ovat jatkuvasti liitettynä, jotta jatkuva akkulataus olisi taattua.
  Akku on liitettävä elektroniikkaan ennen käyttöönottoa pistokkeella **(kuva 6.1)**.
- Symbolikalvon sijoittaminen **(kuva 4)**.
  Itseliimautuvat symbolikalvot voidaan sijoittaa helposti valaisimen suojukseen taustapuolen suojuksen irrottamisen jälkeen kostuttamalla liimauspinnat vedellä. Vedä kaapimen avulla vesi ja mahdollinen ilma pois keskeltä reunoihin päin.

OHJE: Asennuspäiväys on merkittävä akun tyyppikilpeen (kuva 6). Opastevalot toimitetaan akut tyhjinä ja niiden on oltava sähköverkkoon liitettynä vähintään 20 tuntia, jotta ne saavuttaisivat täyden toimintakuntonsa.

OHJE: Latauksen säilyttämistä varten on 230 V ~ 50 Hz:n virran oltava jatkuvasti kytkettynä.

OHJE: Sähköliitännän jälkeen on ryhmätarran 2. kenttään (kuva 7) kirjattava "Ø" valmiuskytkennälle tai "1" kestokytkennälle (EN 60598-2-22). Täydennä neljänteen kenttään vastaava opastevalon kestoaika. 60 1 tunnin versiolle hehkulampulla. 180 3 tunnin versiolle.

Sulje suojus asianmukaisesti lampun asennuksen jälkeen **(kuva 1)**.

6 • OPASTEVALAISIMET TARKASTUSPAINIKKEELLA JA VIHREÄLLÄ LEDILLÄ

Manuaalinen toimintatarkastus

TARKASTUSPAINIKE	VIHREÄ LED	TILA
Normaalikäyttö	päällä	Verkkokäyttö, lataus OK, akku OK
Paina	pois päältä	Lyhytaika hätäkäyttö
Normaalikäyttö	pois päältä	Häiriö

7 • AKUN VAIHTAMINEN

OHJE: Noudata turvaohjeita.

Jos opastevalo palaa 1 tunnin mallissa alle 40 min tai 3 tunnin mallissa alle 120 min, akut on vaihdettava uusiin. Käytä ainoastaan valmistajan alkuperäisiä akkuja. Alkuperäinen akkusarja on varustettu virheellisen liitännän estävällä pistojärjestelmällä. Merkitse asennuspäiväys uuteen akkusarjaan **(kuva 6)**.

Akkusarja SLB-LED	Tuotenro EN10027222
Akkusarja SLB-FLP	Tuotenro EN10027239
Akkusarja SLB-GL	Tuotenro EN10027215

8 • HUOLTO

Lampun tarkastuksessa on noudatettava määräyksiä ja normeja.
Standardien DIN VDE 0100-718, EN 50172 mukaisesti tarkastukset ovat lakisääteisiä.
Huomioi lamppujen käyttöikä, erityisesti kestokytkennässä.

9 • ESYLUX-VALMISTAJATAKUU

ESYLUX-tuotteet on tarkastettu voimassa olevien määräysten mukaisesti ja valmistettu erittäin huolella. Takuun myöntäjä, ESYLUX Deutschland GmbH, Postfach 1840, D-22908 Ahrensburg (Saksassa) tai vastaava maassasi toimiva ESYLUX-jakelija (täydellinen luettelo löytyy osoitteesta www.esylux.com) antaa ESYLUX-laitteiden valmistus-/materiaalivirheille takuun kolmen vuoden ajaksi valmistuspäiväyksestä lukien.
Tämä takuu on voimassa laitteen myyjää koskevista lakisääteisistä oikeuksistasi riippumatta.
Takuu ei koske luonnollista kulumista, ympäristövaikutusten tai kuljetusvaurioiden aiheuttamia muutoksia/häiriöitä tai vaurioita, jotka ovat syntyneet käyttöohjeen, huolto-ohjeen noudattamatta jättämisestä ja/tai muusta kuin asianmukaisesta asennuksesta. Takuu ei koske mukana tulevia paristoja, lamppuja ja akkuja.
Takuu voidaan myöntää vain, kun muuttamaton laite lähetetään yhdessä laskun/kassakuitin kanssa riittävillä postimerkeillä varustettuna ja riittävästi pakattuna takuun myöntäjälle välittömästi puutteen havaitsemisen jälkeen.
Kun takuuvaade on oikeutettu, takuun myöntäjä korjaa tai vaihtaa laitteen kohtuullisen ajan kuluessa oman valintansa mukaan. Takuu ei kata laajempia vaatimuksia, takuun myöntäjä ei erityisesti vastaa laitteen virheellisyydestä aiheutuneista vahingoista. Jos takuuvaade ei ole oikeutettu (esim. takuuaika on kulunut umpeen tai viat eivät kuulu takuun piiriin), takuun myöntäjä voi yrittää korjata laitteen puolestasi edullisesti laskua vastaan.

NO • ENKELTBATTERI-NØDBELYSNING I SLB-SERIEN

Vi gratulerer deg med kjøpet av dette høykvalitative ESYLUX-produktet. For å forsikre deg om en problemfri drift bør du lese gjennom denne bruksanvisningen nøye og ta godt vare på den, slik at du kan ta den frem og lese den om igjen ved behov.

1 • SIKKERHETSANVISNINGER

ADVARSEL! Arbeid ved 230 V-nettspenning skal kun utføres av autorisert personell, og nasjonale forskrifter og normer for installasjoner skal følges. Nettspenningen skal kobles fra før produktet monteres.

Produktet er kun konstruert for det tiltenkte bruksområdet (som beskrevet i bruksanvisningen).
Endringer, modifikasjoner eller lakkeringer skal ikke utføres, da dette fører til at garantien bortfaller.
Kontroller om detektoren er skadet når du pakker den ut. Detektoren skal ikke under noen omstendigheter tas i bruk hvis du oppdager en skade.
Har du mistanke om at detektoren ikke kan brukes uten risiko, skal detektoren straks settes ut av drift og sikres mot utilsiktet bruk.

MERK! Dette apparatet skal ikke kastes med ikke kildesortert husholdningsavfall. Eiere av kasserte apparater er forpliktet etter loven til å kvitte seg med apparatet i henhold til forskriftene. Ta kontakt med kommunen for nærmere informasjon.

MERK! Kasserte batterier skal ikke kastes med ikke kildesortert husholdningsavfall. Eiere av kasserte batterier er forpliktet etter loven til å kvitte seg med batteriene og kan returnere dem vederlagsfritt til forhandlerne. Batterier inneholder miljø- og helseskadelige stoffer og skal derfor kasseres på riktig måte.

2 • BESKRIVELSE

Enkeltbatteri-nødbelysningen overtar belysningen eller merkingen av rømningsveiene i minst hhv. 1 og 3 timer (typeavhengig) hvis den generelle strømforsyningen svikter i den aktuelle strømkretsen

3 • SAMLET LEVERANSE

1 x nødbelysning med elektronikk inkludert lyskilde, batteri og tilkoblingsklemme (typeavhengig)
1 x opalhette som lysutstråling eller for montering av de aktuelle piktogramfoliene
3 x klebende piktogramfolier (typeavhengig), leseavstand 21 m
4 x Avstandsstykke (10 mm)

4 • TILGJENGELIG TILBEHØR

Pendelfeste	SLA/SLB Pendelfeste	Art. nr.: EN10027048
Veggarm	SLB Veggarm	Art. nr.: EN10027031
SLB Ballgitter		Art. nr.: EN10027062

5 • INSTALLASJON/MONTERING/TILKOBLING

SLB-serien ... er konstruert for tak- eller veggmontering.
Alternativt med medfølgende 10 mm avstandsstykke **(fig. 1)**.
Andre monteringsformer med separat tilbehør:
- Pendelmontering med tilbehør SLA/SLB-pendelfeste **(fig.. 2)**
- Veggarmmontering med tilbehør SLB-veggarm **(fig. 3)**
- Åpne/lukke lysarmaturene **(fig. 1.1 /fig. 1.2)**
- Elektrisk tilkobling iht. **(fig. 5)**.
  - Varianten permanentkobling: L´, L og N **(fig. 5.1)**
  - Varianten beredskapskobling: L og N
  L og N forsynes permanent med strøm, slik at batteriene lades opp kontinuerlig.
  Før igangsetting skal batteriet kobles til elektronikken med pluggen **(fig. 6.1)**.
- Sette inn piktogramfolien **(fig. 4)**.
  De selvklebende piktogramfoliene kan ganske enkelt settes på lysdekselet ved å fukte limflatene med vann når bunnpapiret på baksiden er trukket av. Med en spatel strykes vann og ev. luft ut til kantene fra midten.

MERK: Installasjonsdatoen skal merkes av på batteriets typeskilt (fig. 6). Nødbelysningen leveres med ladde batterier og må være tilkoblet strømnettet i minst 20 timer før de når full effekt.

MERK! For å opprettholde ladingen er det nødvendig med en konstant tilførsel av 230 V AC 50 Hz.

**MERK! Når strømforsyningen er koblet til, skal felt nummer to på gruppeetiketten (fig. 7) merkes med en "Ø" for beredskapskobling eller en "1" for permanentkobling (EN 60598-2-22). Felt nummer fire skal fylles ut med den aktuelle brenntiden.
60 for 1-times varianten med glødelampe. 180 for 3-timers varianten.**

Etter installasjonen lukkes lysarmaturen korrekt med kapslingen **(fig. 1)**.

6 • NØDBELYSNING MED TESTKNAPP OG GRØNN LED

Manuell funksjonstest

TESTKNAPP	GRØNN LED	TILSTAND
Normaldrift	PÅ	Nettdrift OK, lading OK, batteri OK
Aktiver	AV	Korttids nøddrift
Normaldrift	AV	Feil

7 • SKIFTE UT BATTERIENE

MERK! Følg sikkerhetsanvisningene.

Når en brenntid på 40 minutter underskrides ved 1-times versjonen, eller når en brenntid på 120 minutter underskrides ved 3-timers versjonen, skal batteriene skiftes ut. Bruk kun originale batterier fra produsenten. Det originale batterisettet er utstyrt med et polsikret pluggsystem. Det nye batterisettet skal merkes med installasjonsdatoen **(fig. 6)**.

Batterisett SLB-LED	Art. nr. EN10027222
Batterisett SLB-FLP	Art. nr. EN10027239
Batterisett SLB-GL	Art. nr. EN10027215

8 • VEDLIKEHOLD

Når lysarmaturene kontrolleres, skal forskrifter og standarder følges.
Iht. DIN VDE 0100-718 (EN 50172) er kontroller pålagt ved lov.
Vær oppmerksom som lyskildenes holdbarhet, spesielt ved permanentkobling.

9 • ESYLUX PRODUKTGARANTI

ESYLUX-produktene er testet etter gjeldende forskrifter og produsert med største nøyaktighet.
Garantigiver, ESYLUX Deutschland GmbH, Postfach 1840, D-22908 Ahrensburg (for Tyskland) og ESYLUX-distributøren i ditt hjemland (du finner en fullstendig oversikt på www.esylux.com) gir deg treårs garanti på produksjons-/materialfeil på ESYLUX-produkter fra og med produksjonsdato.
Denne garantien gjelder uavhengig av dine rettigheter etter loven overfor forhandleren av produktet.
Garantien omfatter ikke normal slitasje, forandringer/feil på grunn av påvirkninger fra omgivelsene eller transportskader, og heller ikke skader som har oppstått som følge av at bruksanvisningen eller vedlikeholdsanvisningen ikke har blitt fulgt, og/eller ukorrekt installasjon. Medfølgende batterier, lyskilder og oppladbare batterier omfattes ikke av garantien.
Garantien gjelder kun i tilfeller der produktet sendes tilbake i opprinnelig tilstand, når mangelen er oppdaget. Regning/kvittering legges ved, samt en kort, skriftlig feilbeskrivelse. Produktet sendes med tilstrekkelig porto og innpakket til garantigiver.
Innvilges krav overfor garantien, kommer garantigiver til å ubedre eller skifte ut produktet etter egen vurdering og innen rimelig tid. Garantien omfatter ikke mer omfattende krav, spesielt er garantigiver ikke ansvarlig for skader som skyldes produktets mangler. Dersom krav overfor garantien ikke innvilges (for eksempel når garantitiden er utløpt eller ved mangler som ikke dekkes av garantien), kan garantigiver forsøke å reparere produktet til en rimelig pris.

IT • LAMPADE DI EMERGENZA A BATTERIA SINGOLA SERIE SLB

Congratulazioni per l'acquisto di questo prodotto di elevata qualità ESYLUX. Per garantire un corretto funzionamento, si prega di leggere attentamente le presenti istruzioni per l'uso e di conservarle per una eventuale consultazione successiva.

1 • INDICAZIONI DI SICUREZZA

ATTENZIONE: le operazioni su rete elettrica da 230 V devono essere eseguite solo da personale autorizzato nel rispetto delle disposizioni e delle norme di installazione locali. Prima dell'installazione del prodotto interrompere l'alimentazione.

Il prodotto è destinato solo a un utilizzo adeguato (come descritto nelle istruzioni per l'uso). Non è consentito eseguire variazioni, modifiche o verniciature; in caso contrario la garanzia verrà annullata. Dopo il disimballaggio verificare che il prodotto non sia danneggiato. In caso di danni, non utilizzare il dispositivo.
Se si presume che il funzionamento sicuro del dispositivo non possa essere garantito, non utilizzare l'apparecchio e impedirne l'azionamento involontario.

NOTA: il presente dispositivo non deve essere smaltito come rifiuto urbano indifferenziato. Chi possiede un vecchio dispositivo è vincolato per legge allo smaltimento conformemente alle normative in vigore. Per ulteriori informazioni rivolgersi all'amministrazione comunale.

NOTA: le batterie usate non devono essere smaltite come rifiuti urbani indifferenziati. Chi possiede batterie usate è tenuto per legge a restituirle al punto di vendita. Le batterie contengono sostanze nocive per l'ambiente e per la salute e devono pertanto essere smaltite conformemente alle normative in vigore.

2 • DESCRIZIONE

In caso di mancanza di alimentazione generale nel circuito elettrico, la lampada di emergenza a batteria singola ripristina l'illuminazione e l'identificazione delle vie di emergenza per almeno 1 o 3 h (a seconda del tipo).

3 • AMBITO DELLA FORNITURA

1 x lampada di emergenza dotata di scheda elettronica, lampada, batteria e connettore (a seconda del tipo)
1 x Coperchio opalino in plastica per la diffusione della luce e per l'inserimento dei segnali
3 x Fogli adesivi per segnali (a seconda del tipo) larghezza targa 21 m
4 x Distanziali (10 mm)

4 • ACCESSORI DISPONIBILI IN COMMERCIO

Staffa a bandiera	Staffa a bandiera SLA/SLB	Nr. art. EN10027048
Braccio a parete	Braccio a parete SLB	Nr. art. EN10027031
SLB griglia protettiva		Nr. art. EN10027062

5 • INSTALLAZIONE / MONTAGGIO / COLLEGAMENTO

La serie SLB... è adatta per il montaggio a soffitto o a parete. In alternativa è possibile utilizzare il distanziale da 10 mm fornito in dotazione **(fig. 1)**.
Altri tipi di montaggio disponibili con accessori separati:
- Montaggio a sospensione con l'accessorio staffa a bandiera SLA/SLB **(fig. 2)**
- Montaggio con braccio a parete con l'accessorio per montaggio a parete SLB **(fig. 3)**
- Apertura/chiusura della lampada **(fig. 1.1 / 1.2)**
- Collegamento elettrico come indicato in **(fig. 5)**.
  - Comando continuo regolabile: L´, L e N **(fig. 5,1)**
  - Comando di pronto per il funzionamento regolabile: L e N
  L e N sono presenti in modo permanente per garantire un caricamento continuo della batteria. Prima della messa in funzione, collegare la batteria alla scheda elettronica tramite il connettore **(fig. 6.1)**.
- Inserimento del foglio del segnale **(fig. 4)**.
  I fogli autoadesivi dei segnali possono essere posizionati sul coperchio della lampada dopo aver rimosso la parte posteriore bagnando la superficie adesiva con acqua. L'acqua ed eventualmente l'aria vengono eliminate facendo passare una spatola scorrevole dal centro ai bordi.

SUGGERIMENTO: La data di installazione è annotata sulla targhetta di identificazione della batteria (fig. 6). Le luci di emergenza vengono fornite con batterie scariche e devono essere collegate all'alimentazione per almeno 20 ore, per ottenere la completa funzionalità.

SUGGERIMENTO: Per mantenere la carica è necessaria la continua presenza di 230 V ~ 50 Hz.

SUGGERIMENTO: Dopo il collegamento elettrico, indicare il simbolo "Ø" nell'etichetta del secondo riquadro per la modalità standby e "1" per la modalità continua (EN 60598-2-22) (fig. 7). Aggiungere nel quarto riquadro la rispettiva durata della luce di emergenza. 60 per la variante 1 ora con lampada a incandescenza. 180 per la variante 3 ore.

Dopo l'installazione, chiudere regolarmente la lampada con il suo coperchio **(fig. 1)**.

6 • LAMPADE DI EMERGENZA CON TASTO DI PROVA E LED VERDE

Prova di funzionamento manuale

TASTO DI PROVA	LED VERDE	CONDIZIONE
Funzionamento normale	acceso	Funzionamento di rete, carica OK, batteria OK
Premere	spento	Breve durata funzionamento di emergenza
Funzionamento normale	spento	Anomalia

7 • SOSTITUZIONE DELLA BATTERIA

SUGGERIMENTO: Attenersi alle indicazioni di sicurezza.

Se la durata della lampada di emergenza è inferiore a 40 min. nella versione da 1 ora o inferiore a 120 min. nella versione di 3 ore, è necessario sostituire la batteria. Utilizzare solo batterie originali del costruttore. Il gruppo batteria originale è dotato di un sistema di collegamento con polarità sicura. Annotare la data di installazione sul nuovo gruppo batteria **(fig. 6)**.

Kit batterie SLB-LED	Art.-Nr. EN10027222
Kit batterie SLB-FLP	Art.-Nr. EN10027239
Kit batterie SLB-GL	Art.-Nr. EN10027215

8 • MANUTENZIONE

Durante il controllo della lampada è necessario rispettare le disposizioni e le norme.
Ai sensi delle DIN VDE 0100-718, EN 50172, i controlli sono prestabiliti a norma di legge.
Fare attenzione alla durata utile delle lampade, in particolare in caso di comando continuo.

9 • GARANZIA DEL PRODUTTORE ESYLUX

I prodotti ESYLUX sono omologati secondo le norme vigenti e realizzati con la massima cura. Il garante, ESYLUX Deutschland GmbH, casella postale 1840, D-22908 Ahrensburg (per Germania), oppure il distributore ESYLUX locale (per un elenco completo dei distributori, consultare il sito Web www.esylux.com), stipula un contratto di garanzia della durata di tre anni a partire dalla data di acquisto contro difetti di produzione o di materiale dei dispositivi ESYLUX.
La presente garanzia sussiste indipendentemente dai diritti legali del cliente nei confronti del rivenditore del dispositivo.
La garanzia non copre l'usura normale, variazioni o disturbi causati da interferenze ambientali o danni di trasporto, nonché danni dovuti alla mancata osservanza delle istruzioni d'uso e manutenzione e/o a un'installazione non appropriata. Le batterie, le lampadine e le batterie ricaricabili fornite sono escluse dalla garanzia.
La garanzia è valida solo nel caso in cui il dispositivo, non modificato, venga immediatamente spedito al produttore, correttamente affrancato e imballato, accompagnato dalla fattura o dallo scontrino fiscale e da una breve descrizione del difetto.
In caso di richiesta giustificata di intervento in garanzia, il produttore dovrà provvedere alla riparazione o alla sostituzione del dispositivo nei tempi previsti. La copertura non prevede altri tipi di garanzia o estensione dei diritti; in particolare il produttore non potrà essere ritenuto responsabile di danni derivanti da imperfezioni del dispositivo. Qualora la richiesta di intervento in garanzia non fosse giustificata (ad esempio dopo decorrenza del periodo di validità della garanzia o per danni non coperti da quest'ultima), il produttore può provvedere alla riparazione del dispositivo a un prezzo conveniente con fatturazione a carico del cliente.

ES • LAMPARAS DE EMERGENCIA DE UNA SOLA BATERÍA DE LA SERIE SLB

Le felicitamos por la compra de este producto de alta calidad ESYLUX. A fin de garantizar un funcionamiento correcto, le rogamos lea con atención estas instrucciones de manejo y guárdelas en un lugar seguro para consultarlas en un futuro si es necesario.

1 • INDICACIONES DE SEGURIDAD

ATENCIÓN: los trabajos en la red de 230 V solo pueden ser realizados por personal técnico autorizado de conformidad con las normas y los reglamentos de instalación específicos de cada país. Antes de montar el producto, desconecte la tensión de alimentación.

El producto ha sido diseñado para su utilización correcta (tal y como se describe en las instrucciones de manejo). No está permitido realizar cambios, modificaciones o aplicar barniz dado que podría perderse todo derecho a garantía. Nada más desembalar el equipo, compruebe si está dañado. Si ha sufrido algún daño, no ponga el equipo en servicio en ningún caso.
Si usted cree que no puede asegurarse un funcionamiento sin riesgos del equipo, desconéctelo inmediatamente y asegúrelo contra un manejo involuntario.

ADVERTENCIA: este equipo no debe desecharse en la basura convencional. Los propietarios de equipos usados están obligados por ley a desecharlos en contenedores especiales. Solicite información a su administración municipal o regional.

ADVERTENCIA: las baterías viejas no deben desecharse en la basura convencional. Los propietarios de baterías viejas están obligados por ley a retornarlas y pueden devolverlas de forma gratuita a los puntos de venta. Las baterías contienen sustancias nocivas para la salud y el medio ambiente y por ello deben desecharse en contenedores apropiados.

2 • DESCRIPCIÓN

La lámpara de emergencia de acumulador individual se encarga en caso de un fallo del suministro eléctrico en general del circuito correspondiente, de iluminar o bien señalizar los recorridos de socorro de evacuación durante un mínimo de 1 o bien 3 h (según el tipo).

3 • SUMINISTRO

1 x Lámpara de emergencia con sistema electrónico inclusive lámparas, acumulador y regletas de conexión (según tipo)
1 x Cubierta opalina como salida de luz o bien para alojar las láminas de pictogramas correspondientes
3 x De láminas adhesivas de pictograma (según el tipo), alcance de reconocimiento 21 m
4 x Distanciadores (10 mm)

4 • ACCESORIO ADQUIRIBLE

Fijación de péndulo	SLA/SLB Fijación de péndulo	N° art.: EN10027048
Colocación mural	Colocación mural SLB	N° art.: EN10027031
SLB cesta de protección		N° art.: EN10027062

5 • INSTALACIÓN / MONTAJE / CONEXIÓN

La serie SLB... ha sido diseñada para el montaje mural y sobre techo. alternativamente con la pieza de separación adjunta de 10 mm **(fig. 1)**.
Para otras clases de montaje se ha de realizar con accesorio aparte:
- Montaje pendular con accesorio fijación pendular SLA/SLB **(fig. 2)**
- Montaje de colocación mural con accesorio Colocación mural SLB **(fig. 3)**
- Abrir/cerrar la lámpara **(fig. 1.1 / 1.2)**
- Conexión eléctrica conforme **(fig. 5)**.
  - Variante conexión permanente: L´, L y N **(fig. 5.1)**
  - Variante circuito de disponibilidad: L y N
  L y N están conectados de modo continuo para garantizar la carga permanente del acumulador. El acumulador se ha de conectar con la electrónica, previa puesta en servicio a través del conector **(fig. 6.1)**.
- Emplazamiento de la lámina de pictograma **(fig. 4)**.
  Las láminas de pictograma autoadhesivas una vez eliminado el soporte dorsal, pueden colocarse sobre la cubierta de lámpara, después de humedecer la superficie adhesiva con agua. Con una rasqueta se extrae presionando desde el centro hacia los bordes el excedente en agua y en su caso el aire.

INDICACIÓN: Anote la fecha de instalación sobre la placa de características del acumulador (fig. 6). Las lámparas de emergencia son suministradas con acumuladores descargados, estas deberán conectarse como mínimo durante 20 h a la red para alcanzar la plena capacidad de funcionamiento.

INDICACIÓN: Para conservar la carga es necesario que le llegue continuamente la tensión de 230 V ~ 50 Hz.

INDICACIÓN: Después de la conexión eléctrica, introduzca en el segundo campo de la etiqueta adhesiva de grupo (fig. 7) un "Ø" para modo de reserva o un "1" para modo permanente (EN 60598-2-22). Complete por favor el cuarto cuadro con la duración de luz de emergencia correspondiente. 60 para la variante de 1 hora con bombilla. 180 para la variante de 3 horas.

Después de la instalación se ha de cubrir la lámpara con su cubierta correctamente **(fig. 1)**.

6 • LÁMPARAS DE EMERGENCIA CON PULSADOR DE PRUEBA Y LED VERDE

Prueba de funcionamiento manual

PULSADOR DE PRUEBA	LED VERDE	ESTADO
Servicio normal	on	Servicio de red, Carga OK, Acumulador OK
Accionar	off	Servicio de emergencia de corta duración
Servicio normal	off	Avería

7 • CAMBIO DE BATERIA

INDICACIÓN: Por favor tenga en cuenta las indicaciones de seguridad.

Con una caída de la duración de la luz de emergencia de 40 min. en el modelo de 1 hora o bien de 120 min en el modelo de 3 horas, es indicio de que ha de sustituir los acumuladores. Utilice sólo acumuladores originales del fabricante. El juego de acumuladores originales va dotado de un sistema de inserción seguro contra polarización inversa. Anote sobre el nuevo juego de acumuladores la fecha de instalación **(fig. 6)**.

Batería SLB-LED	Art.-Nr. EN10027222
Batería SLB-FLP	Art.-Nr. EN10027239
Batería SLB-GL	Art.-Nr. EN10027215

8 • MANTENIMIENTO

Durante el control de la lámpara se han de tener en cuenta las prescripciones y normativas.
Según la DIN VDE 0100-718, EN 50172 las pruebas son legalmente obligatorias.
Tenga en cuenta la vida útil de las bombillas, en es especial cuando se traten de circuitos de encendido permanente.

9 • GARANTÍA DE FABRICANTE ESYLUX

Los productos ESYLUX han sido verificados conforme a la normativa vigente y fabricados con el máximo esmero. La empresa garante ESYLUX Deutschland GmbH, Postfach 1840, D-22908 Ahrensburg (para Alemania), o el correspondiente distribuidor de ESYLUX en su país (encontrará un resumen completo en la página web www.esylux.com), concede una garantía por fallos de fabricación o de material para los equipos ESYLUX por una duración de tres años desde la fecha de fabricación.
Esta garantía se otorga con independencia de los derechos legales del comprador ante el vendedor del equipo.
La prestación de garantía no incluye desgaste natural, alteración/avería debido a influencias medioambientales, daños durante el transporte, ni tampoco daños resultantes de la inobservancia del manual de instrucciones o las indicaciones para mantenimiento y/o de una instalación no reglamentaria. Las pilas, luces y acumuladores suministrados están excluidos de la garantía.
Solamente se concederá la garantía si el equipo es enviado al garante sin efectuarle modificación alguna, debidamente embalado y franqueado con la factura/recibo de caja así como una breve descripción escrita del fallo.
Si el derecho a garantía está justificado, el garante decidirá voluntariamente en un plazo razonable si desea reparar el equipo o enviar uno nuevo. La garantía no incluye derechos de mayor alcance, en especial el garante no se hará responsable de los daños derivados de la defectuosidad del equipo. Si el derecho a garantía no estuviera justificado (p.ej. plazo de garantía agotado, defectos no cubiertos por la garantía), el garante intentará reparar el equipo con el menor coste posible para usted.

PT • LÂMPADAS DE EMERGÊNCIA DE BATERIA INDIVIDUAL SÉRIE SLB

Parabéns pela aquisição deste produto de elevada qualidade da ESYLUX. Para assegurar um funcionamento correcto, leia atentamente as presentes instruções de utilização e conserve-as para uma futura consulta.

1 • INSTRUÇÕES DE SEGURANÇA

ATENÇÃO: Os trabalhos com corrente de 230 V apenas devem ser executados por pessoal técnico autorizado, observando as normas/disposições nacionais sobre instalações. Antes da montagem do produto deve-se cortar a tensão de rede.

O produto destina-se apenas a utilização adequada (descrita nas instruções de utilização). Não devem ser efectuados alterações, modificações ou envernizamento, sob risco de perda dos direitos de garantia. A existência de danos deve ser verificada logo após a desembalagem do aparelho. Em caso da existência de danos, o aparelho não deve ser colocado em funcionamento.
Caso haja indicação de que o aparelho não possa ser operado sem perigo, este deve ser imediatamente desactivado e protegido contra uma operação inadvertida.

OBSERVAÇÃO: Este aparelho não deve ser eliminado juntamente com resíduos urbanos indiferenciados. Os proprietários de resíduos de equipamentos são obrigados por lei a submetê-los a uma eliminação correcta. Poderá obter informações junto dos serviços municipalizados ou câmara municipal da sua área de residência.

OBSERVAÇÃO: As pilhas usadas não devem ser eliminadas juntamente com resíduos urbanos indiferenciados. Os proprietários de pilhas usadas são obrigados por lei a proceder à sua devolução, podendo entregá-las gratuitamente em qualquer ponto de venda. As pilhas contêm substâncias nocivas para a saúde e para o ambiente e devem por isso ser submetidas a uma eliminação adequada.

2 • DESCRIÇÃO

No caso de falha de corrente eléctrica, a lâmpada de emergência de bateria individual assegura a iluminação ou indica as saídas de emergência durante, pelo menos, 1 h ou 3 h (conforme o tipo).

3 • MATERIAL FORNECIDO

1 x Lâmpada de emergência com sistema electrónico incluindo o material fluorescente, bateria e bornes de ligação (conforme o tipo)
1 x Tampa em opala como saída de luz ou para recepção dos respectivos pictogramas
3 x Pictogramas autocolantes (conforme o tipo), alcance de reconhecimento 21 m
4 x Separadores (10 mm)

4 • ACESSÓRIOS DISPONÍVEIS

Pêndulo de fixação	Pêndulo de fixação SLA/SLB	N.° de artigo: EN10027048
Suporte para parede	Suporte para parede SLB	N.° de artigo: EN10027031
SLB cesto de protecção		N.° de artigo: EN10027062

5 • INSTALAÇÃO / MONTAGEM / LIGAÇÃO

A série SLB... foi concebida para a montagem em tectos e paredes.
Alternativamente com separador fornecido de 10 mm **(fig. 1)**.
Outros tipos de montagem com acessórios em separado:
- Montagem do pêndulo com acessório, pêndulo de fixação SLA/SLB **(fig. 2)**
- Montagem do suporte para parede com acessório, suporte para parede SLA/SLB **(fig. 3)**
- Abertura/fecho da lâmpada **(fig. 1.1 / 1.2)**
- Ligação eléctrica conforme **(fig. 5)**.
  - Variante de ligação contínua: L´, L e N **(fig. 5.1)**
  - Variante de ligação em espera: L e N
  L e N estão permanentemente ligadas, de forma a garantir o carregamento permanente da bateria. Antes de colocação em funcionamento, a bateria tem de ser ligada ao sistema electrónico através da ficha **(fig. 6.1)**.
- Colocação da película com pictograma **(fig. 4)**.
  As películas com pictogramas autocolantes podem ser facilmente colocadas na cobertura da lâmpada após a remoção do lado traseiro, humedecendo as superfícies colantes com água. Um dispositivo deslizante remove a água e event. o ar do centro para os bordos.

NOTA: A data de instalação deve ser anotada na placa de características da bateria (fig. 6). As lâmpadas de emergência são fornecidas com a bateria descarregada e têm de estar ligadas à rede durante, pelo menos, 20 h, até atingirem a capacidade de funcionamento total.

NOTA: Para o carregamento é necessária a existência constante de 230 V ~ 50 Hz.

NOTA: Após a conexão à rede eléctrica, introduza no 2º campo da etiqueta de grupo (fig. 7) um "Ø" para circuito de standby ou um "1" para circuito permanente (EN 60598-2-22). Favor acrescentar no quarto campo a respectiva duração de luzes de emergência. 60 para a variante de 1hora com lâmpada incandescente. 180 para a variante de 3 horas.

Após a instalação fechar correctamente as lâmpadas com a cobertura **(fig. 1)**.

6 • LÂMPADAS DE EMERGÊNCIA COM BOTÃO DE VERIFICAÇÃO E LED VERDE

Verificação manual do funcionamento

BOTÃO DE VERIFICAÇÃO	LED VERDE	ESTADO
Modo normal	ligado	Modo em rede, carregamento OK, bateria OK
Accionamento	desligado	Modo de emergência breve
Modo normal	desligado	Avaria

7 • SUBSTITUIÇÃO DA BATERIA

NOTA: Siga as indicações de segurança.

Se a duração da luz de emergência descer abaixo dos 40 min. na versão de 1 hora ou de 120 min. na versão de 3 horas, as baterias têm de ser substituídas. Utilize apenas baterias originais do fabricante. O conjunto da bateria original está equipado com um sistema de encaixe protegido contra inversão da polaridade. Anotar a data de instalação no novo conjunto de baterias **(fig. 6)**.

Conjunto de acumuladores SLB-LED	Art.-Nr. EN10027222
Conjunto de acumuladores SLB-FLP	Art.-Nr. EN10027239
Conjunto de acumuladores SLB-GL	Art.-Nr. EN10027215

8 • MANUTENÇÃO

Na verificação das lâmpadas devem ser seguidas as seguintes prescrições e normas.
De acordo com DIN VDE 0100-718, EN 50172 as verificações estão fixadas por lei.
Preste atenção à vida útil do material fluorescente, especialmente na ligação contínua.

9 • GARANTIA DE FABRICANTE ESYLUX

Os produtos da ESYLUX são cuidadosamente fabricados e verificados de acordo com as prescrições em vigor. O garante, a ESYLUX Deutschland GmbH, Postfach 1840, D-22908 Ahrensburg (para a Alemanha) ou o respectivo distribuidor ESYLUX no seu país (pode ver uma sinopse completa em www.esylux.com) assume garantia relativamente a defeitos de fabrico ou de material dos aparelhos ESYLUX por um período de três anos a contar da data de fabrico.
Esta garantia existe independentemente dos seus direitos legais perante o vendedor do aparelho.
A garantia não abrange o desgaste natural, alterações/falhas devido às condições ambientais ou danos de transporte, bem como danos causados pela não observância das instruções de utilização ou de manutenção e/ou instalação desadequada. Baterias, lâmpadas e acumuladores incluídos no fornecimento não são abrangidos pela garantia.
A garantia só pode ser concedida, se, após constatação do defeito, o aparelho não modificado for enviado de imediato ao garante, devidamente franqueado e embalado, juntamente com a factura/talão de compra bem como uma breve descrição do defeito.
Se a reclamação for justificada, o garante procederá com a reparação ou substituição do aparelho dentro de um prazo adequado. A garantia não abrange outras reclamações, não sendo o garante particularmente responsável por danos resultantes de defeito do aparelho. Se a reclamação não for abrangida pela garantia (p.ex. expiração do prazo de garantia ou defeitos não cobertos pela garantia), o garante poderá tentar uma reparação do aparelho da forma mais económica, debitando neste caso os custos.

RU • АВАРИЙНЫЕ СВЕТИЛЬНИКИ С ОДНИМ АККУМУЛЯТОРОМ, СЕРИЯ SLB

Поздравляем с приобретением высококачественного продукта ESYLUX. Для того чтобы обеспечить безупречную работу продукта, внимательно прочтите это руководство по эксплуатации и храните его, чтобы при необходимости перечитать его в дальнейшем.

1 • УКАЗАНИЯ ПО ТЕХНИКЕ БЕЗОПАСНОСТИ

ВНИМАНИЕ! Работы в сети 230 В должны осуществляться исключительно уполномоченным специалистом с учетом общепринятых местных предписаний и норм относительно установки. Перед монтажом продукта необходимо отключить сетевое напряжение.

Изделие предназначено только для надлежащего использования (в соответствии с содержащимся в инструкции описанием). Внесение изменений, модификация или нанесение лакокрасочного покрытия запрещены, так как это приведет к отклонению гарантийных претензий. Сразу после распаковки продукта проверьте его на наличие повреждений. При обнаружении повреждений ни в коем случае нельзя использовать прибор. Если вы можете предположить, что безопасная эксплуатация изделия не может быть обеспечена, его необходимо немедленно изъять из употребления, а также предотвратить возможность случайного использования.

ПРИМЕЧАНИЕ. Данное устройство нельзя утилизировать вместе с не сортируемыми твердыми бытовыми отходами. Согласно закону владельцы отслуживших свой срок устройств обязаны утилизировать их надлежащим образом. Дополнительные сведения можно получить в местном городском или муниципальном управлении.

ПРИМЕЧАНИЕ. Использованные аккумуляторы запрещается утилизировать вместе с не сортируемыми твердыми бытовыми отходами. В соответствии с законодательством владельцы использованных аккумуляторов обязаны вернуть их, и могут это сделать бесплатно через торговые точки. Аккумуляторы содержат вещества, наносящие вред здоровью людей и окружающей среде, поэтому их следует утилизировать надлежащим образом.

2 • ОПИСАНИЕ

Аварийный светильник с одним аккумулятором обеспечивает освещение или обозначение путей эвакуации в течение 1 или 3 часов (в зависимости от типа) при отключении сети общего электроснабжения

3 • КОМПЛЕКТ ПОСТАВКИ

1 x аварийный светильник с электронным управлением в комплекте с осветительными средствами, аккумулятором и контактным зажимом (в зависимости от типа)
1 x опаловый кожух с отверстием для выхода света или для размещения соответствующих пленок с пиктографическими обозначениями
3 x клеящиеся пленки с пиктографическими обозначениями (в зависимости от типа), дальность распознавания 21 м
4 x распорка (10 мм)

4 • ДОСТУПНЫЕ АКСЕССУАРЫ

Крепление для подвесного монтажа	SLA/SLB Крепление для подвесного монтажа	Арт. №: EN10027048
Настенный кронштейн	SLB Настенный кронштейн	Арт. №: EN10027031
SLB Защитная сетка		Арт. №: EN10027062

5 • УСТАНОВКА/МОНТАЖ/ПОДКЛЮЧЕНИЕ

Серия SLB... предназначена для потолочного или настенного монтажа.
В качестве альтернативы возможен монтаж с прилагаемыми распорками 10 мм **(рис. 1)**.
Другие виды монтажа доступны при использовании указанных ниже отдельных аксессуаров.
- Подвесной монтаж с помощью крепления SLA/SLB для подвесного монтажа, доступного в качестве аксессуара **(рис. 2)**
- Настенный монтаж на кронштейне с помощью настенного кронштейна SLB, доступного в качестве аксессуара **(рис. 3)**
- Вскрытие и закрытие светильника осуществляется в соответствии с **рис. 1.1 и рис. 1.2**.
- Электрическое подключение осуществляется в соответствии с **(рис. 5)**.
  - Подключение светильника в режиме непрерывной работы: провода L´, L и N **(рис. 5.1)**
  - Подключение светильника в режиме готовности: провода L и N
  Провода L и N должны быть постоянно подключены, чтобы обеспечить непрерывную зарядку аккумулятора. Перед вводом светильника в эксплуатацию аккумулятор должен быть подключен к системе электроники с помощью разъемного соединения **(рис 6.1)**.
- Крепление пленки с пиктографическим обозначением **(рис. 4)**.
  Самоклеящиеся пленки с пиктографическими обозначениями легко крепятся. Для этого необходимо снять нижнюю основу, смочить клейкую поверхность водой и разместить пленку на крышке светильника. С помощью плоского предмета удалите остатки воды и пузырьки воздуха между пленкой и поверхностью, перемещаясь от центра к краям пленки.

ПРИМЕЧАНИЕ. Дата установки отмечается на табличке с обозначением типа аккумулятора (рис. 6). Аварийные светильники поставляются с разряженным аккумулятором. Для достижения полной функциональности их необходимо подключить к сети минимум на 20 часов.

ПРИМЕЧАНИЕ. Для поддержания заряда требуется непрерывное подключение к сети 230 В ~, 50 Гц.

ПРИМЕЧАНИЕ. После подключения к электросети в поле 2 на наклейке с обозначением группы (рис. 7) необходимо поставить отметку «Ø», если светильник подключается в режиме готовности, или «1», если светильник подключается в режиме непрерывного освещения (EN 60598-2-22). Помимо этого отметьте в четвертом поле соответствующую продолжительность аварийного освещения. Для светильника с лампой накаливания с продолжительностью освещения 1 час поставьте отметку «60». Для светильника с продолжительностью освещения 3 часа поставьте отметку «180».

После установки светильник необходимо должным образом закрыть крышкой **(рис. 1)**.

6 • АВАРИЙНЫЕ СВЕТИЛЬНИКИ С КОНТРОЛЬНОЙ КНОПКОЙ И ЗЕЛЕНЫМ СВЕТОДИОДНЫМ ИНДИКАТОРОМ

Проверка функционирования вручную

КОНТРОЛЬНАЯ КНОПКА	ЗЕЛЕНЫЙ СВЕТОДИОДНЫЙ ИНДИКАТОР	СОСТОЯНИЕ
Нормальный режим эксплуатации	вкл.	нормальный режим эксплуатации, заряд аккумулятора OK, аккумулятор OK
Нажатие	выкл.	Кратковременный аварийный режим работы
Нормальный режим эксплуатации	выкл.	Неисправность

7 • ЗАМЕНА АККУМУЛЯТОРА

ПРИМЕЧАНИЕ. Следуйте инструкциям по технике безопасности.

Если аварийное освещения осуществляется дольше 40 минут (для светильников с продолжительностью освещения 1 час) или 120 минут (для светильников с продолжительностью освещения 3 часа), необходимо заменить аккумуляторы. Используйте только оригинальные аккумуляторы производителя. Оригинальный комплект аккумуляторов оснащен системой защиты от установки с неправильной полярностью. Отметьте на новом аккумуляторном комплекте дату установки **(рис. 6)**.

Аккумуляторный комплект SLB-LED	Арт. №: EN10027222
Аккумуляторный комплект SLB-FLP	Арт. №: EN10027239
Аккумуляторный комплект SLB-GL	Арт. №: EN10027215

8 • ТЕХНИЧЕСКОЕ ОБСЛУЖИВАНИЕ

Во время контрольного осмотра светильника необходимо соблюдать соответствующие предписания и нормы.
В соответствии законодательством проверку необходимо осуществлять в соответствии со стандартами DIN VDE 0100-718, EN 50172.
Соблюдайте продолжительность службы осветительных средств, особенно в режиме непрерывной работы.

9 • ГАРАНТИЯ ПРОИЗВОДИТЕЛЯ, КОМПАНИИ ESYLUX

Продукция компании ESYLUX проверена на соответствие действующим предписаниям и изготовлена с чрезвычайной тщательностью. Лицо, предоставляющее гарантию, компания ESYLUX Deutschland GmbH, Postfach 1840, D-22908 Ahrensburg, или соответствующий дистрибьютор компании ESYLUX в вашей стране (полный список предоставлен на сайте www.esylux.com) берет на себя гарантийные обязательства по устранению брака изделия или материала в приборах компании ESYLUX в течение трех лет с даты изготовления. Эти гарантийные обязательства действуют вне зависимости от ваших законных прав по отношению к продавцу прибора.
Гарантийные обязательства не распространяются на случаи естественного износа, изменения конструкции или возникновения неисправностей под влиянием окружающей среды, на повреждения при транспортировке, а также на поломки, возникшие вследствие несоблюдения инструкции по эксплуатации, руководства по обслуживанию и/или в результате ненадлежащей установки прибора. Гарантийные обязательства не распространяются на батареи, осветительные средства и аккумуляторы, которые входят в комплект поставки.
Гарантийные обязательства будут выполнены только в случае, если сразу же после выявления дефектов прибор, не подвергавшийся изменениям, надлежащим образом упакованный и с оплаченной пересылкой, будет выслан лицу, предоставляющему гарантию, вместе со счетом/чеком и кратким письменным описанием поломки. В случае обоснованности гарантийных претензий лицо, предоставляющее гарантию, по собственному усмотрению в разумные сроки производит ремонт либо замену прибора. Дальнейшие претензии не принимаются. В частности это касается ущерба, возникшего вследствие недоброкачественности прибора.
Если гарантийные претензии не обоснованы (например, если они поданы после истечения гарантийного срока или если они касаются дефектов, не указанных в гарантийных претензиях) и ремонт прибора не требует больших затрат, предоставляющее гарантию лицо может попытаться отремонтировать прибор за ваш счет.

ESYLUX

ESYLUX GmbH
An der Strusbek 40, 22926 Ahrensburg/Germany
CE Internet: www.esylux.com
e-mail: info@esylux.com

MA00132601 • ALK 01/14