HAUPTUHREN
müller SC 93.47 pro

Übersicht

- Für ca. 200 Nebenuhren (24 VDC, 1,5 A, Polwechsel)
- Netzteil NU nicht im Lieferumfang
- Nebenuhrlinie kurzschlussfest
- Automatisches Richten der Nebenuhren
- Nachlaufeinrichtung der NU-Linie bei Spannungswiederkehr (automatisches Richten der Nebenuhrzeit)
- Vollautomatische Sommerzeitumschaltung mit 60 zusätzlichen Impulsen bzw. Impulsunterdrückungen
- Überwachung der NU-Linie und Fehleranzeige im Display
- Sicherheit durch PIN-Codierung
- Beleuchtetes Display
- Funktion „Datenschlüssel“
- Funktion „DCF“

Funktionsübersicht Digitale Schaltuhr

- 4 Kanäle (Wechsler)
- Tages-, Wochen- und Jahresprogramm
- 300 Speicherplätze
- Kürzester Schaltabstand 1 Minute
- Permanentschaltung nach Datum
- Manuelle Schaltungsvorwegnahme
- Betriebsstundenzähler
- Funktion „Impuls”
- Funktion „Zyklus“
- Funktion „Timer“
- Funktion „Kanaltasten”
- Funktion „DCF“
- Funktion „Datenschlüssel“

Zubehör

DK pro

PP 50.00 pro

PP 60.00 pro

FU 20.00 pro

FU 3x.00 pro

NT 73.x4 pro

Highlights

- Jahresprogramm mit Osterfunktion, Wochentagsfunktion, Zusatzschaltzeiten
- Textbasierte Menu-Führung
- Großes und übersichtliches Display mit zwei hochauflösenden Textzeilen (Punkt-Matrix)
- Einfache Handhabung
- Schnelle und intuitive Programmierung
- 10 Jahre Gangreserve
- Datensicherheit durch E^2-PROM

Bestellnummern

müller

SC 93.47 pro	1 Nebenuhren-Linie 4 Kanäle

Technische Änderungen vorbehalten.

Hugo Müller Gmbh & Co KG | Sturmbühlstraße 145-149 | D-78054 VS-Schwenningen
Tel: +49 (0) 7720 80 836 | Fax: +49 (0) 7720 31 083 | E-Mail: info@hugo-mueller.de | Internet: www.hugo-mueller.de

HAUPTUHREN
müller SC 93.47 pro

Technische Daten NU-Linie

Ausgangsspannung	24 VDC (12 VDC / 48 VDC / 60 VDC) | (auf Platine umschaltbar)
Ausgangsstrom Linienstrom	1,5 A
Max. Anzahl Nebenuhren	ca. 200 Nebenuhren à 7 mA
Ausgangssignal	Polwechselimpuls
Impulsfolge	Normalbetrieb = 1/Min. | Richten = 10/Min.
Pulsdauer	Minutenlinie ca. 2 Sek. | Sekundenlinie 0,5 Sek.

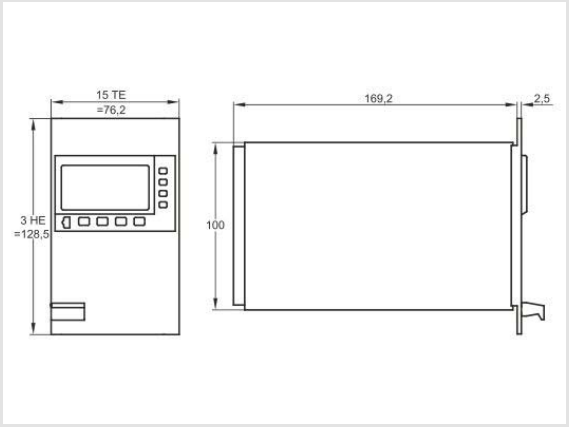

Technische Daten

Anschlussspannung	230 V, 50-60 Hz
Leistungsaufnahme (Wirkleistung)	Zeitschaltuhren: 1,2 -3,2 W (abh. v. Schaltzustand)
Kanal (potentialfrei)	Wechsler, Öffnungsweite < 3 mm (µ)
Kontaktwerkstoff	$AgSnO_2$
Schaltleistung ohmsche Last: induktive Last:	 5 A / 250 V~ bei cosφ=1 5 A bei cosφ=0,6
Min. Schaltleistung	1.000 mW (10 V / 10 mA)
Max. zulässiger Einschaltstrom	50 A
Glühlampen, Halogenlampen	1250 W
Leuchtstofflampe unkompensiert	1.000 VA
Leuchtstofflampe reihenkompensiert	1.000 VA
Leuchtstofflampe parallelkompensiert	550 VA
Energiesparlampe, LED (230 V~)	200 W
Schaltfunktionen:	EIN | AUS | Impuls | Zyklus | Jahresprogramm
Pulsdauer Impuls (Schaltzeit)	00:01 bis 59:59 mm:ss
Pulsdauer Timer (man. Schaltung)	0:00:01 bis 9:59:59 h:mm:ss
Puls-/Pausendauer Zyklus	0:00:01 bis 9:59:59 h:mm:ss
Speicherplätze	300
Kürzester Schaltabstand	1 Min.
Zeitbasis	Quarz | DCF (FU 20.00 pro) | GPS (FU 3x.00 pro)
Genauigkeit Quarz (bei 20°C)	±0,5 Sek./Tag (Quarzgenauigkeit optimiert für typische Umgebungsbedingungen)
Gangreserve (bei 20°C)	ca. 10 Jahre (abhängig von der Lebensdauer der Lithium-Batterie)
Datenerhalt	unbegrenzt (E^2-Prom)
Anzeige	Hochauflösendes LCD-Display (Sichtfeld 12,8 cm^2)
Zulässige Umgebungstemperatur	–30°…+50°C
Gehäuse	selbstverlöschendes Thermoplast
Abmessungen	Frontplatte 3 HE 15 TE (128,5 x 76,2 mm)
Montage	direkt steckbar in 19"-Gehäuse
Schutzart	IP 00 nach DIN EN 60529
Schutzklasse	I bei bestimmungsgemäßer Montage
Wirkungsweise (DIN EN 60730-1) (DIN EN 60730-2-7)	1 BSTU
Verschmutzungsgrad (DIN EN 60730-1)	2
Bemessungsstoßspannung (DIN EN 60730-1)	4 kV
Zubehör (nicht im Lieferumfang)	DK pro | Programmierpaket PP 50 pro | Programmierpaket PP 60 pro | Funkempfänger FU 20.00 pro | Funkempfänger FU 3x.00 pro | Netzteil NT 73 pro | Federleiste 32-polig

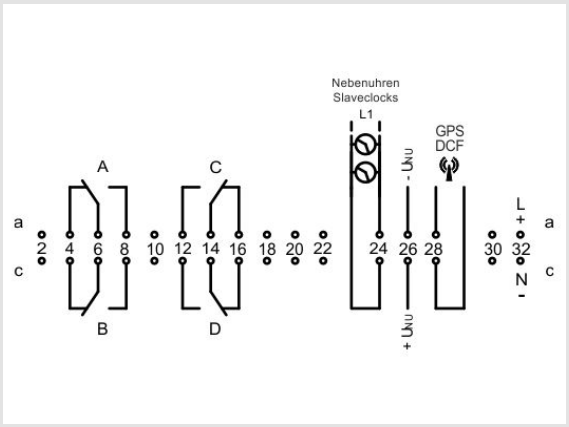

Technische Änderungen vorbehalten.