DPX

- Disjoncteur
- Circuit breaker
- Leistungsschalter
- Interruptore
- Interruttore
- Disjuntor
- Выключатель
- Wyłącznik
- Devre kesici

legrand®

DPX 630

NT 80003LB

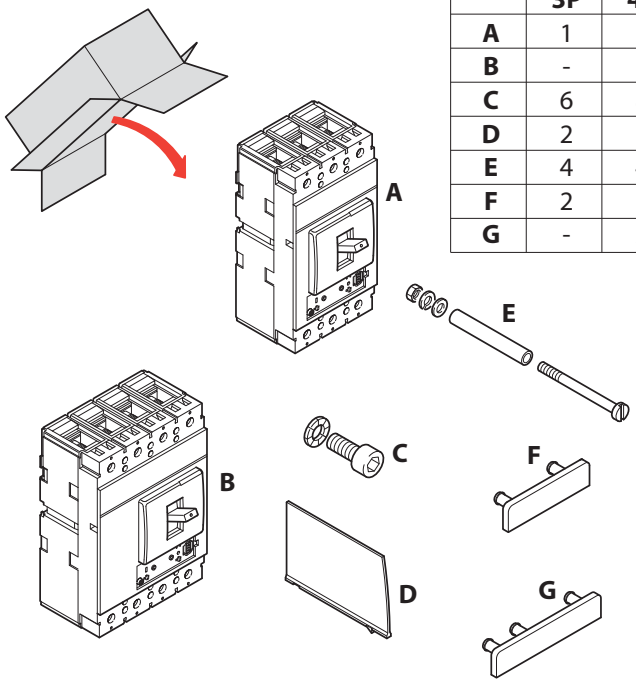

	3P	4P
A	1	-
B	-	1
C	6	8
D	2	3
E	4	4
F	2	-
G	-	2

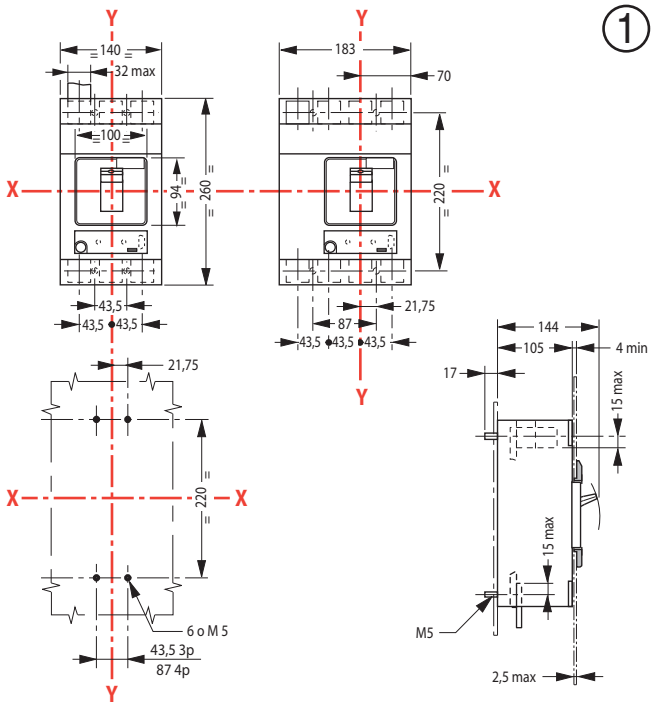

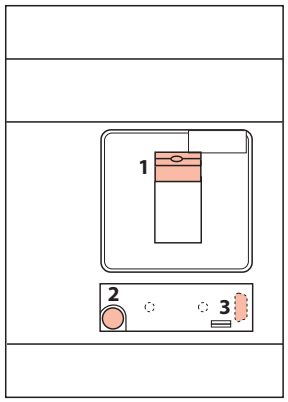

2

1) Manette de commande
2) Bouton de test mécanique
3) Réglage des déclencheur

1) Operating handle
2) Push-to-trip button formechanical checking
3) Setting of releases

1) Betätigungshebel
2) Prüftaste für mechanische Kontrolle
3) Einstellung

1) Maneta de accionamiento
2) Pulsador de prueba para la verificación mecanica
3) Regulación

1) Leva di comando
2) Tasto di prova meccanica
3) Regolazione

1) Manete de comando
2) Botão de teste mecânico
3) Regulação

1) Рычаг управления
2) Кнопка механического тестирования
3) Регулировка

1) Dźwignia załączająca
2) Przycisk testu mechanicznego
3) Regulacja wyzwalaczy

1) Kumanda kolu
2) Mekanik test düğmesi
3) Açma ayarı

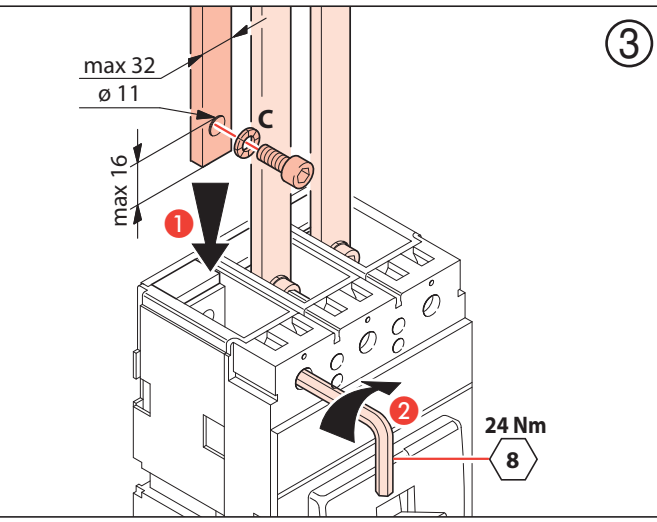

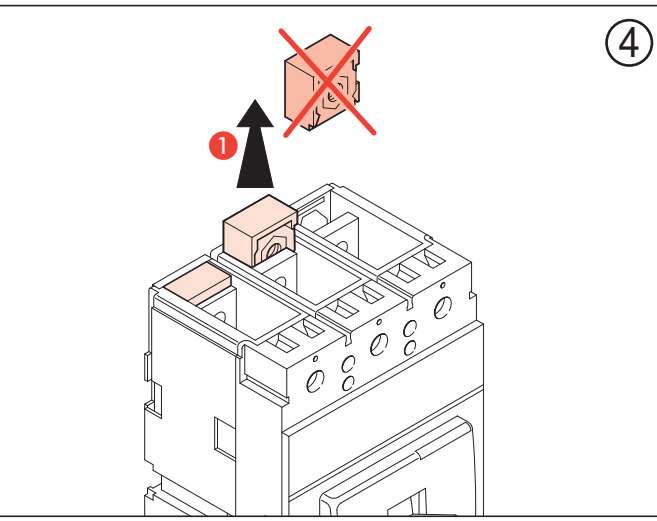

03/2008 GF

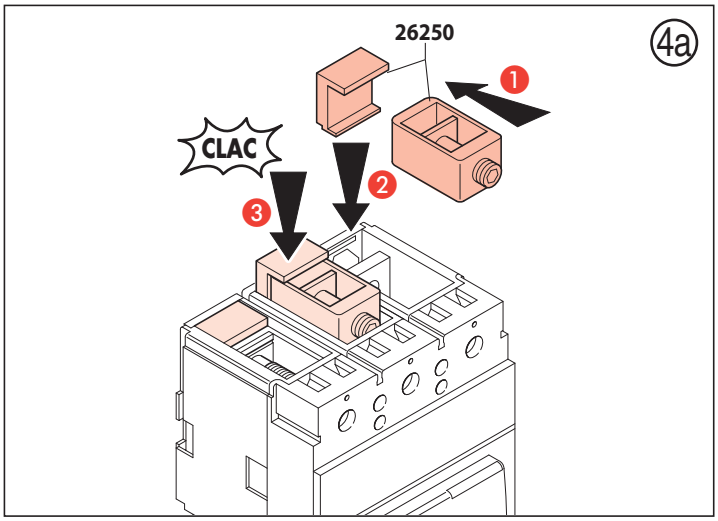

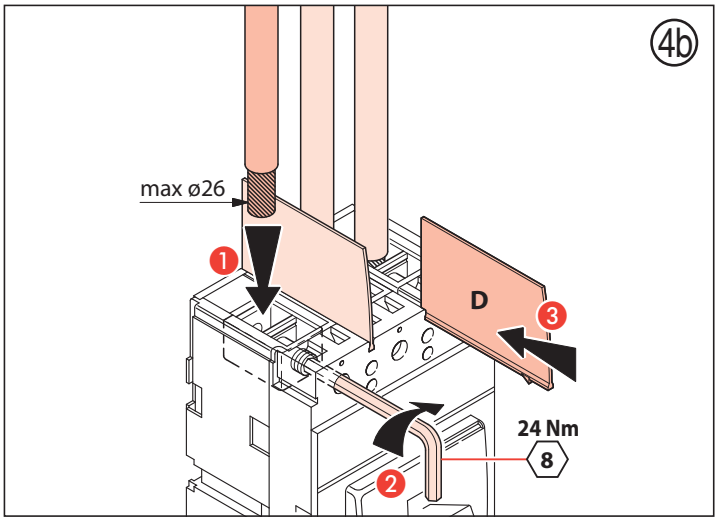

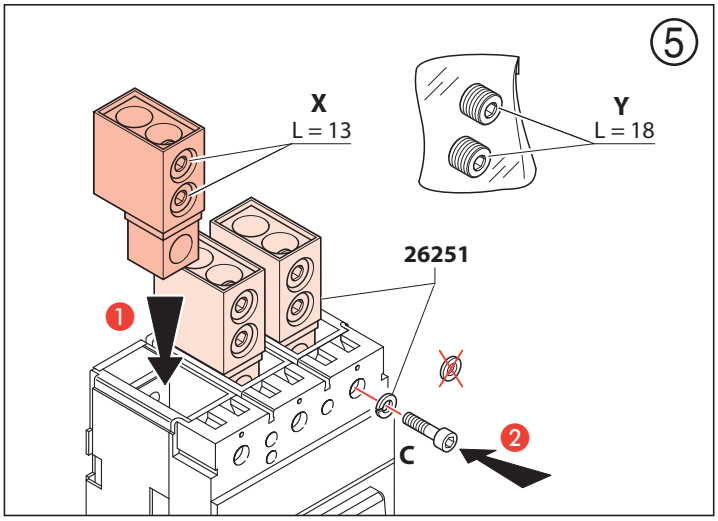

5a
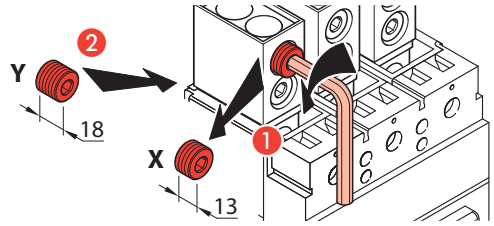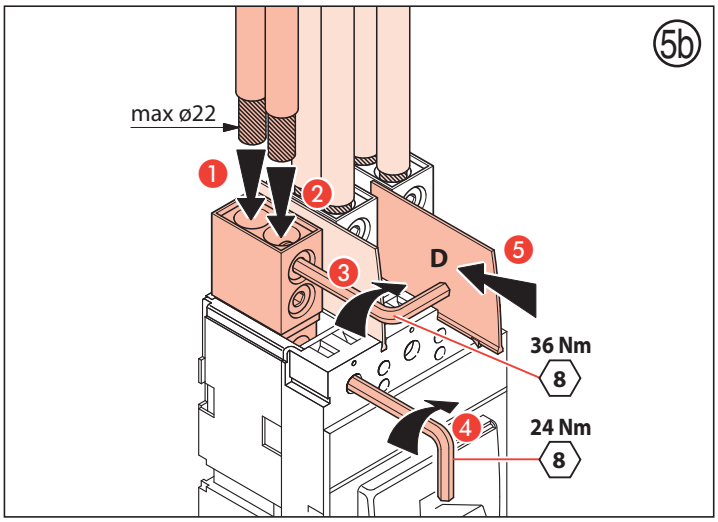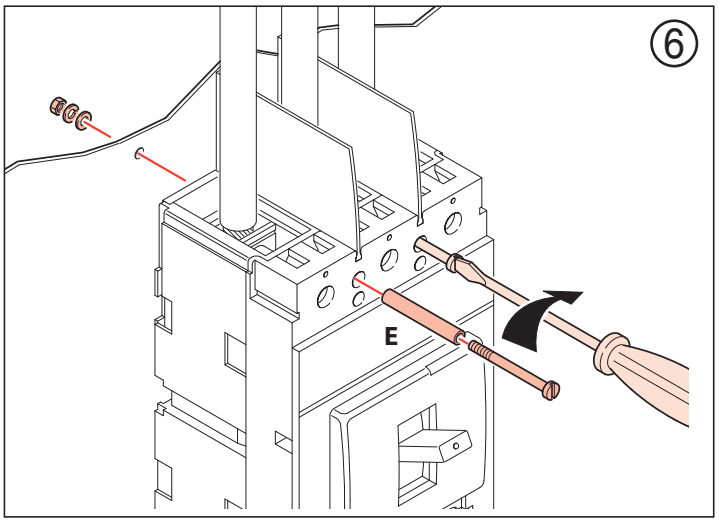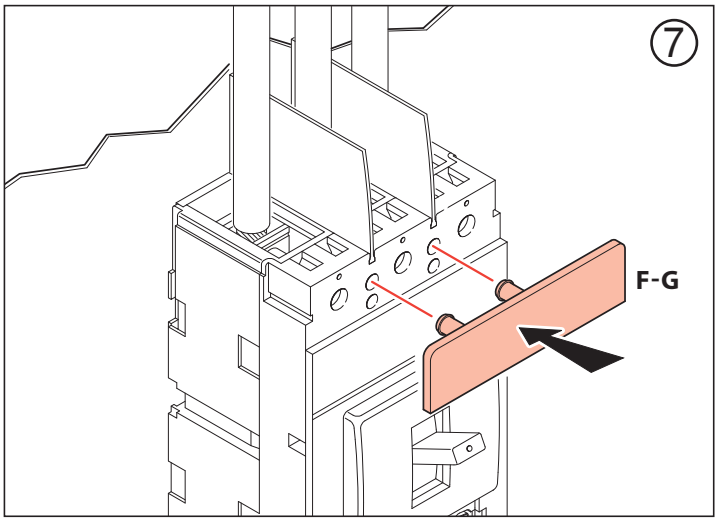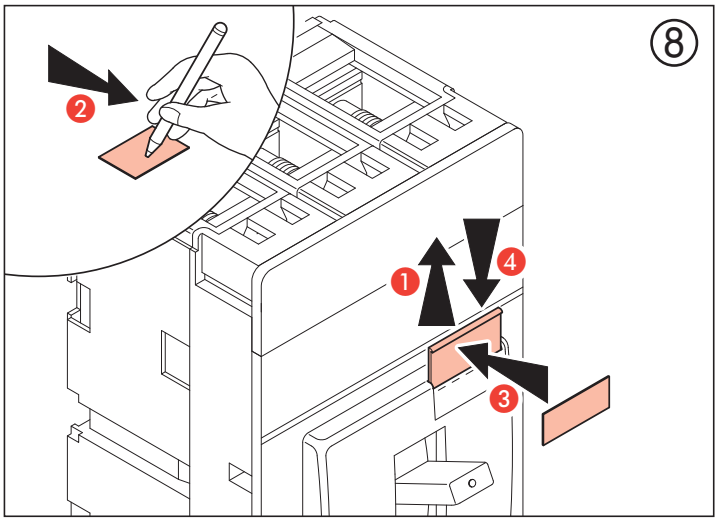
	X 13	Y 18
Flexible Conductors	120 ÷ 185 mm²	50 ÷ 95 mm²
Rigid Conductors	150 ÷ 240 mm²	70 ÷ 120 mm²