Pro & Consumer Service
BP 30076 / F - 87002 Limoges Cedex 1
www.legrandgroup.com

2 ans jahre year años
GARANTIE GUARANTEE GARANTIA
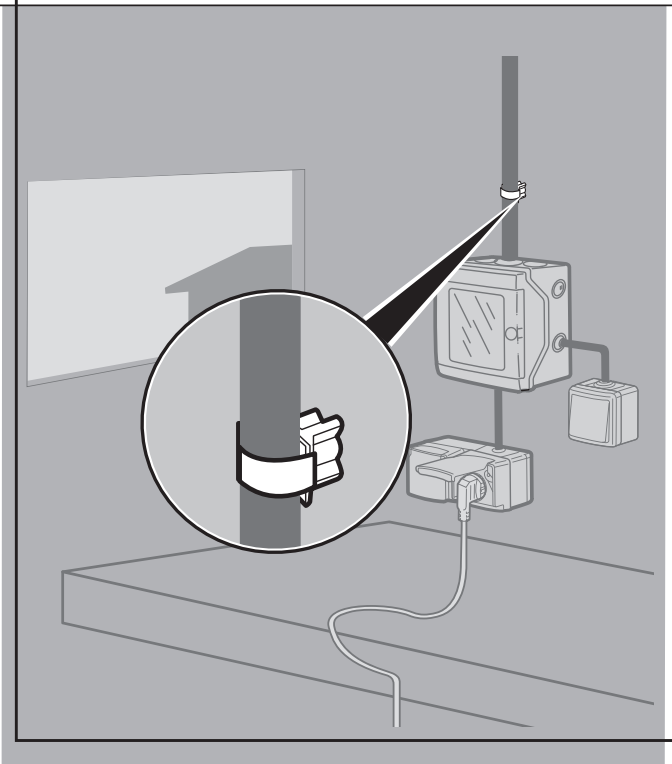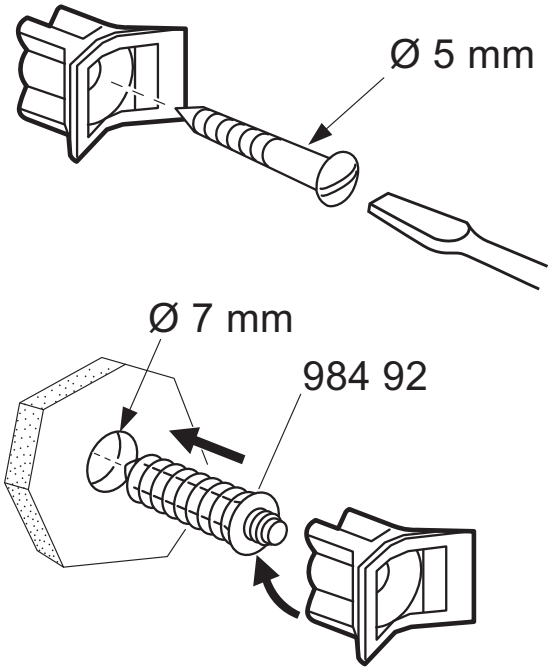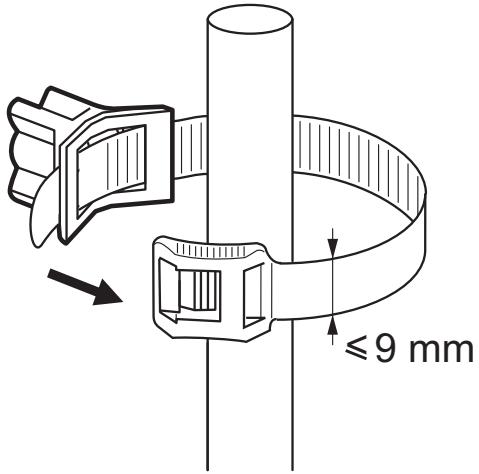
LE00762AA
© Legrand 2006