041 305/00

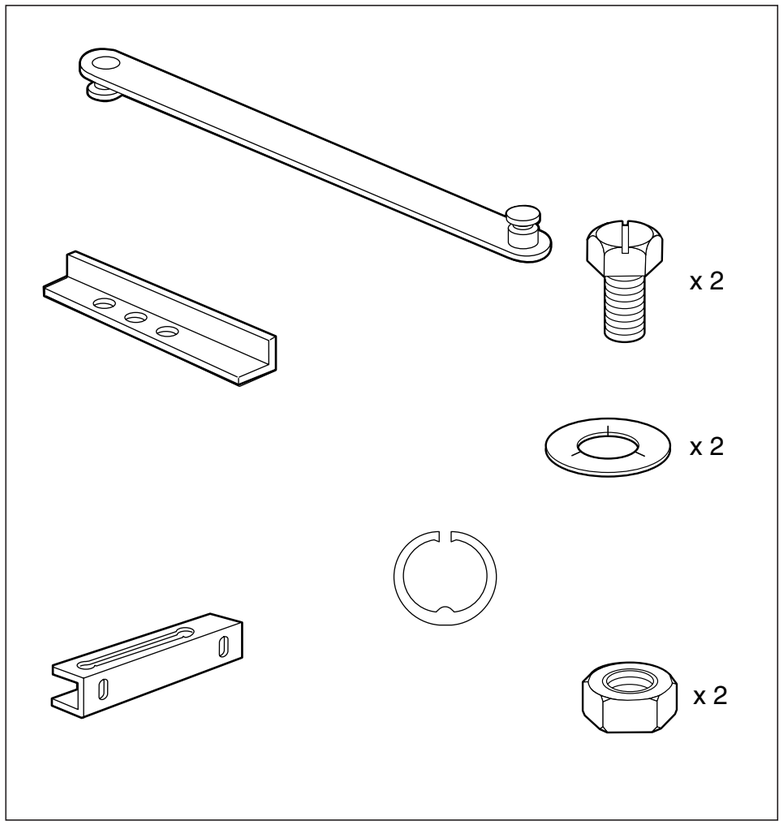

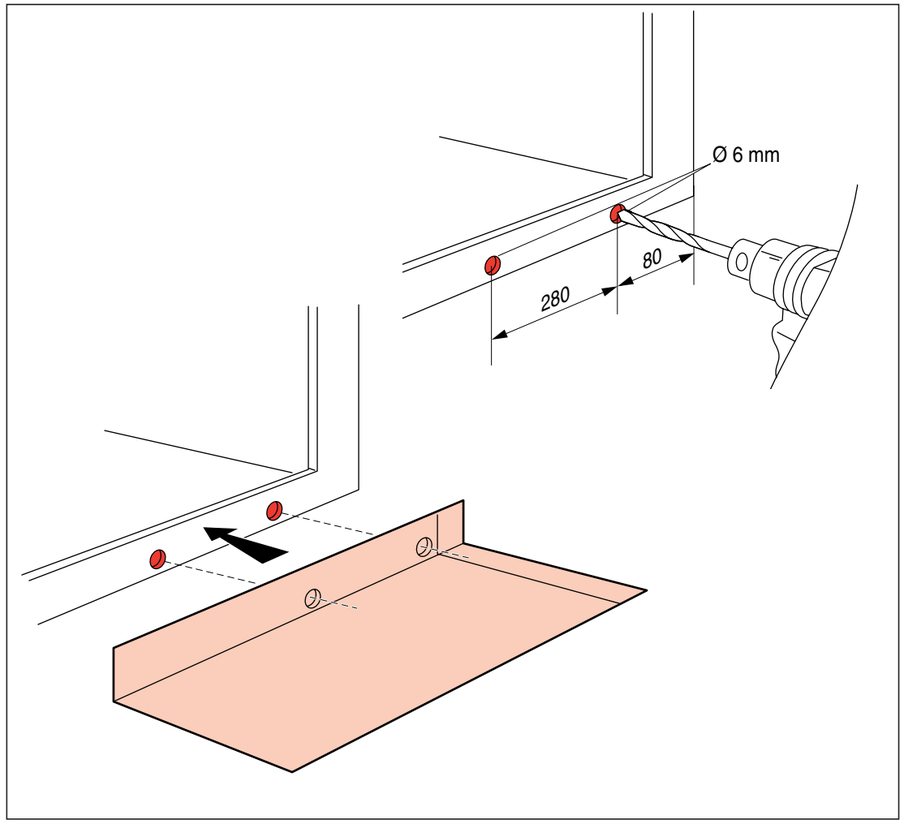

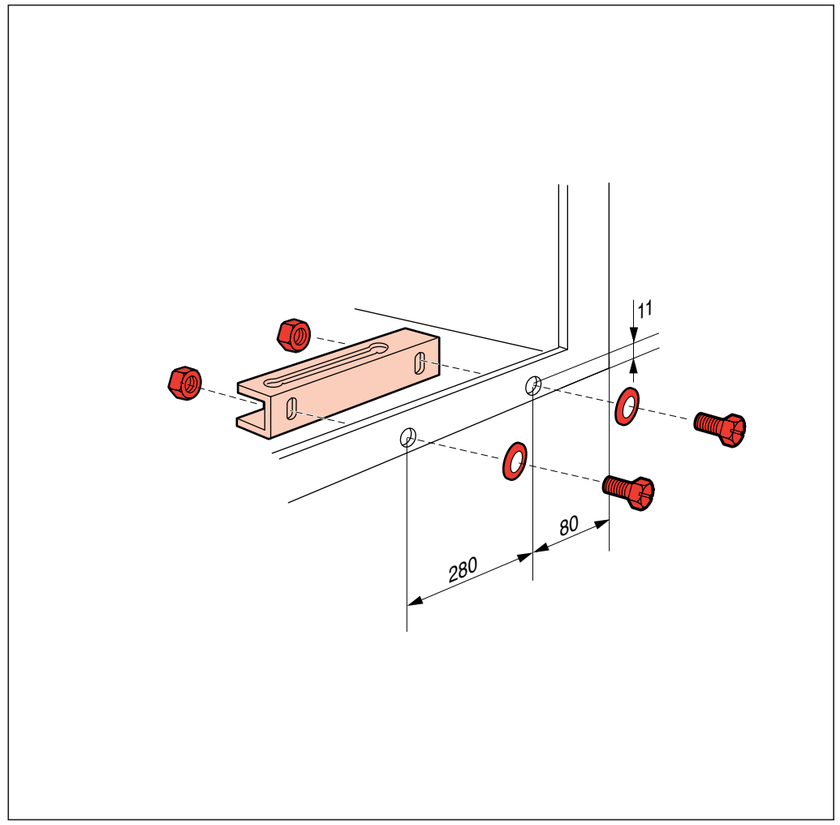

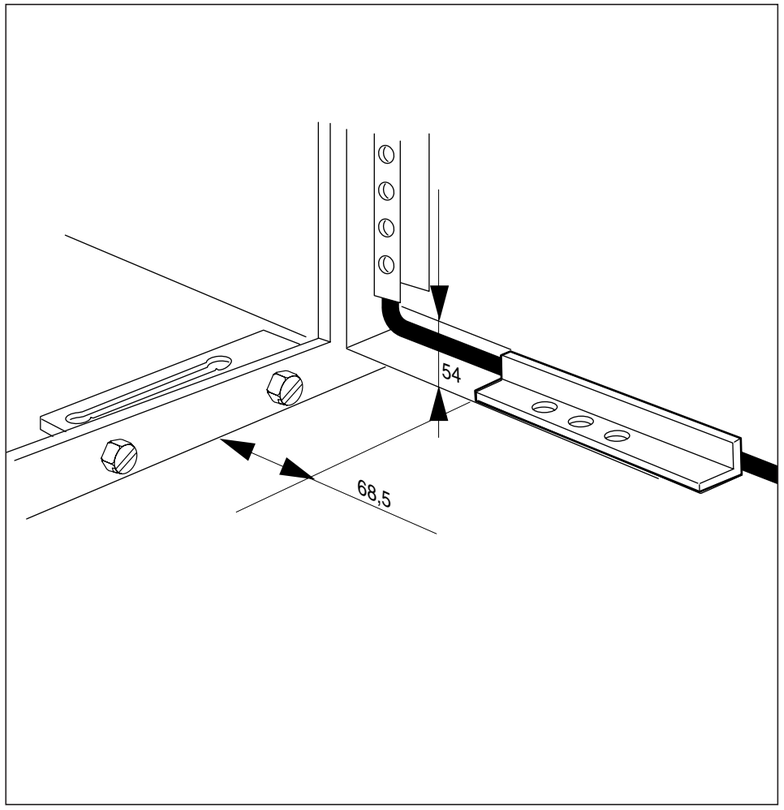

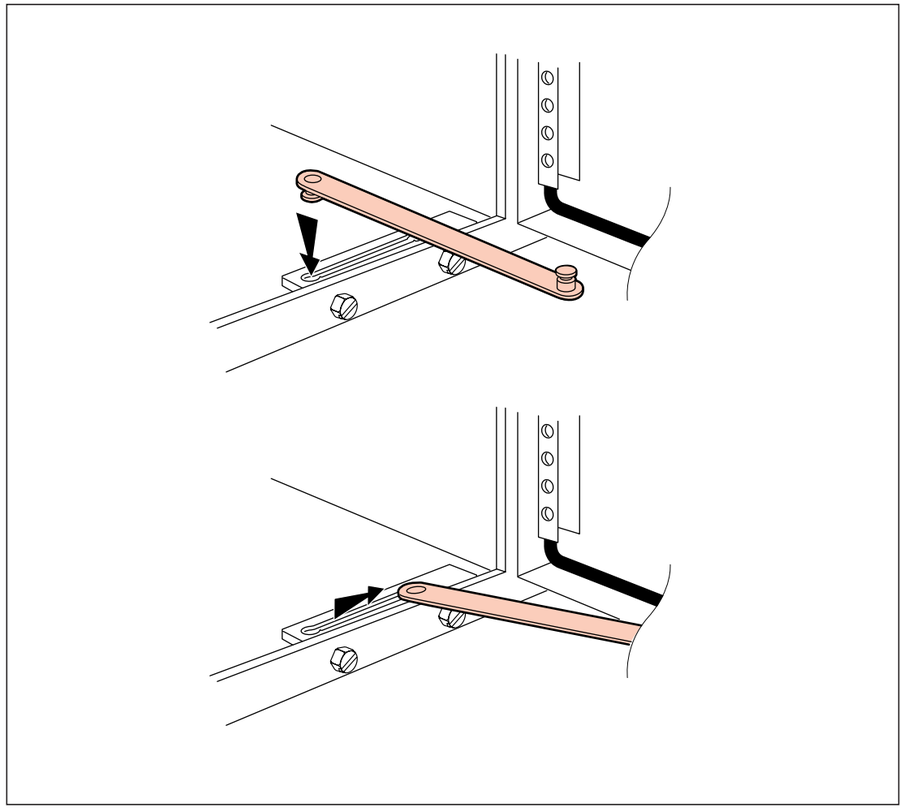

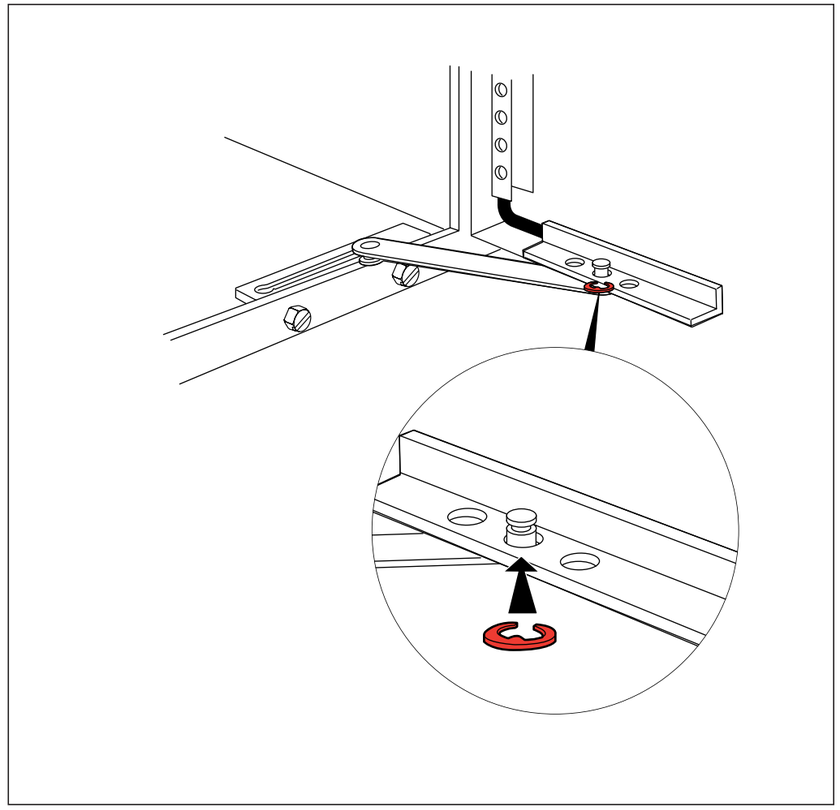

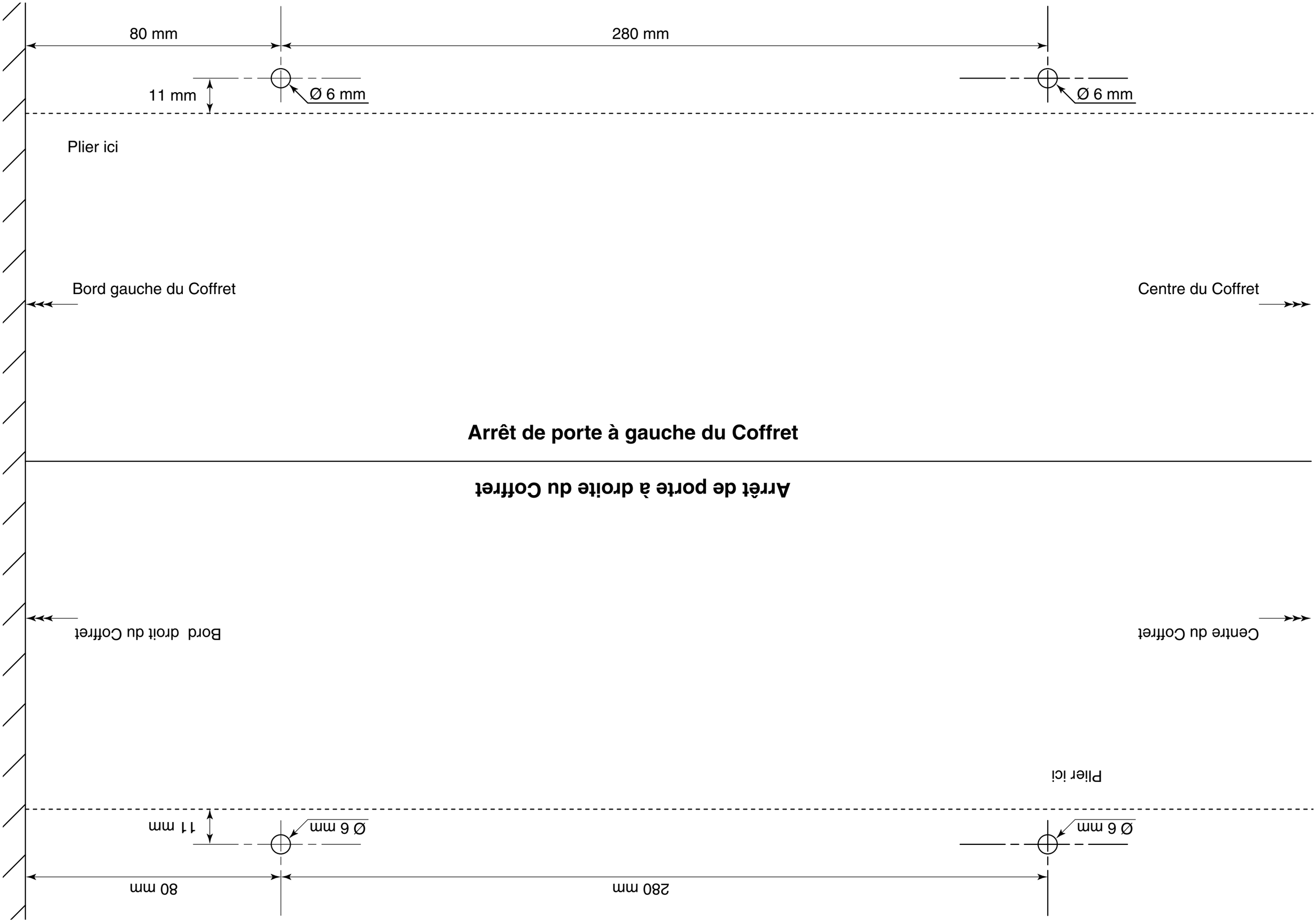
80 mm
280 mm
11 mm
Ø 6 mm
Ø 6 mm
Plier ici
Bord gauche du Coffret
Centre du Coffret
Arrêt de porte à gauche du Coffret
Arrêt de porte à droite du Coffret
Bord droit du Coffret
Centre du Coffret
Plier ici
Ø 6 mm
Ø 6 mm
11 mm
280 mm
80 mm